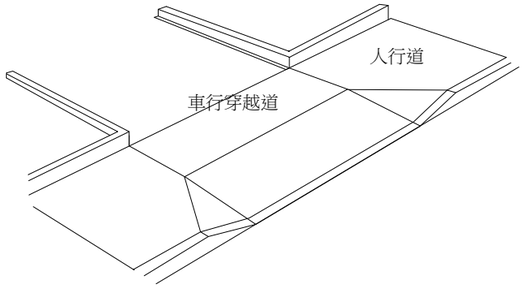

橫越人行道之車行斜坡道示意圖(人行道寬度足夠時)

NTS

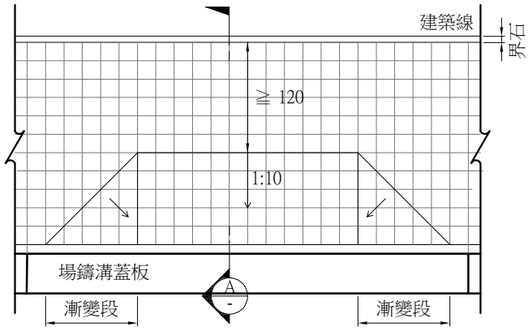

適用條件：人行道高度10cm時，人行道(包含設施帶)寬度≧ 2.2m，
人行道高度15cm時，人行道(包含設施帶)寬度≧ 2.7m。

橫越人行道之車行斜坡道平面圖(人行道寬度足夠時)

NTS　Unit:cm

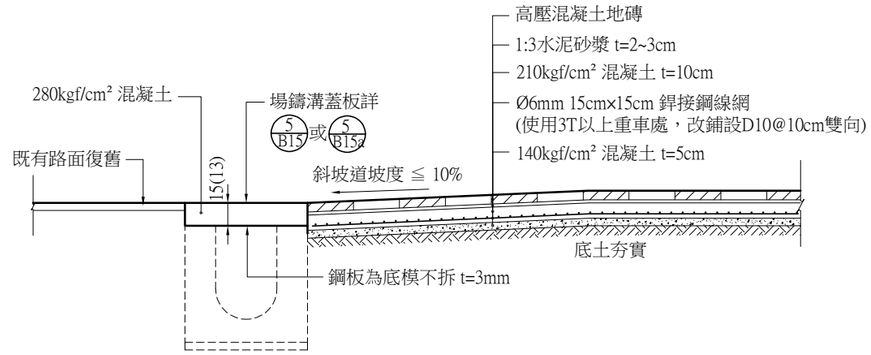

剖面圖

A1 (1:20)　A3 (1:40)　Unit:cm　A —

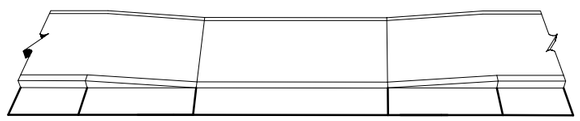

橫越人行道之車行斜坡道示意圖(人行道寬度不足時)

NTS

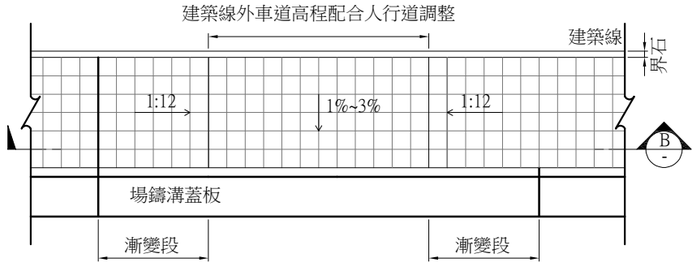

適用條件：人行道高度10cm時，人行道(包含設施帶)寬度< 2.2m，
人行道高度15cm時，人行道(包含設施帶)寬度< 2.7m。

橫越人行道之車行斜坡道平面圖(人行道寬度不足時)

NTS　Unit:cm

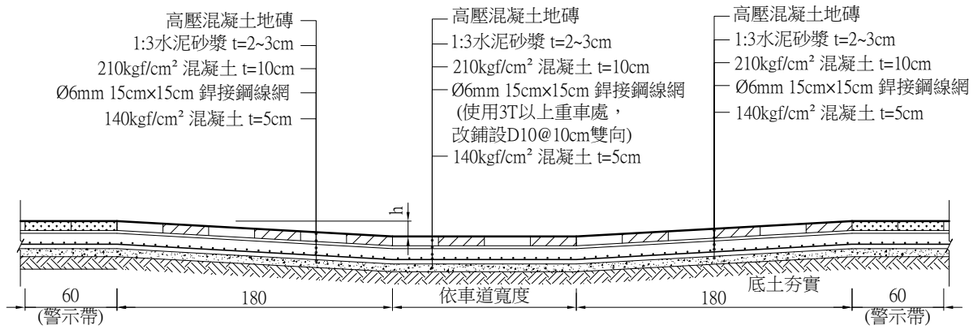

剖面圖

A1 (1:20)　A3 (1:40)　Unit:cm　B —

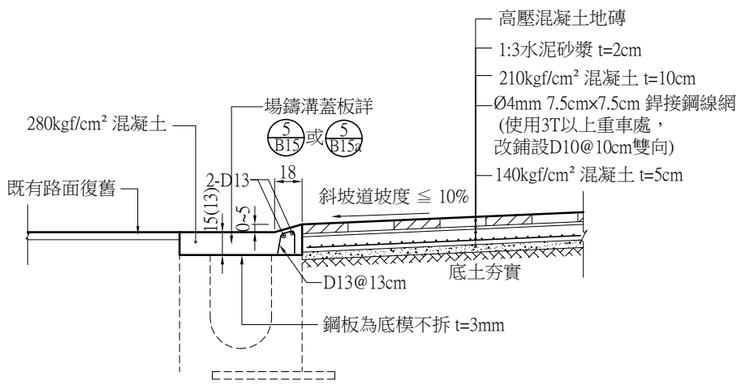

側溝蓋板上方設置 0~5公分緣石之收邊斜坡詳圖 1 —

A1 (1:20)　A3 (1:40)　Unit:cm

附註:

1. 場鑄溝蓋板長度大於5m須加設鍍鋅格柵清掃孔。
2. 路燈基座與植穴位置若有衝突, 應依工程司指示位置施工。
3. 地磚顏色以送審通過之樣品為準。
4. L型預鑄溝蓋板詳 10 B 11 B ,場鑄溝蓋板詳 15 B 或 15a B ,鍍鋅格柵蓋詳 19 B
5. 鄰斜坡道之鍍鋅格柵蓋應保持原間距。
6. 鍍鋅格柵蓋設置位置以避開行人穿越線範圍為原則，
   其漸變段之組合方式可搭配L1-5、L2-1或L1-4、L2-2，L1-B、L2-A或L1-A、L2-B詳 12 B
7. 警示帶(區域)鋪面之顏色及材質須經工程司核可，以供視障者預警之作用。
8. 場鑄溝蓋板鄰接之溝蓋板如為預鑄型式，板厚應配合調整順接。
9. 車行斜坡道設置原則如下：
   (1)車行斜坡道之坡度依「市區道路及附屬工程設計規範」不宜大於10%，可依實際地形需要，考量調整銜接車行斜坡道之建築線外退縮地高程，惟仍須符合人行道橫坡度之規定。
   (2)若車行斜坡道之坡度經調整銜接車行斜坡道之建築線外退縮地高程後，其坡度仍無法維持小於等於10%，則可酌予考量於基地範圍內調整人行道之縱坡度，惟仍須符合人行道橫坡度之規定。
   (3)若經上述調整後，車行斜坡道坡度仍無法符合小於等於10%之規定，則可在側溝蓋板上方設置 0~5公分高之收邊斜坡(詳圖1)。

臺北市政府工務局工程設計參考圖	類別	道路工程	圖名	車行斜坡道參考圖	圖號 06 A

修訂日期：2021.10　版次:3.0