臺北市政府工務局大地工程處

111年度臺北市山坡地溪溝改善及設施維護工程

發包圖說

工程主辦機關：臺北市政府工務局大地工程處

設計顧問公司：開巨技術顧問有限公司

中華民國 111 年 2 月

臺北市政府工務局大地工程處
111年度臺北市山坡地溪溝改善及設施維護工程
發包圖說

圖 目 錄

圖號	圖名
A-01	圖目錄(一)
A-02	圖目錄(二)
A-03	圖目錄(三)
A-04	一般說明
A-05	鋼筋彎鉤、埋設、搭接、支撐標準圖
A-06	喬木栽植
A-07	樹木修剪
P-01-01	北投區紫明溪整體環境營造工程現況測量圖
P-01-02	北投區紫明溪整體環境營造工程現況照片圖
P-01-03	北投區紫明溪整體環境營造工程放樣樁位圖(一)
P-01-04	北投區紫明溪整體環境營造工程放樣樁位圖(二)
P-01-05	北投區紫明溪整體環境營造工程放樣樁位圖(三)
P-01-06	北投區紫明溪整體環境營造工程放樣樁位圖(四)
P-01-07	北投區紫明溪整體環境營造工程地籍套繪圖
P-01-08	北投區紫明溪整體環境營造工程全區平面配置圖
P-01-09	北投區紫明溪整體環境營造工程平面配置圖(一)
P-01-10	北投區紫明溪整體環境營造工程平面配置圖(二)
P-01-11	北投區紫明溪整體環境營造工程平面配置圖(三)
P-01-12	北投區紫明溪整體環境營造工程平面配置圖(四)
P-01-13	北投區紫明溪整體環境營造工程平面配置圖(五)
P-01-14	北投區紫明溪整體環境營造工程A線縱斷面圖(一)
P-01-15	北投區紫明溪整體環境營造工程A線縱斷面圖(二)
P-01-16	北投區紫明溪整體環境營造工程A線橫斷面圖(一)
P-01-17	北投區紫明溪整體環境營造工程A線橫斷面圖(二)
P-01-18	北投區紫明溪整體環境營造工程A線橫斷面圖(三)
P-01-19	北投區紫明溪整體環境營造工程A線橫斷面圖(四)
P-01-20	北投區紫明溪整體環境營造工程A線橫斷面圖(五)
P-01-21	北投區紫明溪整體環境營造工程A線橫斷面圖(六)
P-01-22	北投區紫明溪整體環境營造工程A線橫斷面圖(七)
P-01-23	北投區紫明溪整體環境營造工程A線橫斷面圖(八)
P-01-24	北投區紫明溪整體環境營造工程A線橫斷面圖(九)
P-01-25	北投區紫明溪整體環境營造工程A線橫斷面圖(十)
P-01-26	北投區紫明溪整體環境營造工程A線橫斷面圖(十一)
P-01-27	北投區紫明溪整體環境營造工程A線橫斷面圖(十二)
P-01-28	北投區紫明溪整體環境營造工程A線橫斷面圖(十三)
P-01-29	北投區紫明溪整體環境營造工程B線縱斷面圖
P-01-30	北投區紫明溪整體環境營造工程B線橫斷面圖(一)
P-01-31	北投區紫明溪整體環境營造工程B線橫斷面圖(二)
P-01-32	北投區紫明溪整體環境營造工程B線橫斷面圖(三)
P-01-33	北投區紫明溪整體環境營造工程B線橫斷面圖(四)
P-01-34	北投區紫明溪整體環境營造工程C線縱斷面圖(一)
P-01-35	北投區紫明溪整體環境營造工程C線縱斷面圖(二)
P-01-36	北投區紫明溪整體環境營造工程C線縱斷面圖(三)
P-01-37	北投區紫明溪整體環境營造工程C線縱斷面圖(四)
P-01-38	北投區紫明溪整體環境營造工程C線縱斷面圖(五)
P-01-39	北投區紫明溪整體環境營造工程C線縱斷面圖(六)
P-01-40	北投區紫明溪整體環境營造工程C線橫斷面圖(一)
P-01-41	北投區紫明溪整體環境營造工程C線橫斷面圖(二)
P-01-42	北投區紫明溪整體環境營造工程C線橫斷面圖(三)
P-01-43	北投區紫明溪整體環境營造工程C線橫斷面圖(四)
P-01-44	北投區紫明溪整體環境營造工程C線橫斷面圖(五)
P-01-45	北投區紫明溪整體環境營造工程C線橫斷面圖(六)
P-01-46	北投區紫明溪整體環境營造工程C線橫斷面圖(七)
P-01-47	北投區紫明溪整體環境營造工程C線橫斷面圖(八)
P-01-48	北投區紫明溪整體環境營造工程C線橫斷面圖(九)
P-01-49	北投區紫明溪整體環境營造工程C線橫斷面圖(十)
P-01-50	北投區紫明溪整體環境營造工程C線橫斷面圖(十一)
P-01-51	北投區紫明溪整體環境營造工程C線橫斷面圖(十二)
P-01-52	北投區紫明溪整體環境營造工程C線橫斷面圖(十三)
P-01-53	北投區紫明溪整體環境營造工程C線橫斷面圖(十四)
P-01-54	北投區紫明溪整體環境營造工程C線橫斷面圖(十五)
P-01-55	北投區紫明溪整體環境營造工程C線橫斷面圖(十六)
P-01-56	北投區紫明溪整體環境營造工程C線橫斷面圖(十七)
P-01-57	北投區紫明溪整體環境營造工程C線橫斷面圖(十八)
P-01-58	北投區紫明溪整體環境營造工程D線縱斷面圖
P-01-59	北投區紫明溪整體環境營造工程D線橫斷面圖(一)
P-01-60	北投區紫明溪整體環境營造工程D線橫斷面圖(二)

臺北市政府工務局大地工程處
111年度臺北市山坡地溪溝改善及設施維護工程
發包圖說

圖 目 錄

圖號	圖名
D-01-01	乾砌石護岸詳圖
D-01-02	砌原形塊石護岸
D-01-03	透水步道－碎石木屑鋪面(一)
D-01-04	透水步道－碎石木屑鋪面(二)
D-01-05	透水步道－碎石木屑鋪面(三)
D-01-06	A型固床工詳圖
D-01-07	B型固床工詳圖
D-01-08	C型固床工詳圖
D-01-09	跌水工詳圖
D-01-10	既有溝型整理、涵管清淤及淘空處處理詳圖
D-01-11	階段式排水溝及涵管埋設平面及縱斷面圖
D-01-12	階梯式排水溝詳圖
D-01-13	封牆#1詳圖
D-01-14	封牆#2詳圖
D-01-15	涵管埋設詳圖
D-01-16	步道入口平台詳圖
D-01-17	紅楓平台詳圖
D-01-18	林間平台詳圖
D-01-19	新建版橋#1詳圖
D-01-20	新建版橋#2詳圖
D-01-21	新建版橋欄杆及翼牆詳圖
D-01-22	豎井詳圖
D-01-23	鍍鋅格柵蓋板詳圖
D-01-24	AC道路及PC道路復舊詳圖
D-01-25	過溪步道#1詳圖
D-01-26	過溪步道#2詳圖
D-01-27	解說牌詳圖
P-02-01	文山區指南溪溪溝整治工程現況測量圖(一)
P-02-02	文山區指南溪溪溝整治工程現況測量圖(二)
P-02-03	文山區指南溪溪溝整治工程現況照片圖
P-02-04	文山區指南溪溪溝整治工程放樣樁位圖(一)
P-02-05	文山區指南溪溪溝整治工程放樣樁位圖(二)
P-02-06	文山區指南溪溪溝整治工程放樣樁位圖(三)
P-02-07	文山區指南溪溪溝整治工程地籍套繪圖
P-02-08	文山區指南溪溪溝整治工程平面配置圖(一)
P-02-09	文山區指南溪溪溝整治工程平面配置圖(二)
P-02-10	文山區指南溪溪溝整治工程平面配置圖(三)
P-02-11	文山區指南溪溪溝整治工程D線縱斷面圖
P-02-12	文山區指南溪溪溝整治工程D線橫斷面圖(一)
P-02-13	文山區指南溪溪溝整治工程D線橫斷面圖(二)
P-02-14	文山區指南溪溪溝整治工程D線橫斷面圖(三)
P-02-15	文山區指南溪溪溝整治工程D線橫斷面圖(四)
D-02-01	RC排水溝詳圖
D-02-02	RC集水井詳圖(一)
D-02-03	RC集水井詳圖(二)
D-02-04	RC集水井詳圖(三)
D-02-05	RC集水井詳圖(四)
D-02-06	既有排水溝新增翼版及溝底破損淘空處理詳圖
D-02-07	石籠及土石籠袋詳圖
P-03-01	內湖區安泰街旁溪溝整治工程現況測量圖
P-03-02	內湖區安泰街旁溪溝整治工程現況照片圖
P-03-03	內湖區安泰街旁溪溝整治工程放樣樁位圖(一)
P-03-04	內湖區安泰街旁溪溝整治工程放樣樁位圖(二)
P-03-05	內湖區安泰街旁溪溝整治工程地籍套繪圖
P-03-06	內湖區安泰街旁溪溝整治工程平面配置圖(一)
P-03-07	內湖區安泰街旁溪溝整治工程平面配置圖(二)
P-03-08	內湖區安泰街旁溪溝整治工程縱斷面圖(一)
P-03-09	內湖區安泰街旁溪溝整治工程縱斷面圖(二)
P-03-10	內湖區安泰街旁溪溝整治工程橫斷面圖(一)
P-03-11	內湖區安泰街旁溪溝整治工程橫斷面圖(二)
P-03-12	內湖區安泰街旁溪溝整治工程橫斷面圖(三)
P-03-13	內湖區安泰街旁溪溝整治工程橫斷面圖(四)
P-03-14	內湖區安泰街旁溪溝整治工程橫斷面圖(五)
P-03-15	內湖區安泰街旁溪溝整治工程橫斷面圖(六)
P-03-16	內湖區安泰街旁溪溝整治工程橫斷面圖(七)
P-03-17	內湖區安泰街旁溪溝整治工程橫斷面圖(八)

臺北市政府工務局大地工程處
111年度臺北市山坡地溪溝改善及設施維護工程
發包圖說

圖 目 錄

圖號	圖名
P-03-18	內湖區安泰街旁溪溝整治工程橫斷面圖(九)
P-03-19	內湖區安泰街旁溪溝整治工程橫斷面圖(十)
D-03-01	河道壓石、崩塌面砌石處理及基礎保護工詳圖
D-03-02	砌石固床工(一)詳圖
D-03-03	砌石固床工(二)詳圖(1)
D-03-04	砌石固床工(二)詳圖(2)
D-03-05	砌石固床工(三)詳圖
X-01	施工中交通安全設施詳圖(一)
X-02	施工中交通安全設施詳圖(二)
X-03	施工中交通安全設施詳圖(三)
X-04	工程告示牌及柔性告示牌示意圖

一般說明：

1.材料強度：

(1)混凝土(28天之規定抗壓強度)

A.版橋、箱涵及鋪面基礎----------fc'=210kg/cm²

B.漿砌石護岸、漿砌石溝、固床工填縫、護岸打底、基礎打底-----fc'=210kg/cm²

(2)所有鋼筋均為竹節筋，並應符合CNS 560 A2006『鋼筋混凝土用鋼筋』之規定，

其稱號對照如下：

設計圖	10ø	13ø	16ø	19ø	22ø	25ø	29ø	32ø	36ø
CNS	D10	D13	D16	D19	D22	D25	D29	D32	D36

鋼筋之材質應依下列規定：

19ø(含)以上　SD420W

16ø(含)以下　SD280

(3)鋼件： ASTM A36, CNS 2473 SS400 或 CNS 2947 SM400

2.設計圖上之尺寸除里程、高程為公尺、鋼件為公厘外；其他未特別註明單位者均以公分計。

3.本設計圖中所稱"工程司"係指本工程業主指派相關人員或委託代辦之監造單位。

4.承包商應查對設計圖所註各部尺寸及高度(程)，如發現任何不符之處，應於施工前通知工程司解釋或修正。

5.承包商於施工前應依工程司之指示，根據提供之平面測量控制點樁位資料於工地範圍內進行施工測量及放樣，如有偏差或與現況不符之情形時，應即提請解釋或修正後辦理。

6.混凝土外露稜線除另有規定外，設2cm之截角。

7.鋼筋之保護層依下列規定：

(1) 與土壤接觸部分：----------7.5cm

(2) 其餘部份：----------5.0cm

8.本工程設計圖說中規定，應辦事項及一切試驗所需費用，均已包含於合約單價或總價內，不另給價。

9.凡須埋置於混凝土內之鐵件或其它物品，均應事先預埋，不得事後敲打補埋。

10.本設計圖中所述工程司之指示，包括同意或核可等，並未解除或減少承包商依照合約及施工說明等，完成本工程之任何責任。

11.承包商應於施工前調查工址既有管線埋設情形，施工時須謹慎保護，承包商如發現既有管線與結構物發生衝突即報請工程司處理。

12.承包商應於施工前將有關場地佈置、施工順序、交通維持、安全措施等施工圖及計畫書提送工程司核準後方可施工。

13.所有混凝土外露面除特別註明者外均應採用清水模板施工，拆模後模板接縫處應依施工說明書等之規定作表面修飾。

14.新澆注混凝土至少應施作連續7日之養護，養護之方式應經工程司核可。

15.施工期間應以環境破壞最少為原則，並採挖填平衡為原則。開挖之土石方應運至下邊坡做為邊坡整平修坡之用，不得堆置於坡頂。

16.本工程位處山坡地溪溝內，施工機具、材料搬運及施工人員安全維護措施，承包商亦應送工程司核准後方可施工。

17.工程設施相關施作位置，得由工程司依現地狀況指示調整。

18.本工程鄰近道路側，承包商施工時應謹慎施工，做好施工中防災設施，且得由工程司依現地狀況指示調整，溪溝底床嚴禁以大型機具進場開挖及施工。

19.本工程各工項之施作位置，得由工程司依現地狀況指示調整之。

20.各項工程應先行施作5公尺長度，經工程司認可後，使得繼續施作。

21.施工時需架設縮時攝影，包含剪輯。

22.本工程需辦理生態檢核，包含生態檢核調查結果、保育措施自主檢查表及定期回收、生態相關檢核表、棲地評估、確認生態保育措施、生態異常狀況處理等資料填寫及報告書提送、相關會議出席。

23.生態檢核施工前項目：

(1) 開工前資料審查，應確認施工計畫書及施工規範等文件中應包含生態保育措施，說明施工擾動範圍（含施工便道及土方、材料堆置區），並以圖面呈現與生態保全對象之相對應位置。

(2) 品質計畫書應納入前階段製作之生態保育措施自主檢查表。

(3) 提送施工前環境保護教育訓練計畫並含生態保育措施，經審查後於開工前之工務會議報告。

(4) 提送施工前執行成果報告書。

24.生態檢核施工中項目：

(1) 配合施工進度執行二次(20%及50%)或依機關指定，於現地勘查評估及監測施工期間友善措施執行確認。

(2) 提送施工中執行成果報告書，或依機關指定提送相關資料。

25.生態檢核施工後(完工)項目：

(1) 完工後執行及確認生態保育措施落實成果，至保固期結束。本項列為植栽保活事項之一，並於保固期屆滿時提送保固期間執行成果報告書，審查通過後，保活期滿一次發還保證金。

26.影片拍攝：包含空拍攝影、勘景，各施工項目拍攝(至少5次)、相關會議出席及成果。

(1) 提送腳本及拍攝計畫。

(2) 人物採訪及提送講稿、拍攝地點選定。

(3) 依機關指定會議備齊影片等資料，包含的進度平面拍攝記錄、腳本及拍攝計畫執行進度等。

(4) 配合機關要求，至少三部影片成果，包含錄音、剪輯、配音、音樂版權、執行企劃費、交通費、美編設計等各項編排修正內容、後製、誤餐費等。

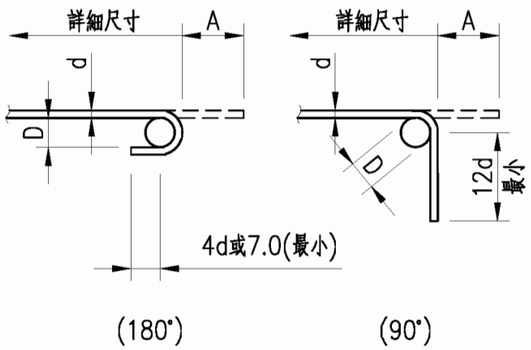

標準彎鉤
N.T.S.

註：D=6d用於10ø−25ø
D=8d用於29ø−36ø

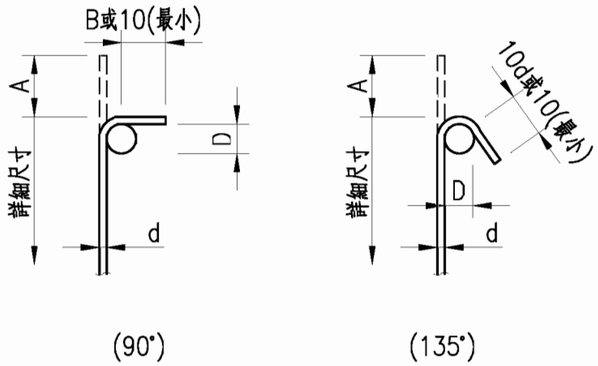

箍筋及繫筋彎鉤
N.T.S.

註：D=4d,B=6d用於10ø−16ø
D=6d,B=12d用於19ø−25ø

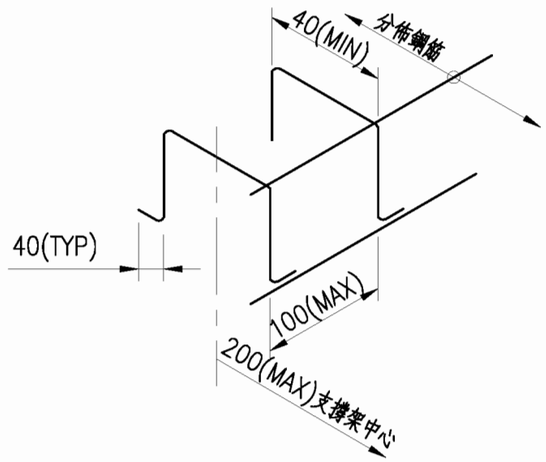

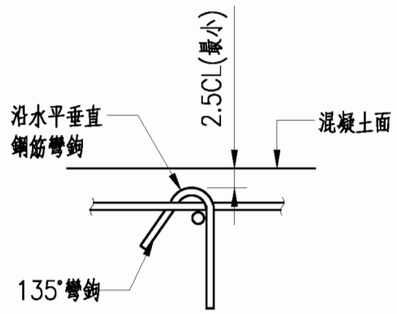

繫筋詳圖
N.T.S.

鋼筋彎曲埋入及搭接長度表

鋼筋符號	混凝土強度(kg/cm²)	最小埋入長度(cm) 壓力側	最小埋入長度(cm) 張力側 其他	最小埋入長度(cm) 張力側 頂層鋼筋	最小搭接長度(cm) 壓力側	最小搭接長度(cm) 張力側 其他	最小搭接長度(cm) 張力側 頂層鋼筋	標準彎鉤 180° A(cm)	標準彎鉤 90° A(cm)	箍筋及繫筋 135° A(cm)	箍筋及繫筋 90° A(cm)
10ø	210	20	30	30	30	30	30	14	13	13	11
	240	20	30	30	30	30	30				
	280	20	30	30	30	30	30				
13ø	210	30	35	45	40	40	60	16	18	17	12
	240	25	35	45	40	40	60				
	280	25	35	45	40	40	60				
16ø	210	35	40	55	50	50	70	19	22	21	16
	240	30	40	55	50	50	70				
	280	30	40	55	50	50	70				
19ø	210	40	50	70	60	65	85	21	26	28	31
	240	40	50	65	60	60	85				
	280	35	50	65	60	60	85				
22ø	210	50	65	90	70	85	115	25	30	32	36
	240	45	60	85	70	80	110				
	280	45	55	75	70	70	100				
25ø	210	55	85	120	80	110	155	28	35	37	41
	240	50	80	110	80	100	140				
	280	50	70	100	80	90	125				
29ø	210	60	110	150	90	140	195	38	41	–	–
	240	55	100	140	90	130	180				
	280	55	90	125	90	115	160				
32ø	210	70	135	190	100	175	245	43	46	–	–
	240	65	125	175	100	160	225				
	280	60	110	155	100	145	205				

組立鋼筋支撐架採用原則及計價標準如下：
1.版厚50cm以下採用13ø鋼筋(2.9kg/cm³)。
2.版厚50−100cm採用16ø鋼筋(3.2kg/cm³)。
3.版厚101−150cm採用19ø鋼筋(3.5kg/cm³)。
4.版厚151−200cm採用22ø鋼筋(4.1kg/cm³)。
5.版厚200cm以上採用25ø鋼筋(5.2kg/cm³)。
6.若已設計垂直剪力鋼筋者，則不再供給組立支撐架鋼筋數量。
7.斜撐鋼筋應由承商自行依需要設置，不另計價。

鋼筋組立支撐架示意圖及計價標準
N.T.S.

附註：
1.除工程司之准許外，所有鋼筋必須冷彎。
2.除圖面註明或工地工程師之准許外，不得將鋼筋部份埋入混凝土後再行彎曲之。
3.本圖中鋼筋彎曲埋入及搭接長度表編製之依據爲:
16ø以下(含16ø)鋼筋2800kg/cm²。
19ø以上(含19ø)鋼筋4200kg/cm²。
4.頂層鋼筋係指水平鋼筋底面下之混凝土厚度超過30cm者。
5.鋼筋之搭接應交錯排列，在規定搭接長度內搭接鋼筋面積之最高百分率爲50%。

臺北市政府工務局大地工程處	工程名稱: 111年度臺北市山坡地溪溝改善及設施維護工程	開巨技術顧問有限公司	繪圖 李鴻鈞	審核 陳品之	圖名	鋼筋彎鉤、埋設、搭接、支撐標準圖	圖號	A-05	頁碼	第 頁
			設計 葉竑蔚							共 頁
			日期 111.02	核准 王存欵						

喬木植栽

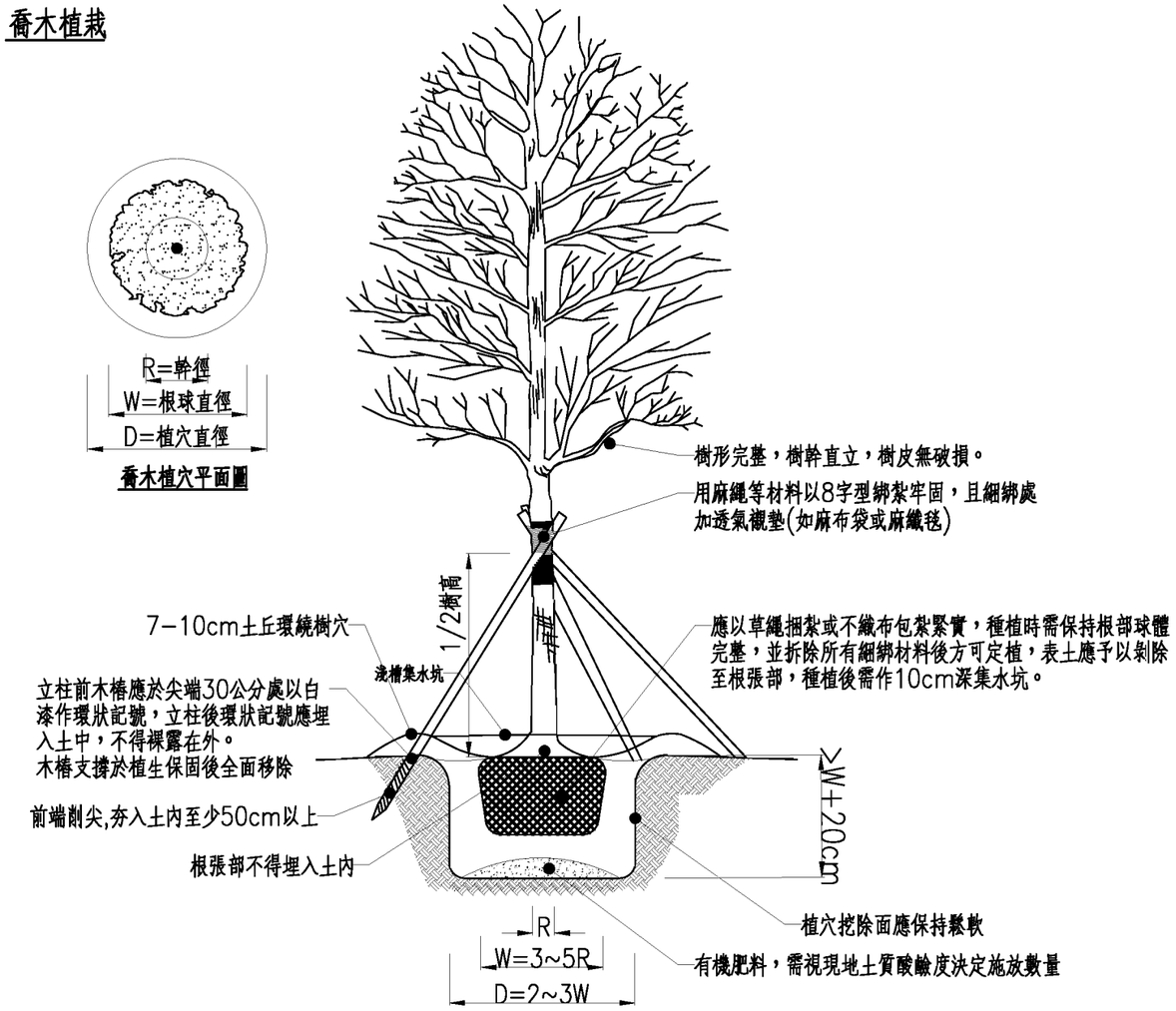

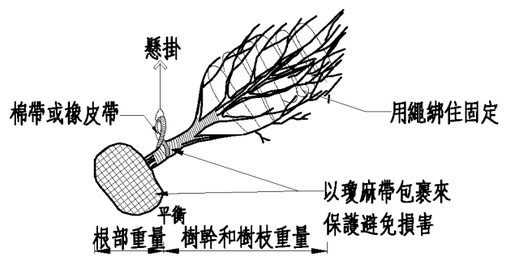

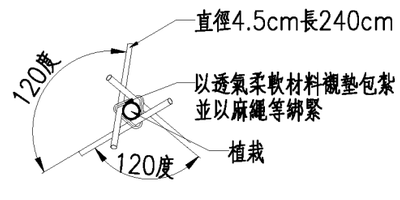

適用範圍：

包括平地或邊坡植樹時之樹苗、中耕、清理、細整地、植穴開挖、種植、施肥、換土、澆水、樹木支撐及後續補植、病蟲害防治等保活工作在內。

材料規格：

1.樹苗:

(1)苗木胸高直徑以4~6cm、活冠比>1/2為原則，且應生長茂盛，樹形良好，無病蟲害，並以全樹形與不截頂為宜。

(2)種植前應為合格之苗木，不合格者應隨時運離工區，不得留置現場。合格之苗木不得具有下列情形：

A.不符合規格尺度者。

B.有顯著病蟲害、折枝折幹、裂幹、肥害、藥害、老衰、老化、樹皮破傷者。

C.樹型不端正、幹過於彎曲、樹冠過於稀疏、偏斜及畸型者。

D.挖取後擱置過久，根部乾涸、葉芽枯萎或掉落者。

E.整型類植物材料，其型狀不顯著或損壞原型者。

F.護根土球不夠大、破裂、鬆散不完整，或偏斜者。

G.高壓苗、杆插苗，未經苗圃培養2年以上者。

H.樹幹上附有有害植物者。

2.土壤:

(1)如需客土，以採用砂質土壤或透水性良好土壤為原則，且不含礫石、泥塊、雜草根及其他有毒或有礙生長之雜物，並經工程司認可。

(2)客土之採挖堆積，裝運及施放等，應由承包商自行辦理，該土壤施放沉落壓實後不得小於契約圖說所示之深度，當地面有雜物覆蓋或表土過份濕潤時，不可施放該土壤。

3.土壤改良物：包括泥炭土、蛇木屑、珍珠石或蛭石等。

4.肥料及農藥:

(1)有機肥料:有機物經腐熟發酵後而成，如堆肥、廄肥或經工程司核可含有效肥分之有機物，如泥炭苔、大豆粕等。

(2)化學肥料、複合肥料：須經工程司核可之產品。

(3)農藥:包括除草劑、殺蟲劑、殺菌劑及其他農藥。

5.支架:(1)支架之支數、直徑、尺度及固定方式如圖說所示。支架應為無裂縫之木料與竹料；另杉木等木料需經防腐處理後方可使用。

(2)苗木用支架保護時，承包商應視支架種類及風向，設立穩固並確具保護作用之支架，其與苗木接觸處應墊以布條或柔軟之透氣物質，以防苗木受傷。另支架支撐以1年為原則。

6.水：不得為工業廢水或含有毒物質之污水，若因澆水不當致植物產生不良影響時，承包商應負完全責任。

施作原則：

1.施工廠商須於開工次起日60日內會同機關及監造單位辦理驗苗。

2.施工前應提出施工計畫，內容須包含本章所用材料或產品之監測及防治紅火蟻入侵之計畫。

3.苗木植栽時施工廠商須會同機關內具有植栽專業之人員及監造單位方可進行植栽作業。

4.移植工作前應配合樹型做適當之修剪及斷根處理，並以清除不良枝為限，以利植栽生長存活，相關修剪規定詳樹木修剪圖說辦理。

5.斷根處理:

(1)次數應依植物種類而做彈性調整，原則上樹徑10~29㎝者斷根一次，29㎝以上者分二次進行，第二次斷根需在第一次斷根後60~90日實施，最後一次斷根至移植之時間至少為60~90日。

(2)應先確定根球之大小，以能保存最大之根系範圍為原則，先將預留根球的範圍標示在地上，分出第一次及第二次斷根部位，然後在斷根部位鏟出一條約20㎝以上寬度之環溝，其中所遇粗細根均予鋸斷修剪，環溝深度視根系的深淺而定，約為30~80cm。

(3)所斷之細根應以剪刀修平，大根則以鋸子或其他工具切斷，再以刀削平切口。其所使用之工具必須鋒利，務使其傷口平滑，以助癒合組織之形成並快速長出新根。

6.斷根後應於當日內立支柱以加強支持或設立其他保護設施，使其不受行人侵害，或風雨之沖蝕損害；斷根至種植及保活期間如有植株倒伏或支架損壞，承包商應隨時扶正或修換。

7.修剪及斷根後仍須辦理澆水及噴藥等必要之養護工作，以保持植株優良成長。

8.植穴大小為根球直徑的2~3倍，如植穴排水不良，則以5倍為宜；另種植前需回填至根球底部。穴內掘出之石礫及混凝土塊與其他有礙生長之雜物均應運離現場。

9.植穴挖好後，在穴底鋪置有機質肥料或其他適用之砂質壤土、客土等拌和物。

10.於邊坡種植施工時，於栽植時應注意雨水排除方向，以避免沖失根部土壤。並應配合水土保持工程處理，視實際情形由高處往低處分階段栽植。

11.苗木植栽完成後應立即澆水約5公升(緩慢澆置)

12.施工廠商應於全部植樹工作完工，其成活率達100%以上時報請工程司辦理驗收。保活期間，若發現有病蟲害及雜草時，應隨時防治及清除。

臺北市政府工務局大地工程處	工程名稱: 111年度臺北市山坡地溪溝改善及設施維護工程	開巨技術顧問有限公司	繪圖	李鴻鈞	審核	陳品之	圖名	喬木植栽	圖號	A-06	頁碼	第 頁
			設計	葉竑蔚	核准	王存欵						共 頁
			日期	111.02								

樹木修剪

一、樹木修剪標準

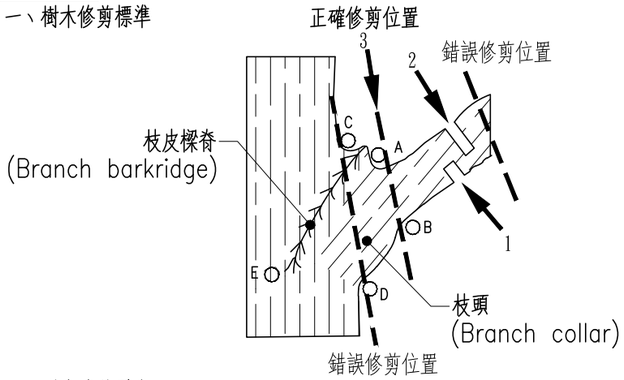

二、樹木修剪型式

（一） 枝條清理：清理包括修剪或移除不良的枝幹，例如：枯枝、病枝、腐朽 枝、破裂枝與內向交錯枝。
主枝的修剪方式，其樹冠高度應大於1/2樹高。

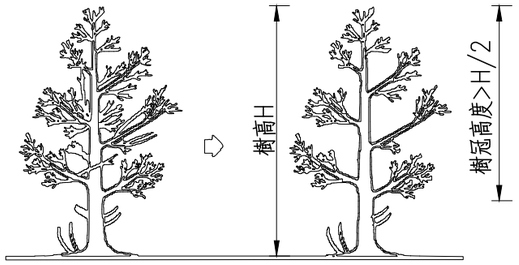

（二） 短剪：修剪枝幹，以降低高度或寬幅的修剪方式。

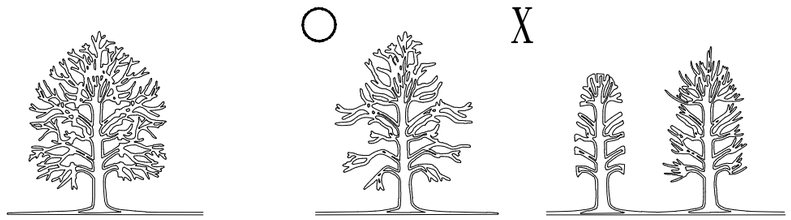

（三） 矮剪：修剪主要主幹、主枝，以達到降低樹木高度的修剪。有主枝1/3粗細以上之側枝取代主枝，
且非必要不得修剪主幹；另結構主枝應予以保留。

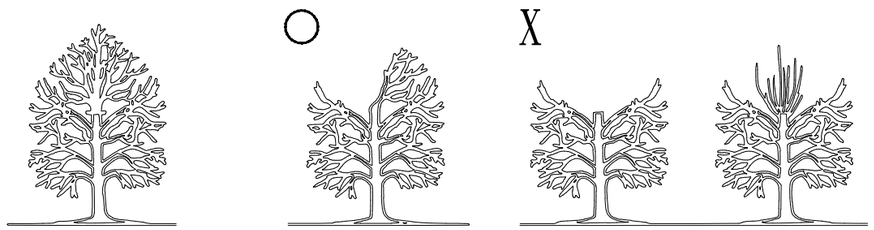

（四） 疏剪：修剪以減低枝條的密度且需維持基本樹型。

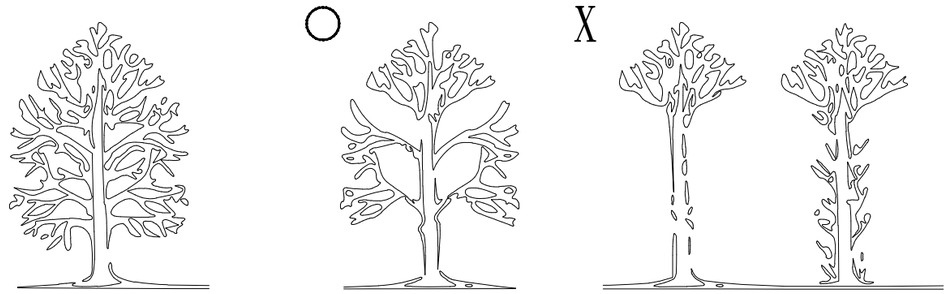

（五） 避免獅尾剪：避免大量去除主幹、主枝的下位側枝以及內部枝條。

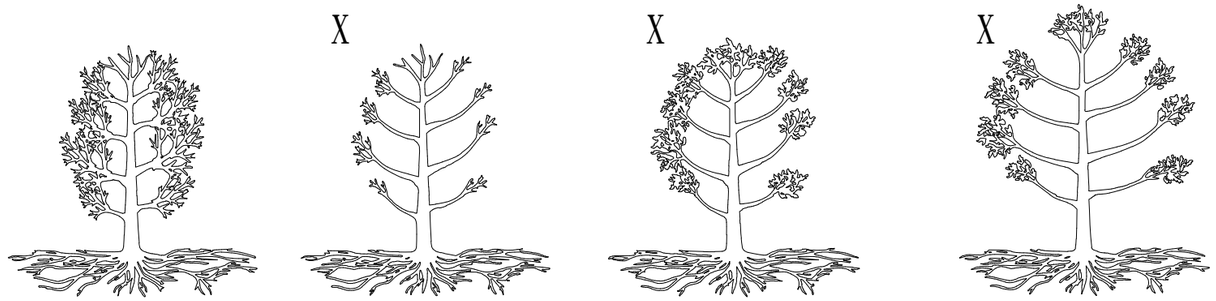

修剪施作原則：

1.修剪應先進行清理枝條修剪，再進行目的性修剪，惟新植之樹木，修剪應限於清理不良枝條。
2.修剪應保持原生型，主幹與結構主枝應予保留，主枝修剪時應有1/3粗細以上取代主枝為原則，且每一分叉主枝以修剪主枝(幹)方式進行。
3.每季修剪葉量原則不超過總葉量25%。修剪的百分比和位置分配應根據植物的種類、年齡、健康和地點進行調整。
4.樹冠高度應大於1/2樹高，但人行道樹木下位枝淨空高度為2~2.5m，車行道下位枝淨空高度為4~4.5m為原則。
5.修剪後應使切口表面平坦，且不可使樹皮剝離；側枝修剪移除時，應避免損壞樹體的其他部分，枝條修剪時應採三段式修剪法為原則。

修剪施工注意事項：

1.2月至4月修剪內容可包含矮剪、短剪、疏剪等修剪強度高者。5月至8月針對危險枝條、枯枝、腐朽枝、過長枝條等修剪強度低者。常綠樹宜於春季萌芽前修剪，落葉樹宜於休眠期(落葉後)修剪，觀花植物如櫻花，宜在開花後修剪。
2.廠商應於施工前3日通知樹木管理單位、監造單位、當地里長，並張貼公告周知、電請當地里長協助廣播，讓里民了解行道樹修剪時間、地點，確實減少施作當日樹下停車情形以避免車輛污損，並利工進。施工當日如仍有車輛停放於待修剪樹木下方，則車輛應覆蓋帆布或其他保護設施防止樹枝、葉屑、樹汁等掉落污損車輛，所需帆布由廠商自備，如有損及車輛概由廠商負責。
3.廠商應自備修剪所需之掃把、手鋸、畚箕、鏈鋸、繩索、長柄鐮刀、毛刷、樹脂、警示帶、員工安全帽及反光背心、安全帶等資材及高空作業車、碎木機等機具，且員工穿著之工作服應明顯標示廠商名稱，所備之機具及工作方法應符合勞工安全衛生等相關法令規定。高空作業車修剪時，需全程配帶安全帶。
4.當日修剪樹枝應即載運至指定地點或經核准之地點集中堆置並即覆蓋帆布保持整潔，不得遺留現場，載運樹枝、葉之車輛應以黑網覆蓋，避免沿路散落，所需黑網、帆布由廠商自備。
5.為維護施工期間交通秩序確保安全，廠商應依「臺北市區道路施工交通安全設施須知」規定設置交通安全設施，管制人、車通行，避免誤闖造成公安意外。施工期間，廠商應確實做好交通管制、安全措施及勞工安全衛生法相關規定，若因廠商疏失發生意外事故，法律責任與賠償費用概由廠商負責。
6.樹木修剪應盡量避免封閉道路，如需封閉道路施工，應事前依程序向主管機關申請。

臺北市政府工務局大地工程處	工程名稱: 111年度臺北市山坡地溪溝改善及設施維護工程	開巨技術顧問有限公司	繪圖	李鴻鈞	審核	陳品之	圖名	樹木修剪	圖號	A-07	頁碼	第 頁
			設計	葉竑蔚	核准	王存欵						共 頁
			日期	111.02								

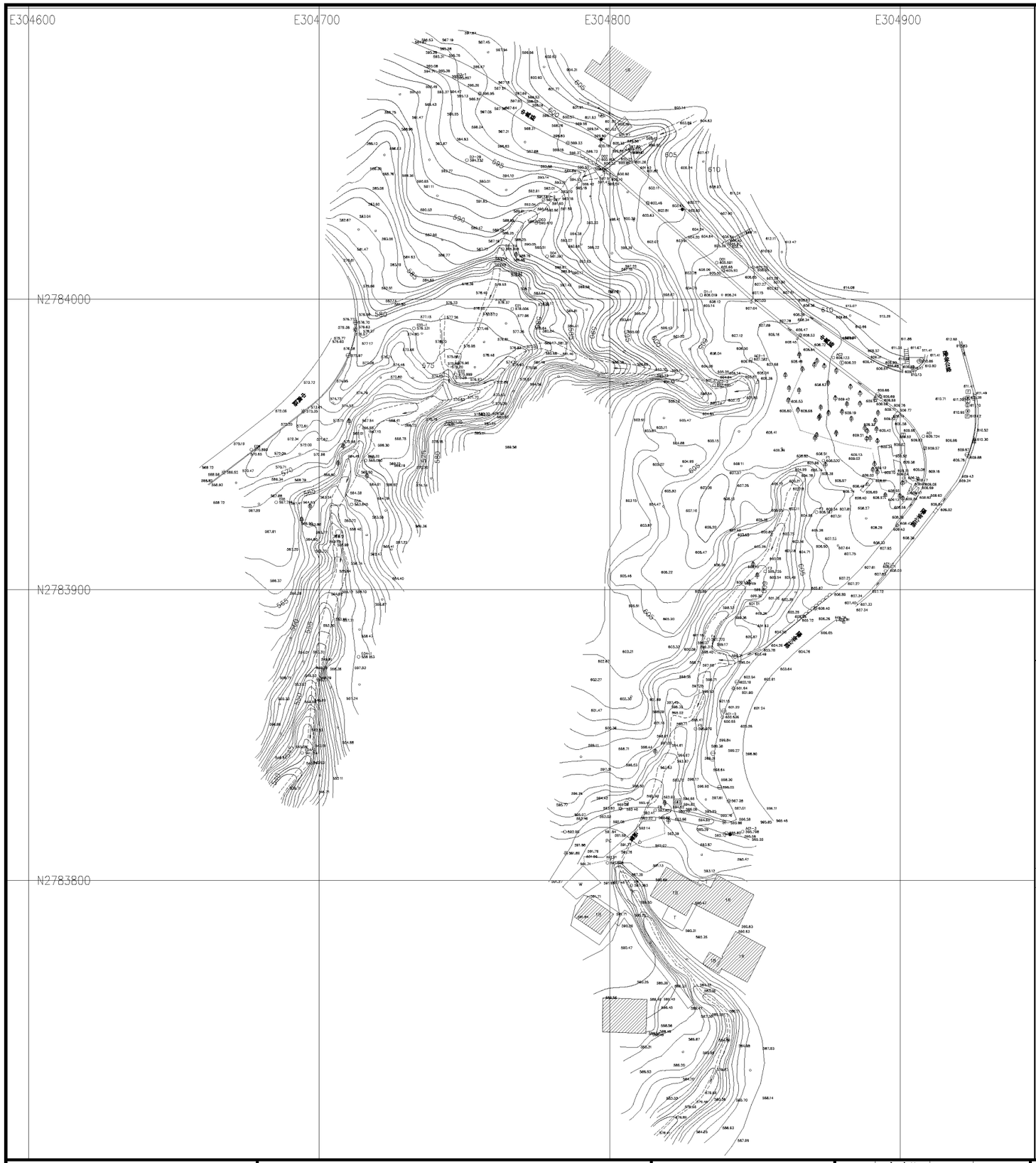

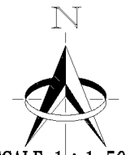

SCALE=1：1,500
單位：公尺

控制點成果表

點號	N	E	Z
D01	2784012.540	304836.862	605.591
D02	2784048.010	304796.176	600.163
D03	2784026.188	304774.736	590.470
D04	2784014.685	304778.498	591.397
D2-2A	2784017.194	304763.213	585.801
E01	2783996.625	304766.502	578.006
E02	2783974.090	304747.075	575.999
E03	2783944.442	304716.110	568.080
E04	2783929.337	304711.211	563.840
E04-1	2783876.912	304713.631	558.153
E04-2	2783843.825	304694.193	541.714
E05	2783930.089	304685.274	567.796
E06	2783948.194	304676.717	570.890
AC2-1	2783979.335	304848.643	607.282
AC2-2	2783970.406	304835.953	602.440
D01	2784012.540	304836.862	605.591
D1-1	2784001.361	304831.529	606.019
AC2	2783979.807	304876.972	609.123
AC1	2783952.779	304907.931	609.734
F1	2783944.420	304873.536	608.520
F6	2783824.126	304815.643	592.827
F7	2783806.057	304799.264	591.538

備註：參照都市計畫地形圖之坐標(TWD97)及高程系統施測

圖例

路燈		導線點	AC2 609.123
電力線桿		溝底高程	
電話線桿		獨立點	608.34
街道名牌		路邊線	
公車站牌		壘石坎	
電器設備		溪溝線	
獨立樹		地類界	
果園		流水方向	
闊葉樹		明溝	
混泥土路面	PC	路邊線	
門		計曲線	
圓形電力人孔	E	首曲線	
圓形兩水人孔	D	永久性房屋	
圓形制水閥	W	階梯	
方形消防栓	F	涵管	
水錶	水		
方形電信人孔	T		
水塔			

臺北市政府工務局大地工程處	工程名稱: 111年度臺北市山坡地溪溝改善及設施維護工程	開巨技術顧問有限公司	繪圖	李鴻鈞	審核	陳品之	圖名	北投區紫明溪整體環境營造工程現況測量圖	圖號 P-01-01	頁碼 第 頁 共 頁
			設計	葉竑蔚	核准	王存欵				
			日期	111.02						

中興路旁排水溝匯入紫明溪

中興路下銜接上游溪溝之涵管

既有坑溝溝形小而窄

坑溝邊坡裸露，溝底多為塊石

匯流處植生狀況良好

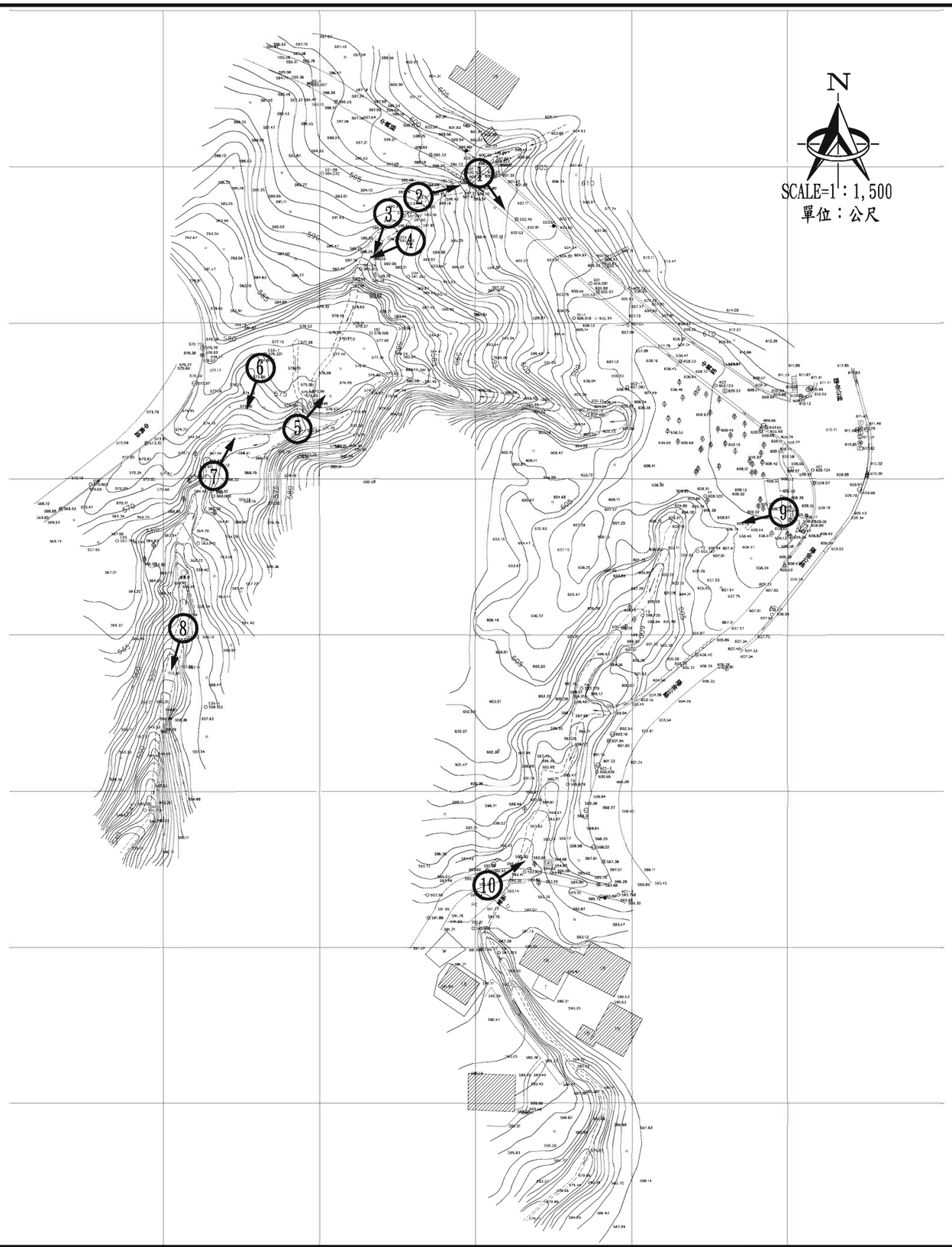

沿線雜枝、落葉堆積

溝形較寬處，兩側裸露岩坡，管線甚多

溫泉出口下游情形

支流源頭植生狀況良好

臨路集水井匯集上游逕流

臺北市政府工務局大地工程處	工程名稱: 111年度臺北市山坡地溪溝改善及設施維護工程	開巨技術顧問有限公司	繪圖	李鴻鈞	審核	陳品之	圖名	北投區紫明溪整體環境營造工程現況照片圖	圖號	P-01-02	頁碼	第 頁
			設計	葉竑蔚	核准	王存欽						共 頁
			日期	111.02								

N

SCALE=1：700
單位：公尺

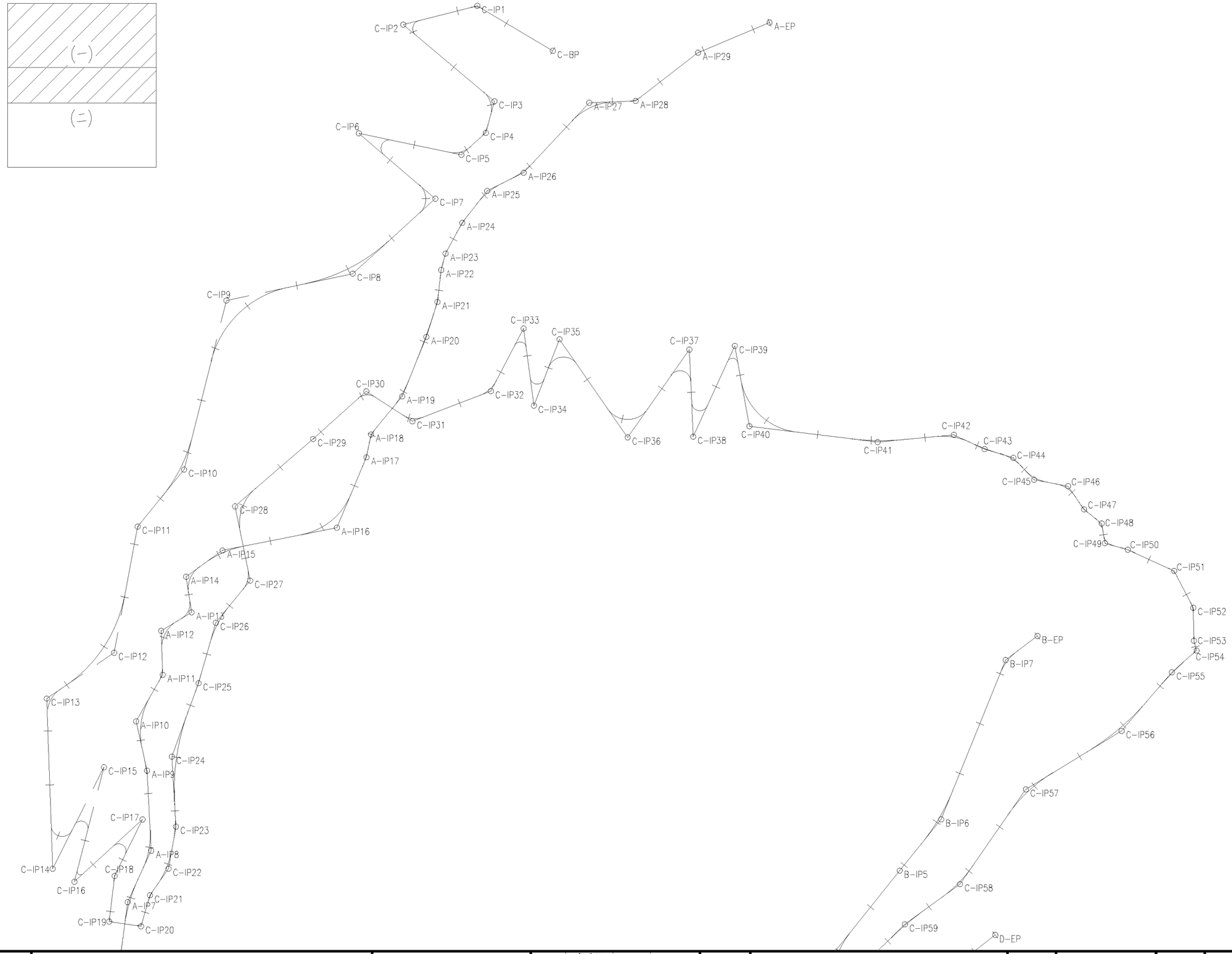

臺北市政府工務局大地工程處	工程名稱: 111年度臺北市山坡地溪溝改善及設施維護工程	開巨技術顧問有限公司	繪圖	李鴻鈞	審核	陳品之	圖名	北投區紫明溪整體環境營造工程放樣樁位圖(一)	圖號	P-01-03	頁碼	第 頁 共 頁
			設計	葉妘蔚	核准	王存欵						
			日期	111.02								

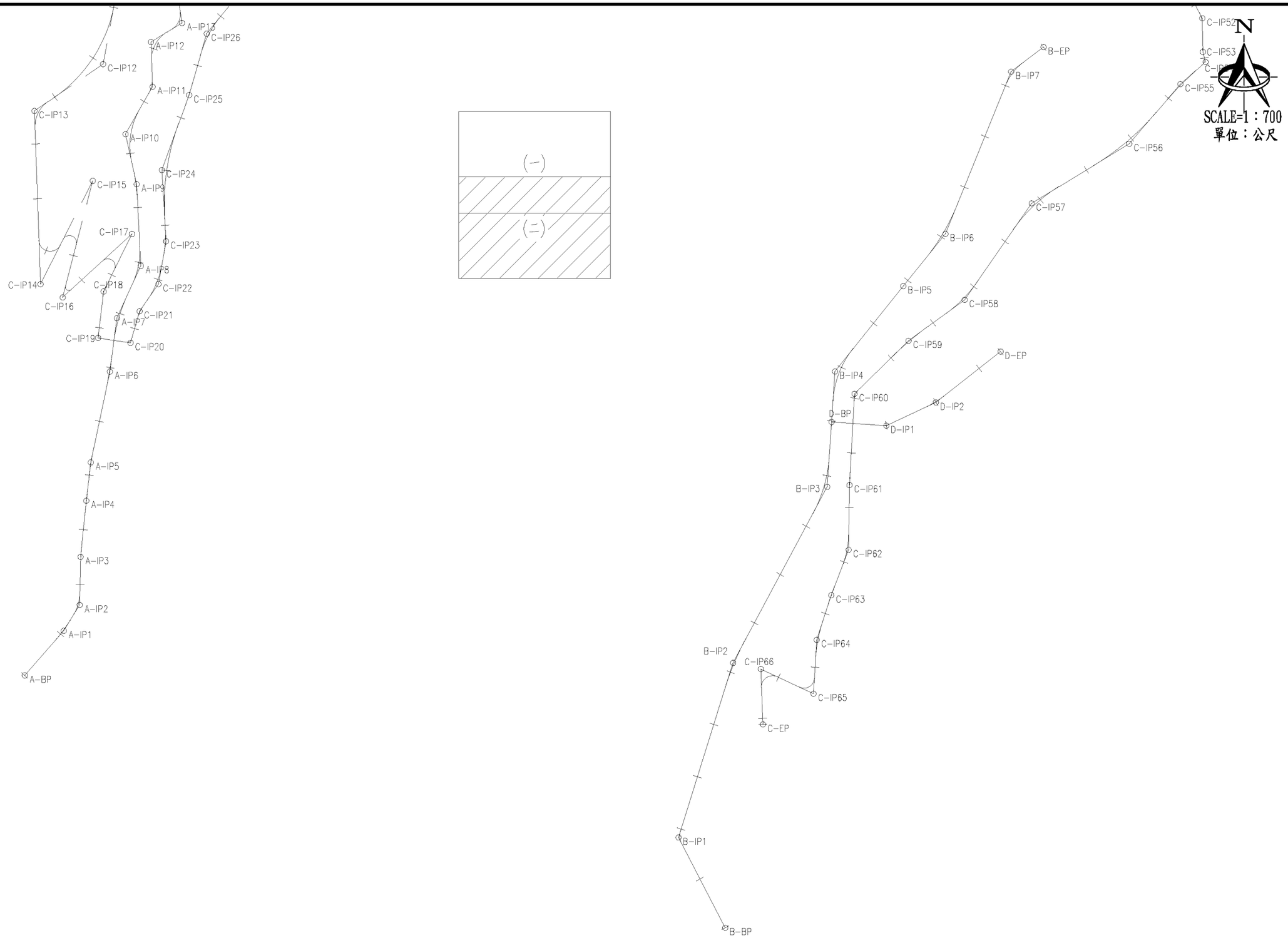

臺北市政府工務局大地工程處	工程名稱: 111年度臺北市山坡地溪溝改善及設施維護工程	開巨技術顧問有限公司	繪圖	李鴻鈞	審核	陳品之	圖名	北投區紫明溪整體環境營造工程放樣樁位圖(二)	圖號	P-01-04	頁碼	第 頁
			設計	葉竑蔚	核准	王存欵						共 頁
			日期	111.02								

A線放樣樁位一覽表

編號	縱座標N	橫座標E	半徑	角度差值	弦長	切線長TL	曲線長CL	矢距SL	BC樁號	MC 樁號	EC樁號
A-IP1	2783838.275	304693.3018	26.686	9.4845 (d)	4.412	2.214	4.418	0.092	A-0+008.59	A-0+010.80	A-0+013.01
A-IP2	2783842.986	304696.2054	6.932	30.5749 (d)	3.655	1.895	3.699	0.254	A-0+014.43	A-0+016.33	A-0+018.13
A-IP3	2783851.763	304696.3690	74.665	4.7412 (d)	6.177	3.091	6.178	0.064	A-0+021.92	A-0+025.01	A-0+028.10
A-IP4	2783862.005	304697.4110	403.81	0.8934 (d)	6.297	3.148	6.297	0.012	A-0+032.16	A-0+035.31	A-0+038.45
A-IP5	2783868.983	304698.2310	60.771	5.1597 (d)	5.471	2.738	5.473	0.062	A-0+039.59	A-0+042.33	A-0+045.07
A-IP6	2783885.551	304701.7110	88.924	4.4146 (d)	6.85	3.428	6.852	0.066	A-0+055.83	A-0+059.26	A-0+062.68
A-IP7	2783895.279	304702.9828	30.949	17.1249 (d)	9.216	4.66	9.25	0.349	A-0+064.41	A-0+069.06	A-0+073.66
A-IP8	2783904.835	304707.3525	14.447	27.5427 (d)	6.878	3.541	6.945	0.428	A-0+075.96	A-0+079.50	A-0+082.91
A-IP9	2783919.707	304706.5809	23.961	9.4490 (d)	3.947	1.98	3.952	0.082	A-0+092.28	A-0+094.26	A-0+096.23
A-IP10	2783928.857	304704.5661	13.388	42.1360 (d)	9.625	5.157	9.845	0.959	A-0+098.46	A-0+103.62	A-0+108.31
A-IP11	2783937.501	304709.5001	4.86	31.8217 (d)	2.664	1.385	2.699	0.194	A-0+111.72	A-0+113.10	A-0+114.42
A-IP12	2783945.664	304709.2001	5.915	60.8217 (d)	5.988	3.472	6.279	0.944	A-0+117.73	A-0+121.20	A-0+124.01
A-IP13	2783949.104	304714.8616	3.13	67.4979 (d)	3.478	2.091	3.687	0.634	A-0+125.07	A-0+127.16	A-0+128.76
A-IP14	2783955.718	304713.8398	5.014	62.8882 (d)	5.231	3.066	5.503	0.863	A-0+130.29	A-0+133.36	A-0+135.79
A-IP15	2783960.614	304720.6039	18.888	24.6806 (d)	8.073	4.132	8.136	0.447	A-0+136.95	A-0+141.08	A-0+145.08
A-IP16	2783964.823	304741.8406	12.494	56.0396 (d)	11.739	6.649	12.22	1.659	A-0+155.95	A-0+162.60	A-0+168.17
A-IP17	2783977.926	304747.3347	19.381	11.3849 (d)	3.845	1.932	3.851	0.096	A-0+173.80	A-0+175.73	A-0+177.65
A-IP18	2783982.173	304748.1882	6.38	27.9889 (d)	3.086	1.59	3.117	0.195	A-0+178.46	A-0+180.05	A-0+181.58
A-IP19	2783989.238	304753.9815	20.131	17.2547 (d)	6.04	3.054	6.063	0.23	A-0+186.07	A-0+189.12	A-0+192.13
A-IP20	2784000.276	304758.4631	114.52	4.4915 (d)	8.975	4.491	8.977	0.088	A-0+196.50	A-0+200.99	A-0+205.48
A-IP21	2784006.775	304760.5254	13.683	10.9702 (d)	2.616	1.314	2.62	0.063	A-0+206.49	A-0+207.80	A-0+209.11
A-IP22	2784012.713	304761.2161	23.12	8.2170 (d)	3.313	1.661	3.316	0.06	A-0+212.11	A-0+213.77	A-0+215.43
A-IP23	2784015.757	304762.0236	5.782	13.5669 (d)	1.366	0.688	1.369	0.041	A-0+216.23	A-0+216.92	A-0+217.60
A-IP24	2784021.472	304765.1157	26.308	9.5632 (d)	4.386	2.201	4.391	0.092	A-0+221.21	A-0+223.41	A-0+225.60
A-IP25	2784027.406	304769.7494	14.068	25.5308 (d)	6.217	3.187	6.269	0.357	A-0+227.74	A-0+230.93	A-0+234.01
A-IP26	2784030.785	304776.5301	14.72	20.3382 (d)	5.198	2.64	5.225	0.235	A-0+235.76	A-0+238.40	A-0+240.98
A-IP27	2784043.770	304788.7139	11.344	44.5298 (d)	8.596	4.644	8.816	0.914	A-0+251.50	A-0+256.15	A-0+260.32
A-IP28	2784044.116	304797.3296	3.13	35.4175 (d)	1.904	0.999	1.935	0.156	A-0+263.30	A-0+264.30	A-0+265.23
A-IP29	2784053.070	304808.9102	3.13	14.8525 (d)	0.809	0.408	0.811	0.026	A-0+278.47	A-0+278.87	A-0+279.28

B線放樣樁位圖一覽表

編號	縱座標N	橫座標E	半徑	角度差值	弦長	切線長TL	曲線長CL	矢距SL	BC樁號	MC 樁號	EC樁號
B-IP1	2783800.585	304805.3905	3.002	44.7133 (d)	2.284	1.235	2.343	0.244	B-0+017.29	B-0+018.53	B-0+019.64
B-IP2	2783832.422	304815.3302	52.429	10.7920 (d)	9.861	4.952	9.875	0.233	B-0+046.80	B-0+051.75	B-0+056.68
B-IP3	2783864.526	304832.4944	25.722	24.2719 (d)	10.815	5.531	10.897	0.588	B-0+082.60	B-0+088.13	B-0+093.49
B-IP4	2783885.569	304833.9139	17.31	34.8057 (d)	10.354	5.426	10.515	0.83	B-0+103.63	B-0+109.05	B-0+114.14
B-IP5	2783901.139	304846.3721	204.68	0.2637 (d)	0.942	0.471	0.942	0.001	B-0+128.19	B-0+128.66	B-0+129.13
B-IP6	2783910.664	304854.0650	39.902	16.8979 (d)	11.726	5.927	11.768	0.438	B-0+134.97	B-0+140.90	B-0+146.74
B-IP7	2783940.242	304866.0338	10.073	30.8620 (d)	5.361	2.781	5.426	0.377	B-0+169.94	B-0+172.72	B-0+175.37

C線放樣樁位一覽表(一)

編號	縱座標N	橫座標E	半徑	角度差值	弦長	切線長TL	曲線長CL	矢距SL	BC樁號	MC 樁號	EC樁號
C-IP1	2784061.774	304767.9140	2.735	45.0012 (d)	2.094	1.133	2.148	0.225	C-0+015.19	C-0+016.33	C-0+017.34
C-IP2	2784058.29	304754.1659	1.567	125.7377 (d)	2.788	3.057	3.438	1.869	C-0+027.34	C-0+030.39	C-0+030.77
C-IP3	2784044.05	304771.1120	4.123	65.2444 (d)	4.445	2.639	4.695	0.772	C-0+047.21	C-0+049.85	C-0+051.91
C-IP4	2784038.179	304769.5075	5.237	32.8697 (d)	2.963	1.545	3.004	0.223	C-0+053.81	C-0+055.35	C-0+056.81
C-IP5	2784034.106	304764.9597	4.282	53.6944 (d)	3.868	2.167	4.013	0.517	C-0+059.21	C-0+061.37	C-0+063.22
C-IP6	2784038.099	304745.9275	1.567	151.3302 (d)	3.036	6.13	4.138	4.761	C-0+074.37	C-0+080.50	C-0+078.51
C-IP7	2784025.96	304760.1314	3.474	97.2431 (d)	5.213	3.943	5.896	1.781	C-0+087.12	C-0+091.06	C-0+093.01
C-IP8	2784012.019	304744.7768	32.946	30.2383 (d)	17.186	8.901	17.387	1.181	C-0+100.91	C-0+109.81	C-0+118.29
C-IP9	,2784007.0356	304721.3343	18.646	63.9383 (d)	19.745	11.638	20.808	3.334	C-0+121.72	C-0+133.36	C-0+142.53
C-IP10	2783975.639	304713.4702	29.89	25.0682 (d)	12.973	6.645	13.077	0.73	C-0+156.61	C-0+163.26	C-0+169.69
C-IP11	2783965.042	304704.8496	3.344	28.5461 (d)	1.649	0.851	1.666	0.107	C-0+175.86	C-0+176.71	C-0+177.52
C-IP12	2783941.605	304700.4704	26.097	45.1641 (d)	20.043	10.854	20.572	2.167	C-0+189.66	C-0+200.51	C-0+210.23
C-IP13	2783933.087	304687.9612	5.60	57.7439 (d)	5.404	3.086	5.64	0.794	C-0+211.43	C-0+214.51	C-0+217.07
C-IP14	2783901.482	304689.0627	2.05	151.1931 (d)	3.972	7.984	5.411	6.193	C-0+237.62	C-0+245.61	C-0+243.03
C-IP15	2783920.329	304698.5874	1.298	167.6599 (d)	2.581	12.006	3.798	10.778	C-0+244.16	C-0+256.16	C-0+247.96
C-IP16	2783899.079	304693.1034	0.632	146.9132 (d)	1.212	2.128	1.62	1.587	C-0+255.77	C-0+257.90	C-0+257.39
C-IP17	2783910.643	304705.7494	1.362	158.7177 (d)	2.676	7.246	3.772	6.012	C-0+265.15	C-0+272.40	C-0+268.92
C-IP18	2783900.15	304700.5690	6.343	19.4642 (d)	2.144	1.088	2.155	0.093	C-0+272.29	C-0+273.38	C-0+274.45
C-IP19	2783891.685	304699.5580	0.774	88.2327 (d)	1.077	0.75	1.192	0.304	C-0+281.13	C-0+281.88	C-0+282.32
C-IP20	2783890.792	304705.4775	0.867	82.5806 (d)	1.145	0.762	1.25	0.287	C-0+286.80	C-0+287.56	C-0+288.05
C-IP21	2783896.556	304707.1299	8.587	18.8974 (d)	2.819	1.429	2.832	0.118	C-0+291.85	C-0+293.28	C-0+294.69
C-IP22	2783901.491	304710.5719	16.311	24.8445 (d)	7.017	3.593	7.073	0.391	C-0+295.68	C-0+299.27	C-0+302.75
C-IP23	2783909.307	304711.9572	18.679	13.4370 (d)	4.371	2.2	4.381	0.129	C-0+304.90	C-0+307.10	C-0+309.28
C-IP24	2783922.304	304711.1881	43.48	23.3765 (d)	17.617	8.995	17.74	0.921	C-0+311.10	C-0+320.10	C-0+328.84
C-IP25	2783935.951	304716.1525	66.687	4.0554 (d)	4.719	2.361	4.72	0.042	C-0+332.01	C-0+334.37	C-0+336.73
C-IP26	2783947.173	304719.3564	20	23.2772 (d)	8.07	4.119	8.125	0.42	C-0+341.92	C-0+346.04	C-0+350.04
C-IP27	2783955	304725.7429	4.385	50.6922 (d)	3.755	2.077	3.88	0.467	C-0+353.95	C-0+356.03	C-0+357.83
C-IP28	2783968.804	304722.9393	8.639	60.6870 (d)	8.729	5.057	9.15	1.371	C-0+364.78	C-0+369.84	C-0+373.93
C-IP29	2783981.388	304737.5214	12.206	1.0837 (d)	0.231	0.115	0.231	0.001	C-0+388.02	C-0+388.14	C-0+388.25
C-IP30	2783990.169	304747.3157	2.576	74.8184 (d)	3.13	1.97	3.364	0.667	C-0+399.32	C-0+401.29	C-0+402.68
C-IP31	2783984.622	304755.8766	3.951	53.9128 (d)	3.582	2.009	3.718	0.482	C-0+408.91	C-0+410.91	C-0+412.62
C-IP32	2783990.204	304770.4389	5.931	41.4282 (d)	4.196	2.243	4.289	0.41	C-0+423.97	C-0+426.21	C-0+428.25
C-IP33	2784001.837	304776.5210	1.127	144.8292 (d)	2.148	3.555	2.848	2.603	C-0+435.58	C-0+439.14	C-0+438.43
C-IP34	,2783987.5098	304778.4251	1.324	151.3438 (d)	2.565	5.183	3.497	4.026	C-0+444.15	C-0+449.33	C-0+447.64
C-IP35	,2783999.8388	304783.1790	2.962	124.1245 (d)	5.233	5.585	6.417	3.36	C-0+450.09	C-0+455.68	C-0+456.51
C-IP36	2783981.61	304795.8432	4.467	110.1211 (d)	7.324	6.394	8.586	3.333	C-0+466.72	C-0+473.12	C-0+475.31
C-IP37	2783997.908	304807.2930	2	142.3321 (d)	3.786	5.864	4.968	4.195	C-0+482.97	C-0+488.83	C-0+487.94
C-IP38	2783981.747	304808.0208	1.51	152.8382 (d)	2.935	6.249	4.027	4.92	C-0+492.00	C-0+498.25	C-0+496.03
C-IP39	2783998.6	304815.7309	1	145.0721 (d)	1.908	3.179	2.532	2.332	C-0+505.13	C-0+508.31	C-0+507.67
C-IP40	2783983.685	304818.4534	11.973	72.6388 (d)	14.183	8.802	15.18	2.887	C-0+510.85	C-0+519.65	C-0+526.03
C-IP41	2783980.756	304842.2541	45.488	12.3691 (d)	9.801	4.929	9.82	0.266	C-0+536.28	C-0+541.21	C-0+546.10
C-IP42	2783982.083	304856.4169	11.939	30.1180 (d)	6.204	3.212	6.276	0.425	C-0+552.18	C-0+555.39	C-0+558.46
C-IP43	2783979.456	304862.1113	28.818	7.8285 (d)	3.934	1.972	3.937	0.067	C-0+559.54	C-0+561.52	C-0+563.48
C-IP44	2783977.827	304867.4614	9.837	29.6979 (d)	5.042	2.608	5.099	0.34	C-0+564.49	C-0+567.10	C-0+569.59
C-IP45	2783973.743	304871.3182	7.403	35.9009 (d)	4.563	2.398	4.638	0.379	C-0+570.20	C-0+572.60	C-0+574.84

C 線放樣樁位一覽表(二)

編號	縱座標N	橫座標E	半徑	角度差值	弦長	切線長TL	曲線長CL	矢距SL	BC樁號	MC 樁號	EC樁號
C-IP46	2783972.547	304877.6262	5.618	44.8854 (d)	4.29	2.321	4.401	0.46	C-0+576.54	C-0+578.86	C-0+580.94
C-IP47	2783968.226	304880.5828	10.419	17.1450 (d)	3.106	1.571	3.118	0.118	C-0+582.29	C-0+583.86	C-0+585.41
C-IP48	2783965.614	304883.8693	4.155	42.1866 (d)	2.991	1.603	3.059	0.298	C-0+586.43	C-0+588.03	C-0+589.49
C-IP49	2783961.943	304884.4732	2.414	64.9260 (d)	2.592	1.536	2.736	0.447	C-0+590.07	C-0+591.61	C-0+592.81
C-IP50	2783960.747	304888.7162	19.265	8.8487 (d)	2.972	1.491	2.975	0.058	C-0+594.19	C-0+595.68	C-0+597.17
C-IP51	2783956.816	304897.3091	3.339	37.8444 (d)	2.165	1.145	2.205	0.191	C-0+603.98	C-0+605.13	C-0+606.19
C-IP52	2783949.971	304900.8834	5.316	26.5467 (d)	2.441	1.254	2.463	0.146	C-0+611.51	C-0+612.76	C-0+613.97
C-IP53	2783943.834	304900.9932	5.581	14.1871 (d)	1.378	0.695	1.382	0.043	C-0+618.16	C-0+618.86	C-0+619.54
C-IP54	2783942.014	304901.4882	1.426	63.7771 (d)	1.506	0.887	1.587	0.253	C-0+619.85	C-0+620.74	C-0+621.44
C-IP55	2783937.968	304896.9042	53.325	7.9086 (d)	7.355	3.686	7.36	0.127	C-0+622.98	C-0+626.66	C-0+630.34
C-IP56	2783927.094	304887.5658	47.925	17.9218 (d)	14.93	7.557	14.991	0.592	C-0+633.43	C-0+640.98	C-0+648.42
C-IP57	2783916.224	304869.7738	28.04	23.7997 (d)	11.564	5.909	11.647	0.616	C-0+655.80	C-0+661.71	C-0+667.45
C-IP58	2783898.625	304857.5522	25.172	19.1022 (d)	8.354	4.236	8.392	0.354	C-0+678.73	C-0+682.97	C-0+687.12
C-IP59	2783891.162	304847.3250	59.618	8.3935 (d)	8.726	4.375	8.734	0.16	C-0+691.17	C-0+695.55	C-0+699.91
C-IP60	2783881.490	304837.4873	3.501	42.2441 (d)	2.523	1.353	2.582	0.252	C-0+707.98	C-0+709.33	C-0+710.56
C-IP61	2783864.856	304836.5449	151.96	2.5522 (d)	6.769	3.385	6.769	0.038	C-0+722.48	C-0+725.87	C-0+729.25
C-IP62	2783853.051	304836.4026	15.111	20.1597 (d)	5.29	2.686	5.317	0.237	C-0+734.98	C-0+737.67	C-0+740.30
C-IP63	2783844.749	304833.2405	68.044	2.7399 (d)	3.254	1.627	3.254	0.019	C-0+744.87	C-0+746.50	C-0+748.13
C-IP64	2783836.624	304830.5833	27.361	14.7086 (d)	7.005	3.531	7.024	0.227	C-0+751.52	C-0+755.05	C-0+758.54
C-IP65	2783826.811	304830.0000	1.881	111.6416 (d)	3.112	2.77	3.665	1.467	C-0+762.07	C-0+764.84	C-0+765.73
C-IP66	2783831.299	304820.3928	2.076	117.2130 (d)	3.544	3.401	4.246	1.909	C-0+770.17	C-0+773.57	C-0+774.41

D放樣樁位一覽表

編號	縱座標N	橫座標E	半徑	角度差值	弦長	切線長TL	曲線長CL	矢距SL	BC樁號	MC 樁號	EC樁號
D-IP1	2783875.689	304843.2808	1.384	28.9813 (d)	0.692	0.358	0.7	0.045	D-0+009.65	D-0+010.01	D-0+010.35
D-IP2	2783879.922	304852.3091	15.433	13.0314 (d)	3.503	1.763	3.51	0.1	D-0+018.20	D-0+019.97	D-0+021.71

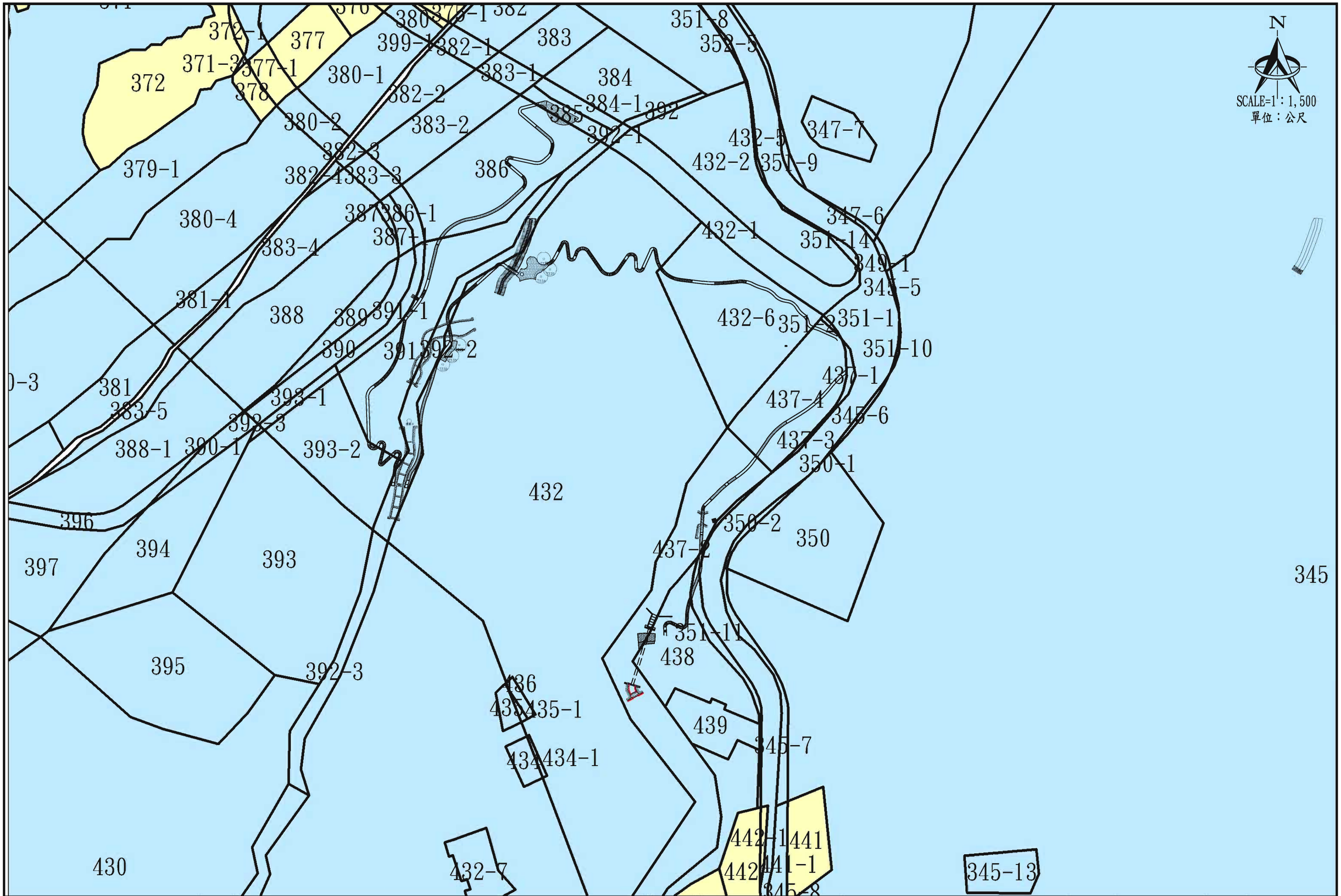

臺北市政府工務局大地工程處	工程名稱: 111年度臺北市山坡地溪溝改善及設施維護工程	開巨技術顧問有限公司	繪圖	李鴻鈞	審核	陳品之	圖名	北投區紫明溪整體環境營造工程地籍套繪圖	圖號	P-01-07	頁碼	第 頁 共 頁
			設計	葉斌蔚	核准	王存歆						
			日期	111.02								

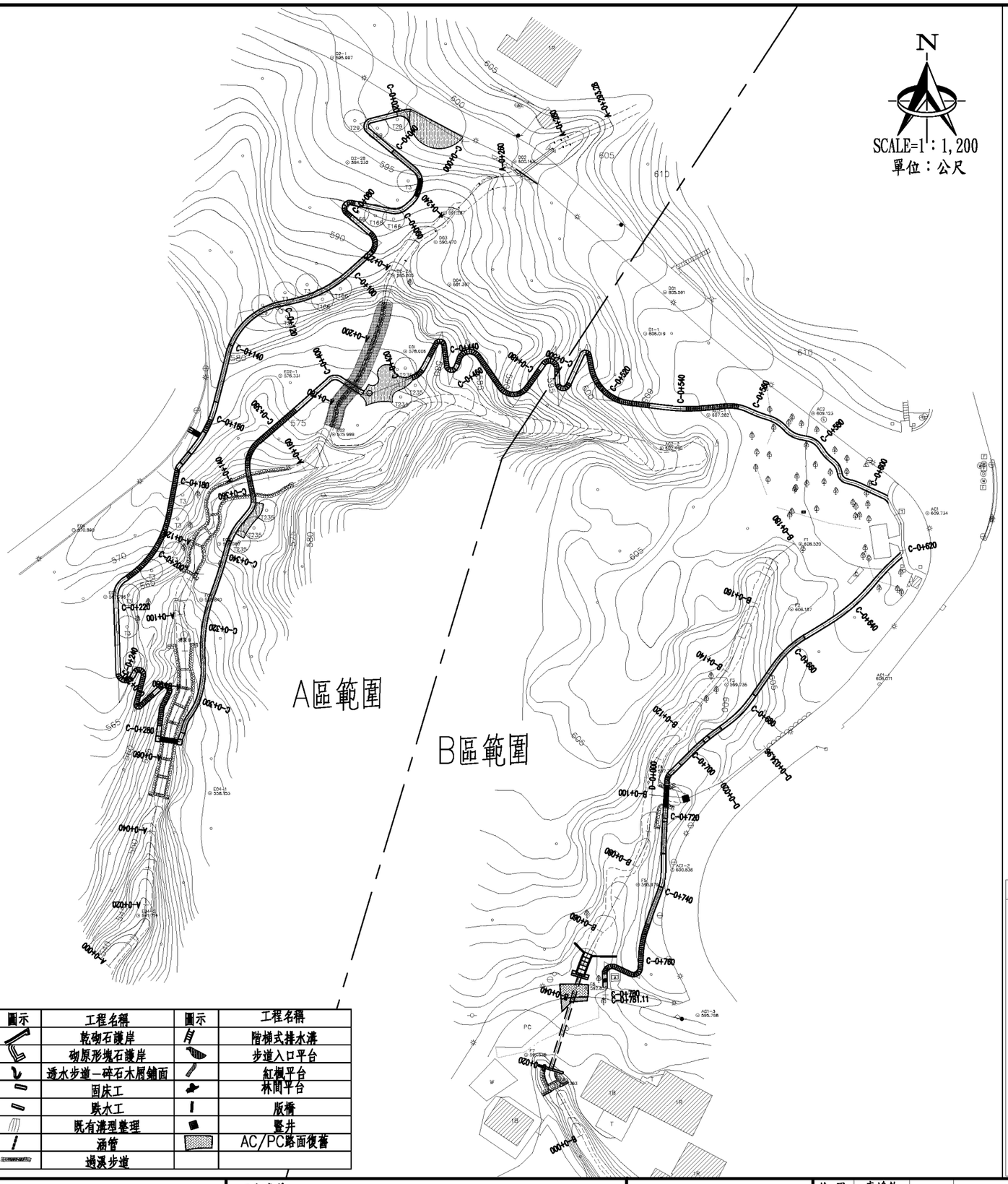

工程項目：

1.新設透水步道－碎石木屑鋪面：
　平面段共275.95M；階梯段共431.82M
2.新設砌石固床工；A線8座、B線1座
3.新設砌石跌水工；A線3座
4.新設版橋3座
5.過溪步道2處
6.新設豎井1座
7.新設涵管：ϕ=1.0m，L=27.4m
8.新設階段式排水溝：W*H=2*1.5m，L=5.7m
9.環境整理2處：涵管清淤及收邊、既有湧泉處周邊
10.AC鋪面復舊：28M^2
11.PC鋪面復舊：12M^2
12.既有溝型整理：H=0.7m，L=35m
13.新設乾砌石護岸：左側90.2M；右側87.3M
14.新設漿砌石護岸：左側8.3M；右側5.0M；H=3.0M
15.平台3座
16.新植喬木：山黃梔5株、香楠4株、青楓11株
　　；陽管處提供鍾萼木1株、山枇杷5株
17.解說牌1座。

控制點成果表

點號	N	E	Z
D01	2784012.540	304836.862	605.591
D02	2784048.010	304796.176	600.163
D03	2784026.188	304774.736	590.470
D04	2784014.685	304778.498	591.397
D2-2A	2784017.194	304763.213	585.801
E01	2783996.625	304766.502	578.006
E02	2783974.090	304747.075	575.999
E03	2783944.442	304716.110	568.080
E04	2783929.337	304711.211	563.840
E04-1	2783876.912	304713.631	558.153
E04-2	2783843.825	304694.193	541.714
E05	2783930.089	304685.274	567.796
E06	2783948.194	304676.717	570.890
AC2-1	2783979.335	304848.643	607.282
AC2-2	2783970.406	304835.953	602.440
D01	2784012.540	304836.862	605.591
D1-1	2784001.361	304831.529	606.019
AC2	2783979.807	304876.972	609.123
AC1	2783952.779	304907.931	609.734
F1	2783944.420	304873.536	608.520
F6	2783824.126	304815.643	592.827
F7	2783806.057	304799.264	591.538

備註：參照都市計畫地形圖之坐標(TWD97)及高程系統施測

圖　例

路燈		導線點	AC2 609.123
電力線桿		溝底高程	
電話線桿		獨立點	
街道名牌		路邊線	
公車站牌		壘石坎	
電器設備		溪溝線	
獨立樹		地類界	
果園		流水方向	
圓葉樹		明溝	
混泥土路面	PC	路邊線	
門		計曲線	
圓形電力人孔	E	首曲線	
圓形雨水人孔	D	永久性房屋	
圓形制水閥	W	階梯	
方形消防栓	F	涵管	
水線			
方形電信人孔	T		
水塔			

圖示	工程名稱	圖示	工程名稱
	乾砌石護岸		階梯式排水溝
	砌原形塊石護岸		步道入口平台
	透水步道－碎石木屑鋪面		紅楓平台
	固床工		林間平台
	跌水工		版橋
	既有溝型整理		豎井
	涵管		AC/PC路面復舊
	過溪步道		

臺北市政府工務局大地工程處	工程名稱: 111年度臺北市山坡地溪溝改善及設施維護工程	開巨技術顧問有限公司	繪圖	李鴻鈞	審核	陳品之	圖名	北投區紫明溪整體環境營造工程全區平面配置圖	圖號	P-01-08	頁碼	第　頁 共　頁
			設計	葉竑蔚	核准	王存欵						
			日期	111.02								

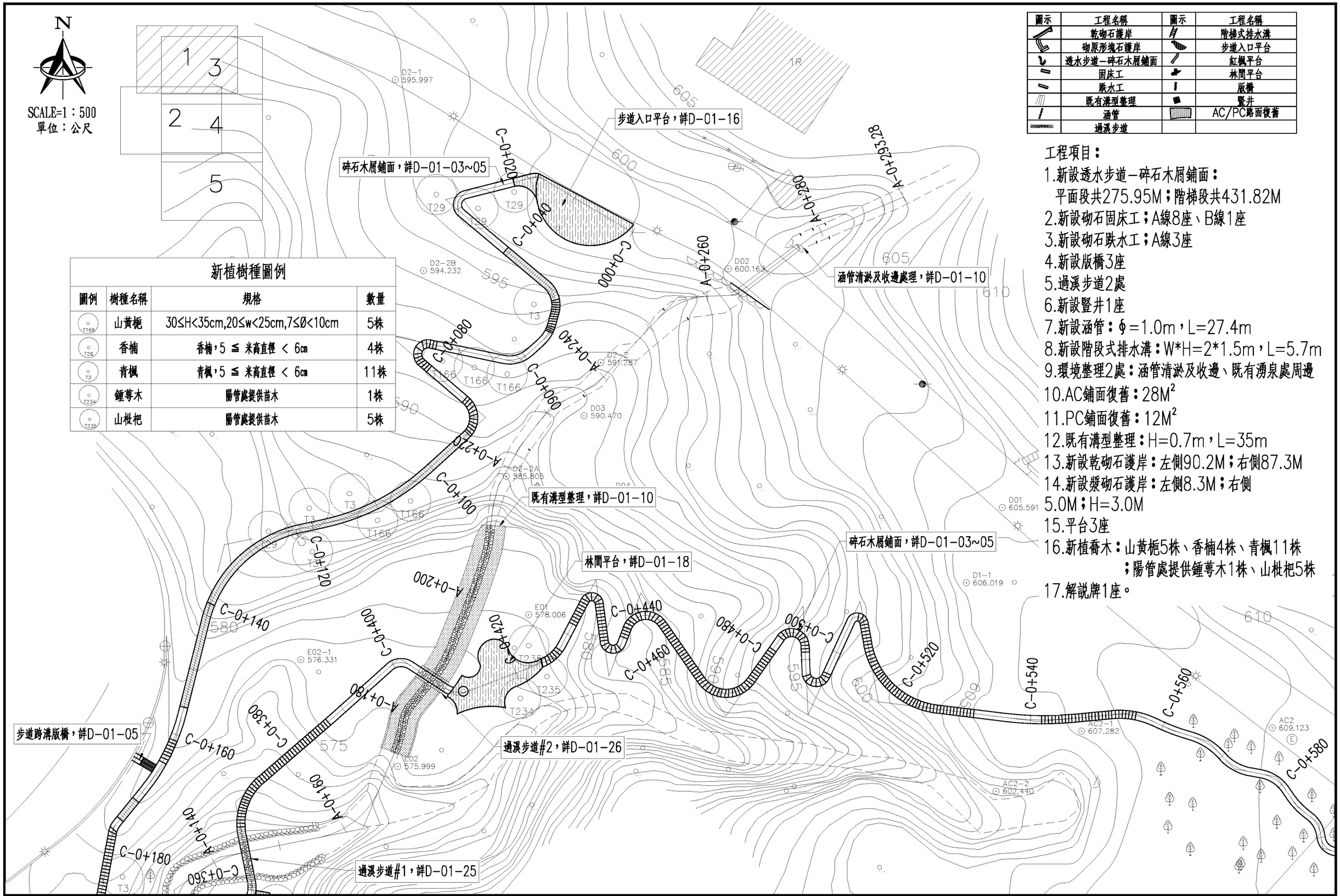

圖示	工程名稱	圖示	工程名稱
	乾砌石護岸		階梯式排水溝
	砌原形塊石護岸		步道入口平台
	透水步道－碎石木屑鋪面		紅楓平台
	固床工		林間平台
	跌水工		版橋
	既有溝型整理		豎井
	涵管		AC/PC路面復舊
	過溪步道		

新植樹種圖例

圖例	樹種名稱	規格	數量
T166	山黃梔	30≤H<35cm,20≤w<25cm,7≤Ø<10cm	5株
T29	香楠	香楠，5 ≦ 米高直徑 < 6cm	4株
T3	青楓	青楓，5 ≦ 米高直徑 < 6cm	11株
T234	鍾萼木	陽管處提供苗木	1株
T235	山枇杷	陽管處提供苗木	5株

工程項目：

1.新設透水步道－碎石木屑鋪面：
平面段共275.95M；階梯段共431.82M
2.新設砌石固床工；A線8座、B線1座
3.新設砌石跌水工；A線3座
4.新設版橋3座
5.過溪步道2處
6.新設豎井1座
7.新設涵管：ϕ=1.0m，L=27.4m
8.新設階段式排水溝：W*H=2*1.5m，L=5.7m
9.環境整理2處：涵管清淤及收邊、既有湧泉處周邊
10.AC鋪面復舊：28M^2
11.PC鋪面復舊：12M^2
12.既有溝型整理：H=0.7m，L=35m
13.新設乾砌石護岸：左側90.2M；右側87.3M
14.新設漿砌石護岸：左側8.3M；右側
5.0M；H=3.0M
15.平台3座
16.新植喬木：山黃梔5株、香楠4株、青楓11株
；陽管處提供鍾萼木1株、山枇杷5株
17.解說牌1座。

臺北市政府工務局大地工程處	工程名稱: 111年度臺北市山坡地溪溝改善及設施維護工程	開巨技術顧問有限公司	繪圖 李鴻鈞	審核 陳品之	圖名	北投區紫明溪整體環境營造工程平面配置圖(一)	圖號	P-01-09	頁碼	第 頁
			設計 葉竑蔚	核准 王存欵						共 頁
			日期 111.02							

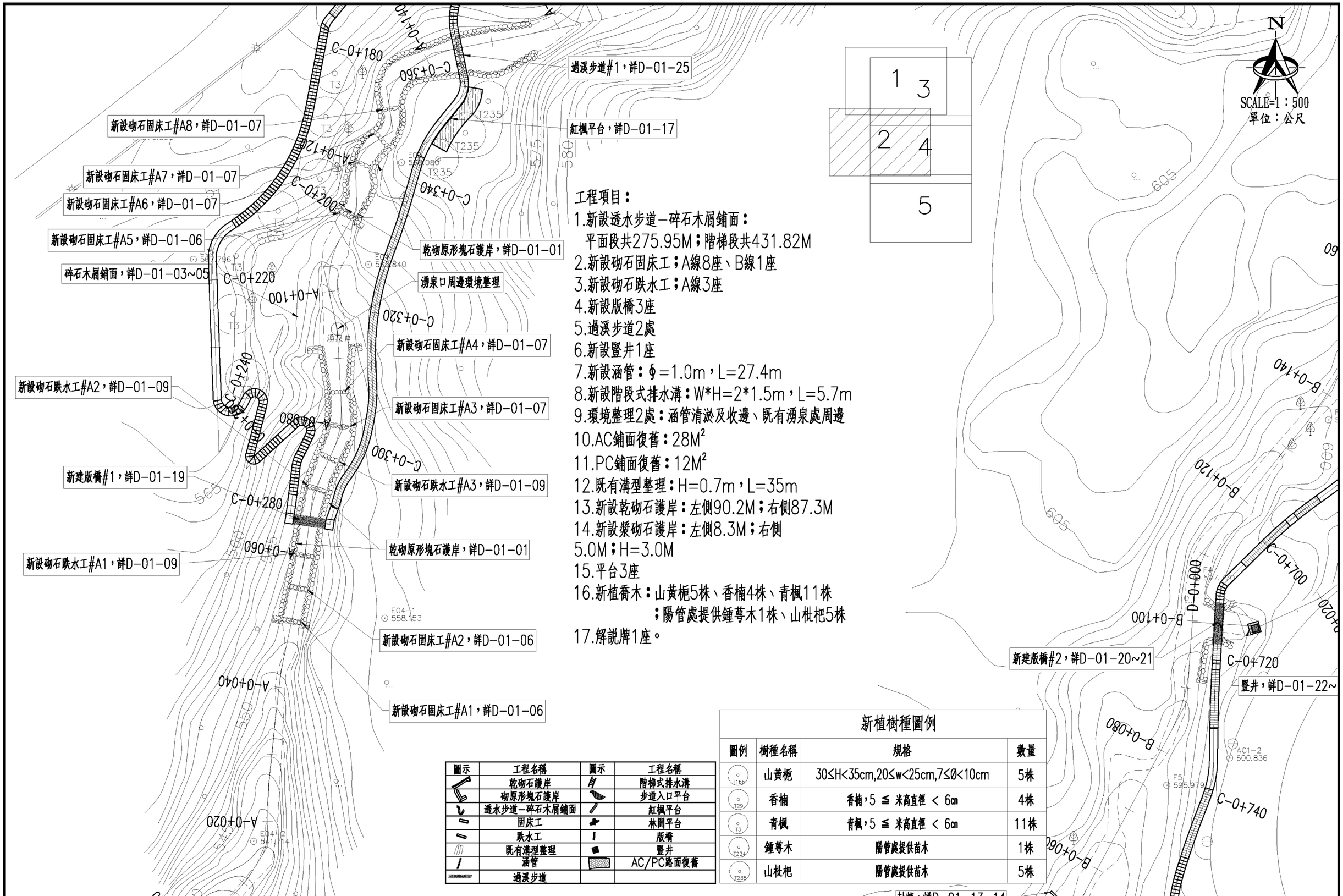

工程項目：

1.新設透水步道－碎石木屑鋪面：
平面段共275.95M；階梯段共431.82M
2.新設砌石固床工；A線8座、B線1座
3.新設砌石跌水工；A線3座
4.新設版橋3座
5.過溪步道2處
6.新設暨井1座
7.新設涵管：ϕ=1.0m，L=27.4m
8.新設階段式排水溝：W*H=2*1.5m，L=5.7m
9.環境整理2處：涵管清淤及收邊、既有湧泉處周邊
10.AC鋪面復舊：28M^2
11.PC鋪面復舊：12M^2
12.既有溝型整理：H=0.7m，L=35m
13.新設乾砌石護岸：左側90.2M；右側87.3M
14.新設漿砌石護岸：左側8.3M；右側
5.0M；H=3.0M
15.平台3座
16.新植喬木：山黃梔5株、香楠4株、青楓11株
；陽管處提供鍾萼木1株、山枇杷5株
17.解說牌1座。

圖示	工程名稱	圖示	工程名稱
	乾砌石護岸		階梯式排水溝
	砌原形塊石護岸		步道入口平台
	透水步道－碎石木屑鋪面		紅楓平台
	固床工		林間平台
	跌水工		版橋
	既有溝型整理		暨井
	涵管		AC/PC路面復舊
	過溪步道		

新植樹種圖例

圖例	樹種名稱	規格	數量
T166	山黃梔	30≤H<35cm,20≤w<25cm,7≤Ø<10cm	5株
T29	香楠	香楠，5 ≦ 米高直徑 < 6cm	4株
T3	青楓	青楓，5 ≦ 米高直徑 < 6cm	11株
T234	鍾萼木	陽管處提供苗木	1株
T235	山枇杷	陽管處提供苗木	5株

臺北市政府工務局大地工程處	工程名稱: 111年度臺北市山坡地溪溝改善及設施維護工程	開巨技術顧問有限公司	繪圖	李鴻鈞	審核	陳品之	圖名	北投區紫明溪整體環境營造工程平面配置圖(二)	圖號	P-01-10	頁碼	第 頁
			設計	葉竑蔚	核准	王存欵						共 頁
			日期	111.02								

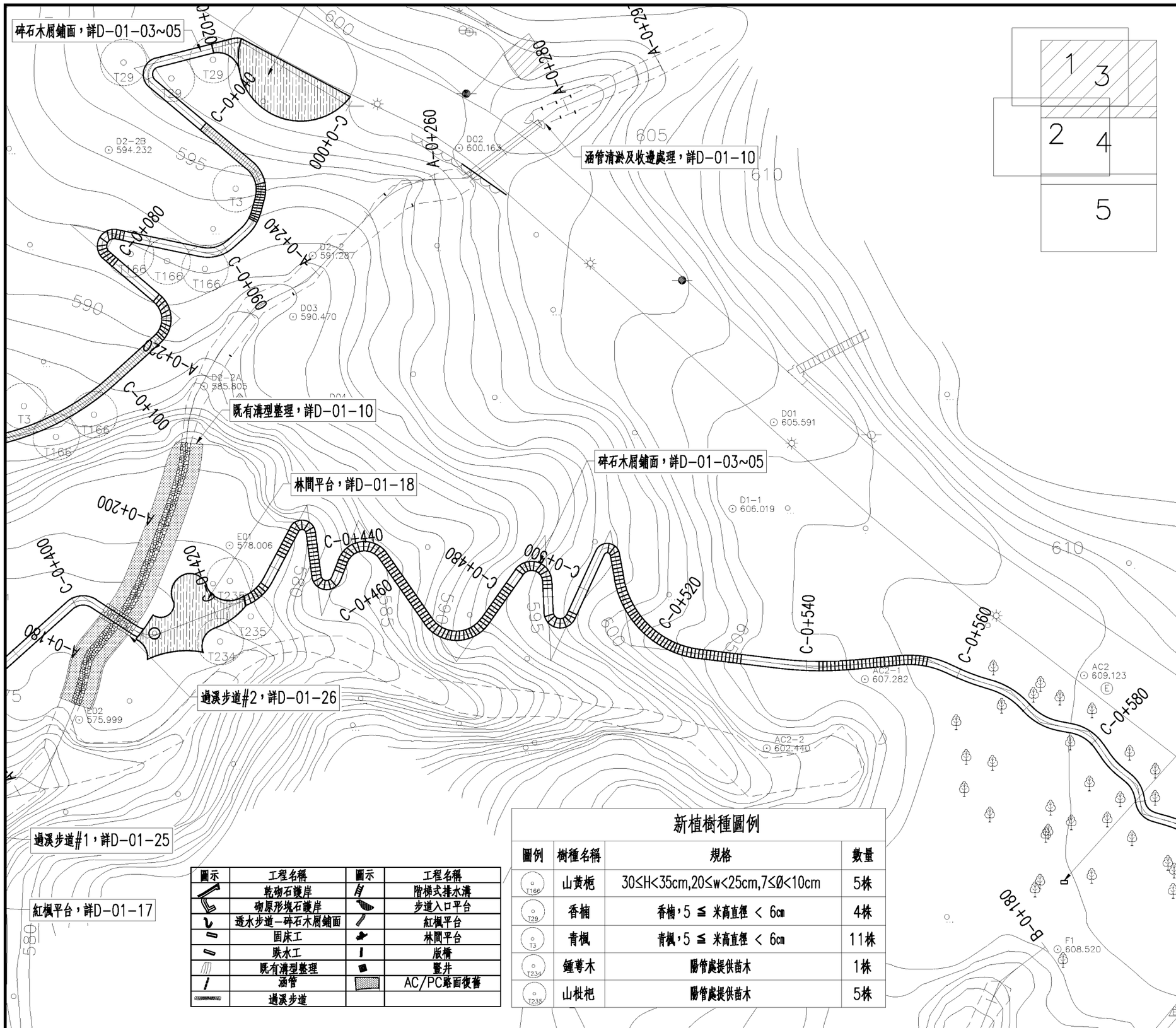

N

SCALE=1：500
單位：公尺

工程項目：

1.新設透水步道－碎石木屑鋪面：
平面段共275.95M；階梯段共431.82M
2.新設砌石固床工；A線8座、B線1座
3.新設砌石跌水工；A線3座
4.新設版橋3座
5.過溪步道2處
6.新設豎井1座
7.新設涵管：ϕ=1.0m，L=27.4m
8.新設階段式排水溝：W*H=2*1.5m，L=5.7m
9.環境整理2處：涵管清淤及收邊、既有湧泉處周邊
10.AC鋪面復舊：28M²
11.PC鋪面復舊：12M²
12.既有溝型整理：H=0.7m，L=35m
13.新設乾砌石護岸：左側90.2M；右側87.3M
14.新設漿砌石護岸：左側8.3M；右側
5.0M；H=3.0M
15.平台3座
16.新植喬木：山黃梔5株、香楠4株、青楓11株
；陽管處提供鍾萼木1株、山枇杷5株
17.解說牌1座。

圖示	工程名稱	圖示	工程名稱
	乾砌石護岸		階梯式排水溝
	砌原形塊石護岸		步道入口平台
	透水步道－碎石木屑鋪面		紅楓平台
	固床工		林間平台
	跌水工		版橋
	既有溝型整理		豎井
	涵管		AC/PC路面復舊
	過溪步道		

新植樹種圖例

圖例	樹種名稱	規格	數量
T166	山黃梔	30≤H<35cm,20≤w<25cm,7≤Ø<10cm	5株
T29	香楠	香楠，5 ≦ 米高直徑 < 6cm	4株
T3	青楓	青楓，5 ≦ 米高直徑 < 6cm	11株
T234	鍾萼木	陽管處提供苗木	1株
T235	山枇杷	陽管處提供苗木	5株

臺北市政府工務局大地工程處	工程名稱: 111年度臺北市山坡地溪溝改善及設施維護工程	開巨技術顧問有限公司	繪圖 李鴻鈞 / 設計 葉竑蔚 / 日期 111.02	審核 陳品之 / 核准 王存欵	圖名	北投區紫明溪整體環境營造工程平面配置圖(三)	圖號	P-01-11	頁碼	第 頁 / 共 頁

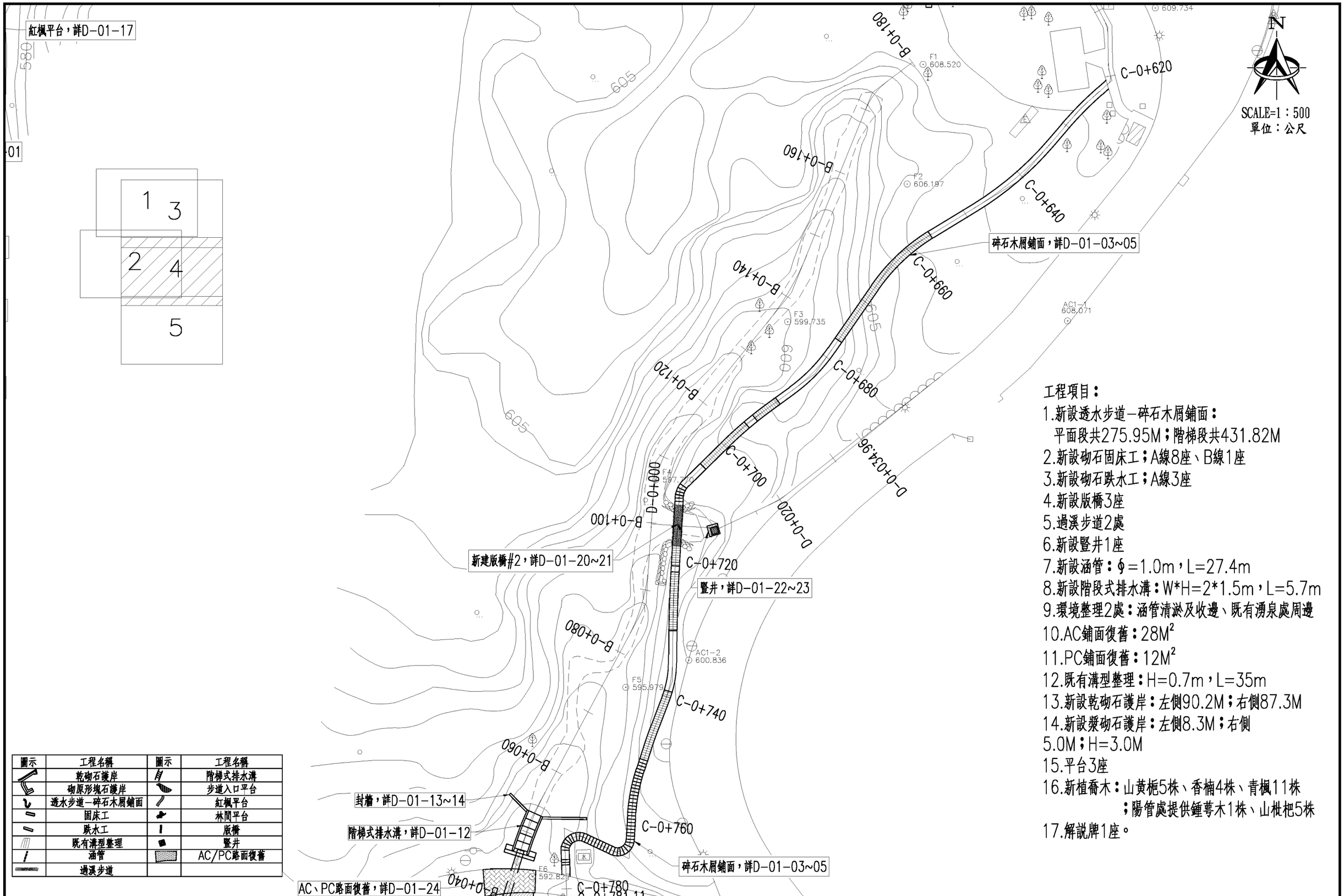

圖示	工程名稱	圖示	工程名稱
	乾砌石護岸		階梯式排水溝
	砌原形塊石護岸		步道入口平台
	透水步道－碎石木屑鋪面		紅楓平台
	固床工		林間平台
	跌水工		版橋
	既有溝型整理		豎井
	涵管		AC/PC路面復舊
	過溪步道		

工程項目：

1.新設透水步道－碎石木屑鋪面：
平面段共275.95M；階梯段共431.82M
2.新設砌石固床工；A線8座、B線1座
3.新設砌石跌水工；A線3座
4.新設版橋3座
5.過溪步道2處
6.新設豎井1座
7.新設涵管：ϕ=1.0m，L=27.4m
8.新設階段式排水溝：W*H=2*1.5m，L=5.7m
9.環境整理2處：涵管清淤及收邊、既有湧泉處周邊
10.AC鋪面復舊：28M^2
11.PC鋪面復舊：12M^2
12.既有溝型整理：H=0.7m，L=35m
13.新設乾砌石護岸：左側90.2M；右側87.3M
14.新設漿砌石護岸：左側8.3M；右側
5.0M；H=3.0M
15.平台3座
16.新植喬木：山黃梔5株、香楠4株、青楓11株
；陽管處提供鍾萼木1株、山枇杷5株
17.解說牌1座。

臺北市政府工務局大地工程處	工程名稱: 111年度臺北市山坡地溪溝改善及設施維護工程	開巨技術顧問有限公司	繪圖 李鴻鈞	審核 陳品之	圖名	北投區紫明溪整體環境營造工程平面配置圖(四)	圖號	P-01-12	頁碼	第 頁
			設計 葉竑蔚	核准 王存欵						共 頁
			日期 111.02							

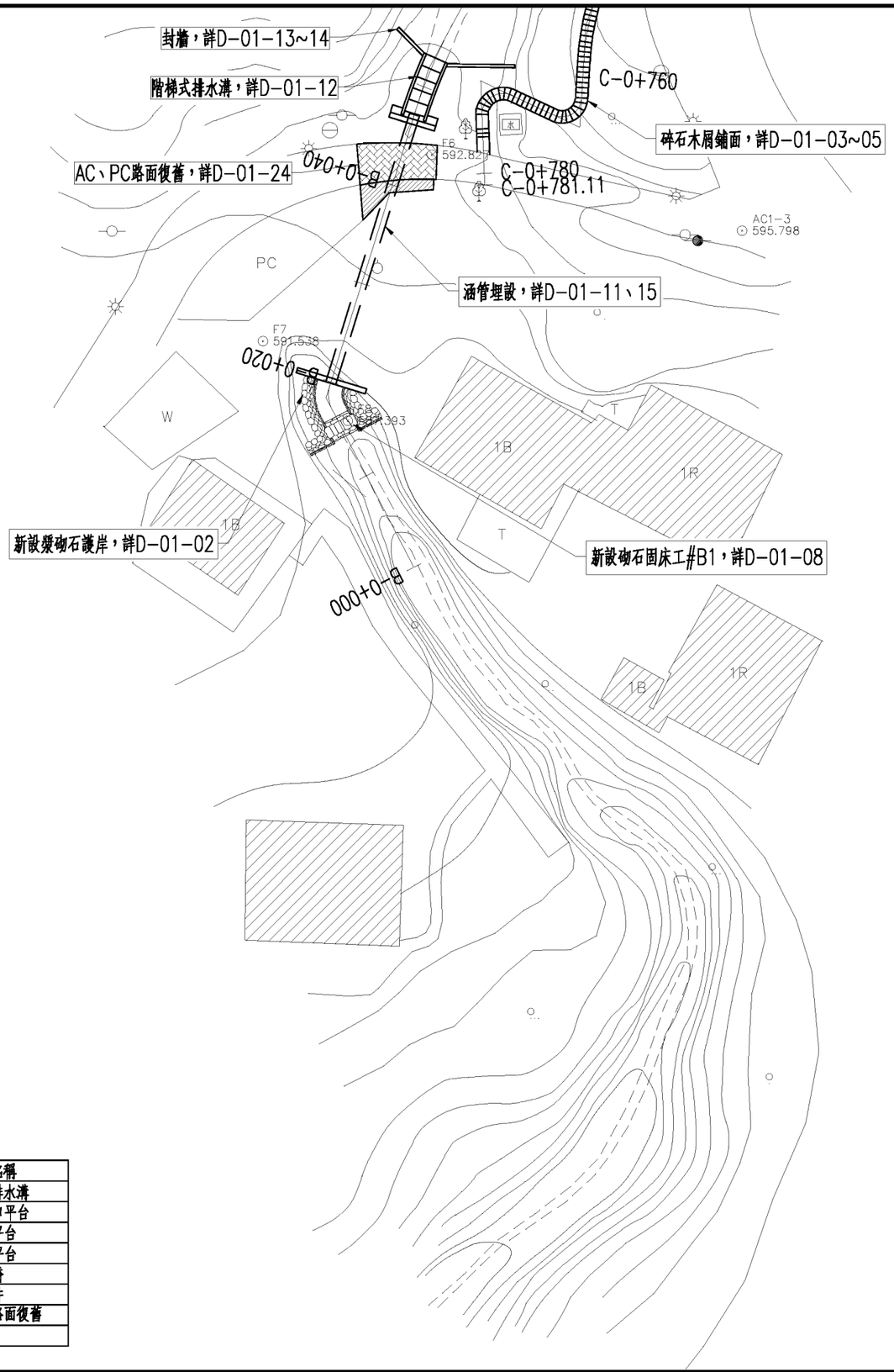

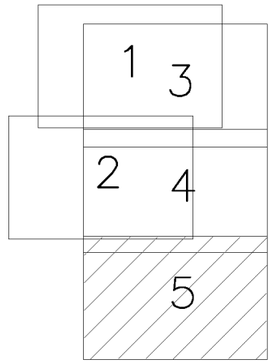

N

SCALE=1：500
單位：公尺

工程項目：

1.新設透水步道－碎石木屑鋪面：
平面段共275.95M；階梯段共431.82M
2.新設砌石固床工；A線8座、B線1座
3.新設砌石跌水工；A線3座
4.新設版橋3座
5.過溪步道2處
6.新設豎井1座
7.新設涵管：ϕ=1.0m，L=27.4m
8.新設階段式排水溝：W*H=2*1.5m，L=5.7m
9.環境整理2處：涵管清淤及收邊、既有湧泉處周邊
10.AC鋪面復舊：28M^2
11.PC鋪面復舊：12M^2
12.既有溝型整理：H=0.7m，L=35m
13.新設乾砌石護岸：左側90.2M；右側87.3M
14.新設漿砌石護岸：左側8.3M；右側
5.0M；H=3.0M
15.平台3座
16.新植喬木：山黃梔5株、香楠4株、青楓11株
；陽管處提供鍾萼木1株、山枇杷5株
17.解說牌1座。

圖示	工程名稱	圖示	工程名稱
	乾砌石護岸		階梯式排水溝
	砌原形塊石護岸		步道入口平台
	透水步道－碎石木屑鋪面		紅楓平台
	固床工		林間平台
	跌水工		版橋
	既有溝型整理		豎井
	涵管		AC/PC路面復舊
	過溪步道		

臺北市政府工務局大地工程處	工程名稱: 111年度臺北市山坡地溪溝改善及設施維護工程	開巨技術顧問有限公司	繪圖	李鴻鈞	審核	陳品之	圖名	北投區紫明溪整體環境營造工程平面配置圖(五)	圖號	P-01-13	頁碼	第 頁
			設計	葉竑蔚	核准	王存欵						共 頁
			日期	111.02								

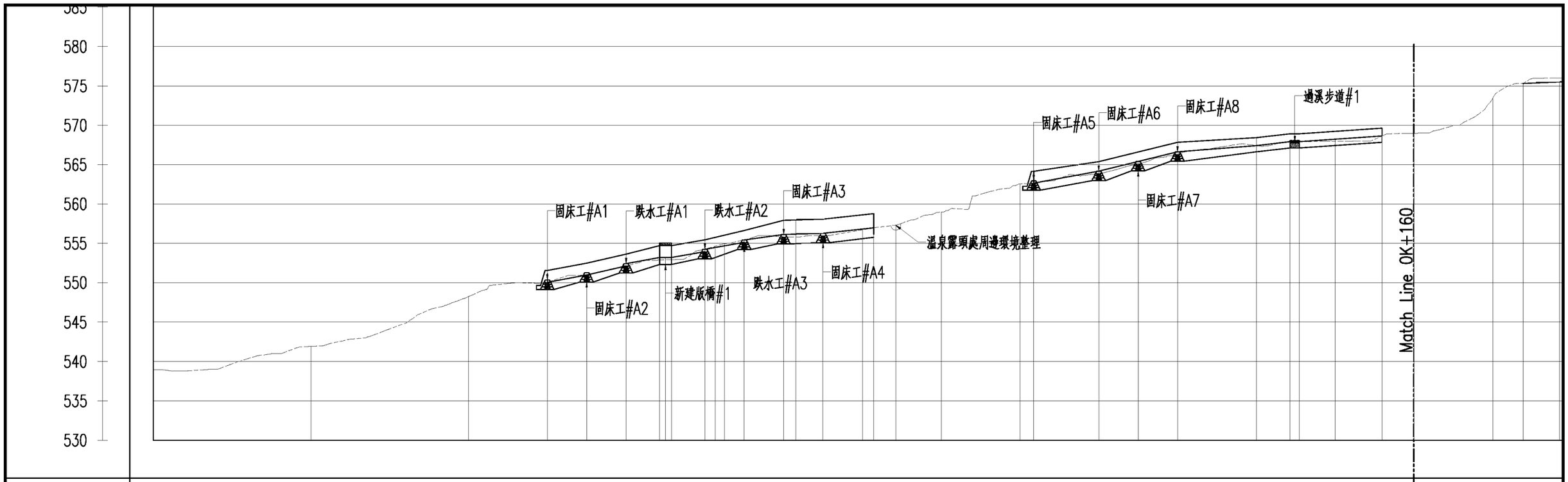

坡度	挖填高	設計高	地面高	里程
550.36	+0.30	550.36	538.96	0+000.00
550.06	+0.00	550.06		
551.00	+0.00	551.00	541.92	0+020.00
551.30	+0.30	551.30		
552.14	+0.00	552.14	548.26	0+040.00
552.44	+0.30	552.44		
552.92	+0.00	552.92	550.06	0+050.00
553.22	+0.30	553.22	551.00	0+055.00
554.28	+0.00	554.28	552.14	0+060.00
554.58	+0.30	554.58	552.92	0+065.00
554.81	+0.39	554.81	554.28	0+070.00
+72.31	+0.16	554.81	554.64	0+071.31
~72.51	−0.16	554.81	554.97	0+072.51
555.44	+0.00	555.44	555.44	0+075.00
556.13	+0.30	556.13	555.83	0+080.00
556.39	+0.30	556.39	555.99	0+085.00
556.97	+0.08	556.82	556.73	0+089.00
	+0.08	556.97	556.97	0+091.42
			557.33	0+094.25
			558.98	0+100.00
562.66	+0.00	562.66	562.54	0+110.00
			562.66	0+111.74
564.18	+0.30	564.18	563.88	0+120.00
566.64	+0.36	565.41	565.05	0+125.00
	+0.30	566.64	566.34	0+130.00
567.43	+0.00	567.43	567.43	0+140.00
567.92	+0.00	567.92	567.92	0+144.27
+144.27	−0.01	567.92	567.93	0+145.47
~145.47				
568.21	+0.25	568.21	567.96	0+150.00
568.63	+0.00	568.63	568.63	0+155.95
			568.99	0+160.00
575.29	+0.00	575.29	573.44	0+170.00
			575.29	0+172.84
575	−0.50	575.50	576.00	0+178.46

平曲線幾何：L=4.42 R=26.69；L=3.70 R=6.93；L=6.18 R=74.66；L=6.30 R=403.81；L=5.47 R=60.77；L=6.85 R=88.92；L=9.25 R=30.95；L=6.94 R=14.45；L=3.95 R=23.96；L=9.85 R=13.39；L=2.70 R=4.86；L=6.28 R=5.91；L=3.69 R=3.13；L=5.50 R=5.01；L=8.14 R=18.89；L=12.22 R=12.49；L=3.85 R=19.38

臺北市政府工務局大地工程處	工程名稱: 111年度臺北市山坡地溪溝改善及設施維護工程	開巨技術顧問有限公司	繪圖 李鴻鈞	審核 陳品之	圖名	北投區紫明溪整體環境營造工程A線縱斷面圖(一)	圖號	P-01-14	頁碼	第 頁
			設計 葉竑蔚	核准 王存欵						共 頁
			日期 111.02							

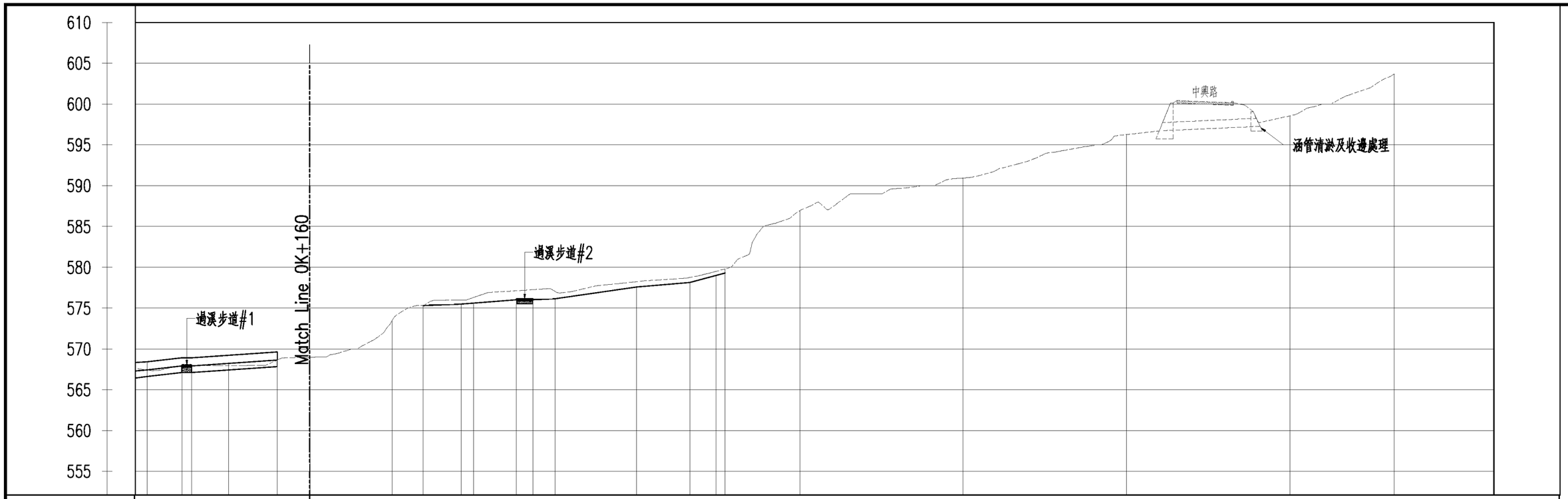
610
605
600
595
590
585
580
575
570
565
560
555
Match Line 0K+160
過溪步道#1
過溪步道#2
中興路
涵管清淤及收邊處理

| | | |

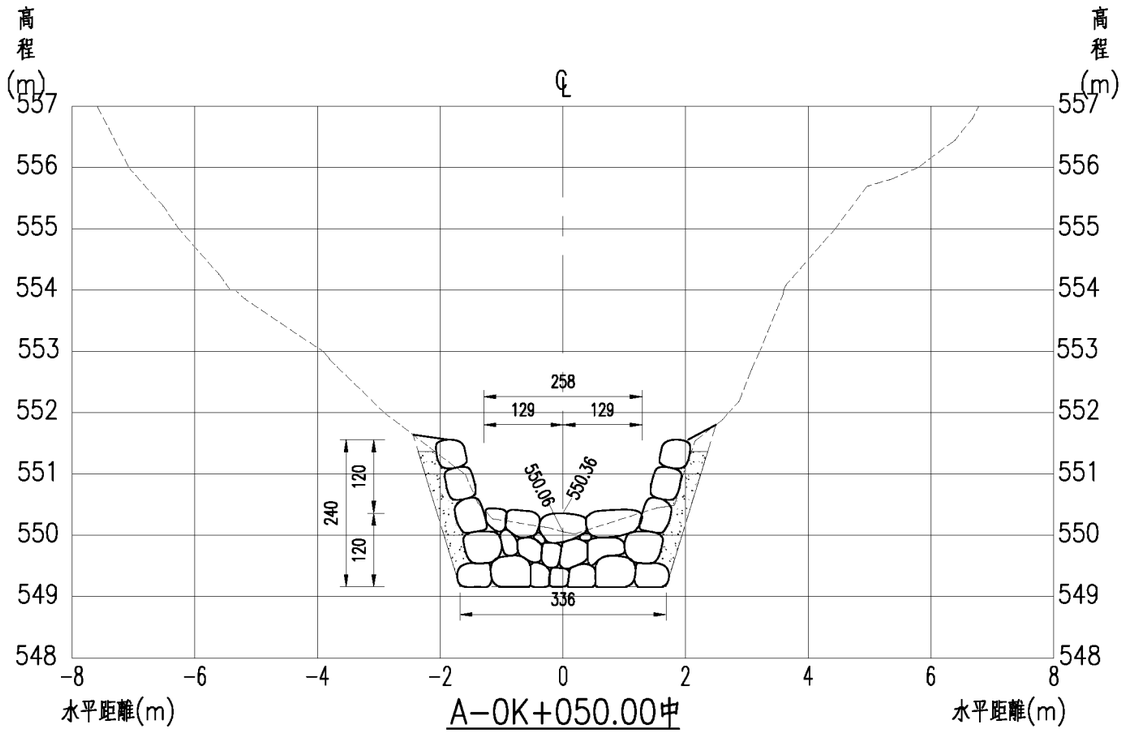

A-0K+050.00中
(固床工#A1)

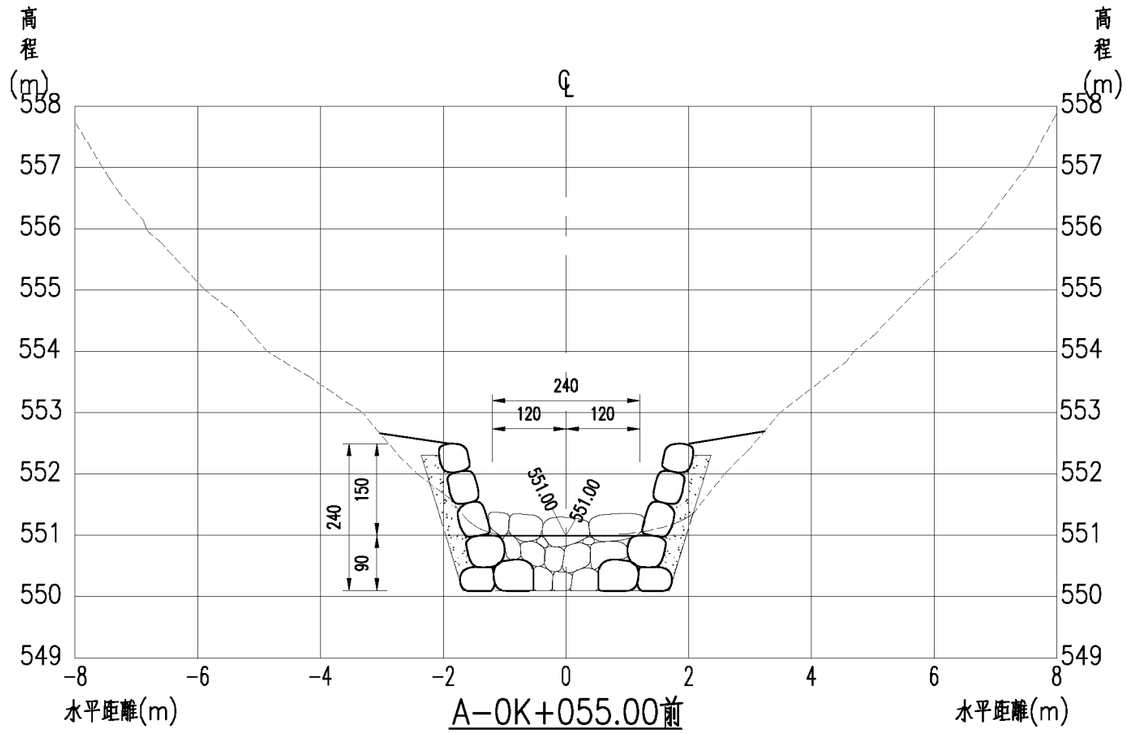

A-0K+055.00前

挖方：3.75㎥
填方：2.25㎥

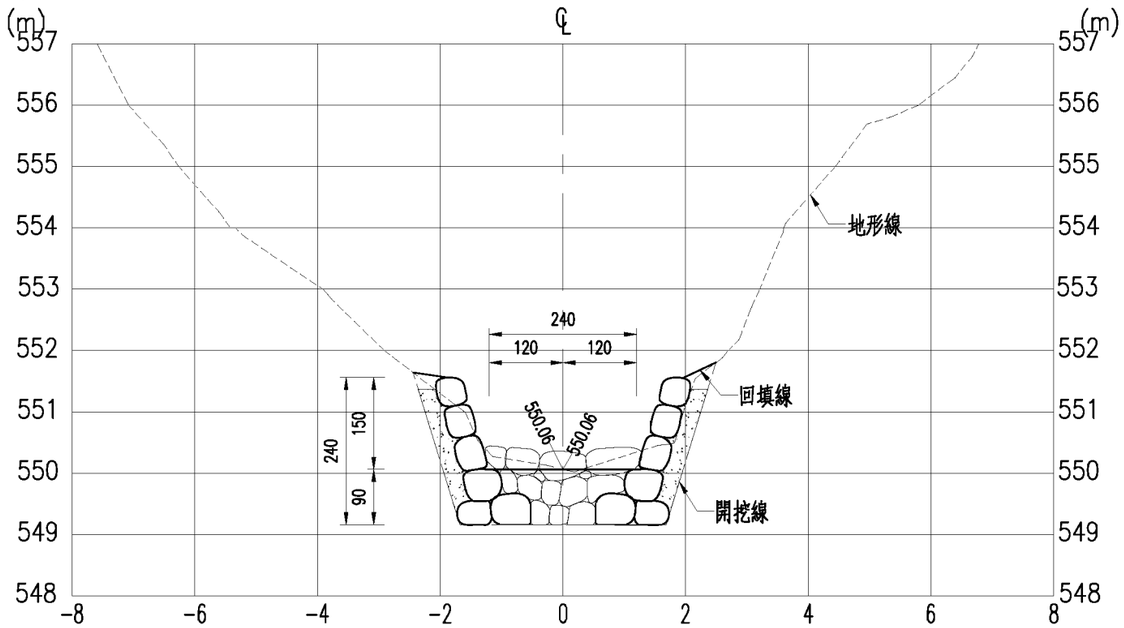

A-0K+050.00前
(乾砌石護岸起點)

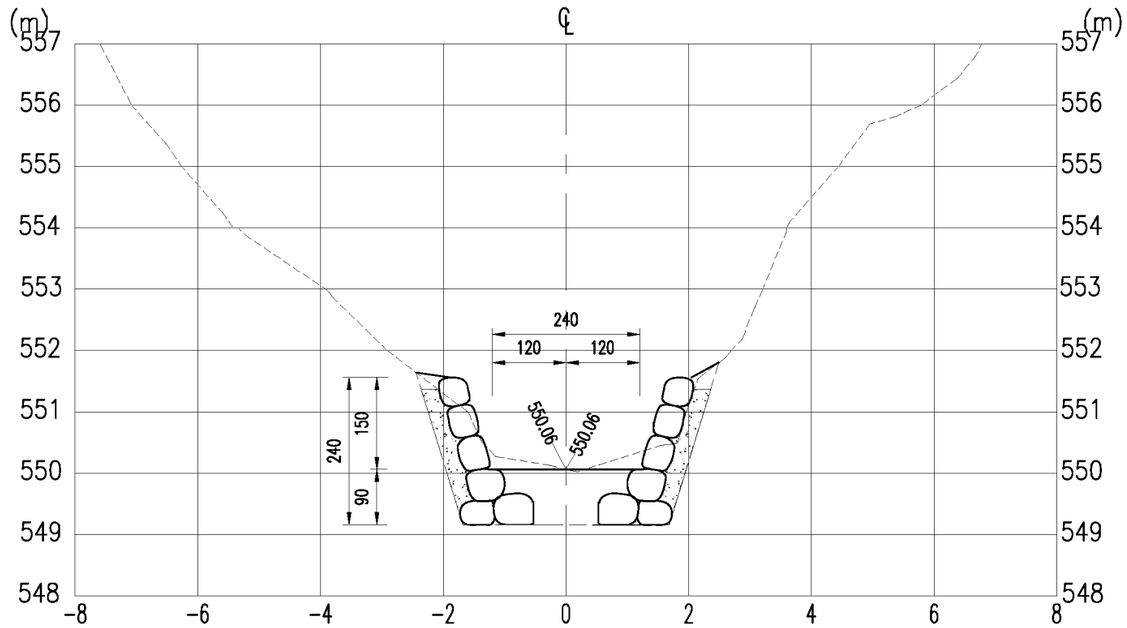

A-0K+050.00後

挖方：5.07㎥
填方：1.63㎥

臺北市政府工務局大地工程處	工程名稱: 111年度臺北市山坡地溪溝改善及設施維護工程	開巨技術顧問有限公司	繪圖	李鴻鈞	審核	陳品之	圖名	北投區紫明溪整體環境營造工程A線橫斷面圖(一)	圖號	P-01-16	頁碼	第 頁
			設計	葉竑蔚	核准	王存欵						共 頁
			日期	111.02								

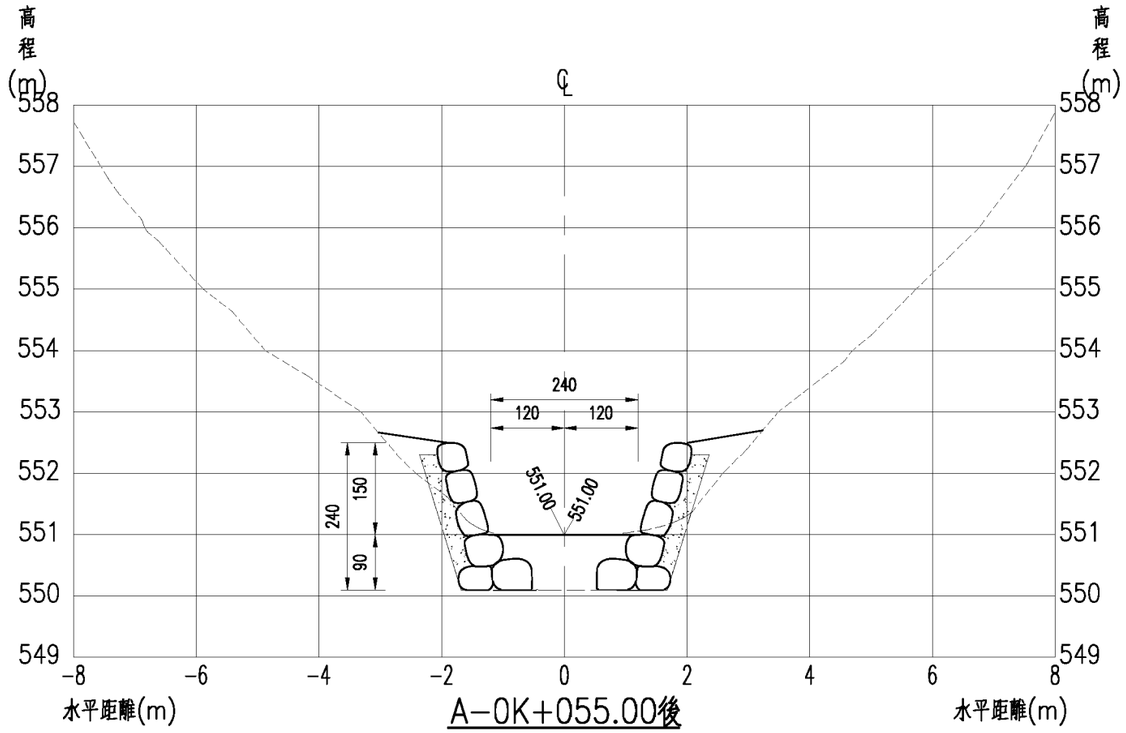

A-0K+055.00後

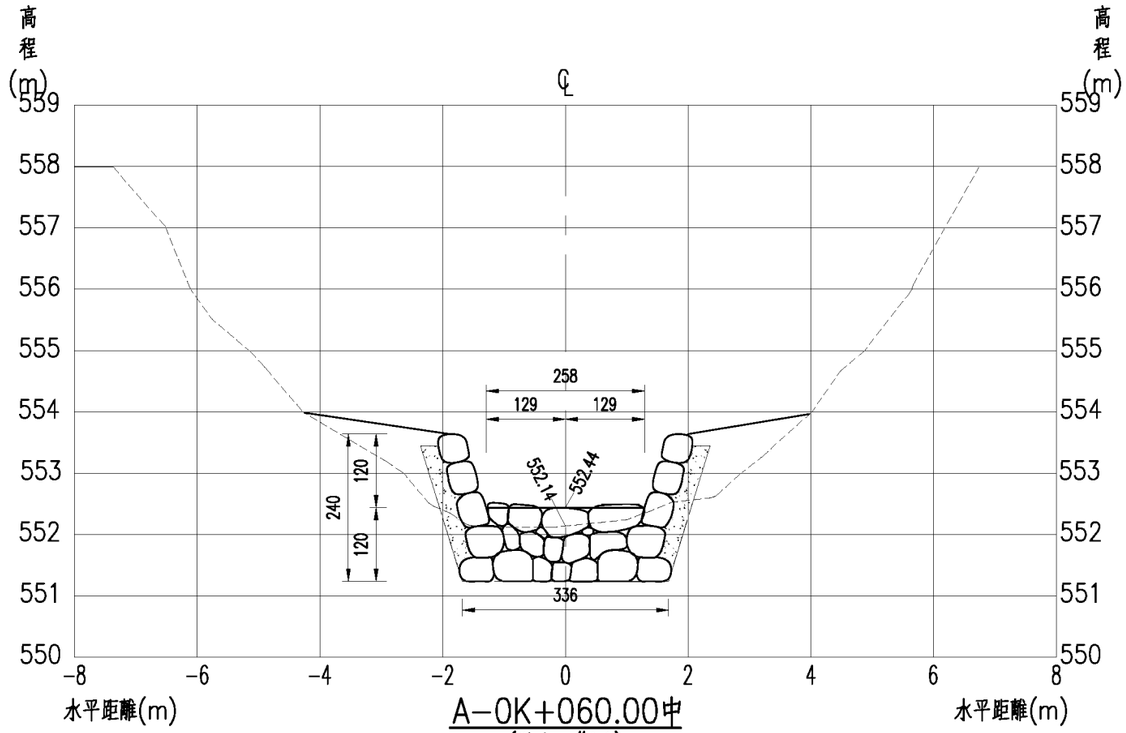

A-0K+060.00中
(跌水工#A1)

挖方：3.75㎡
填方：2.25㎡

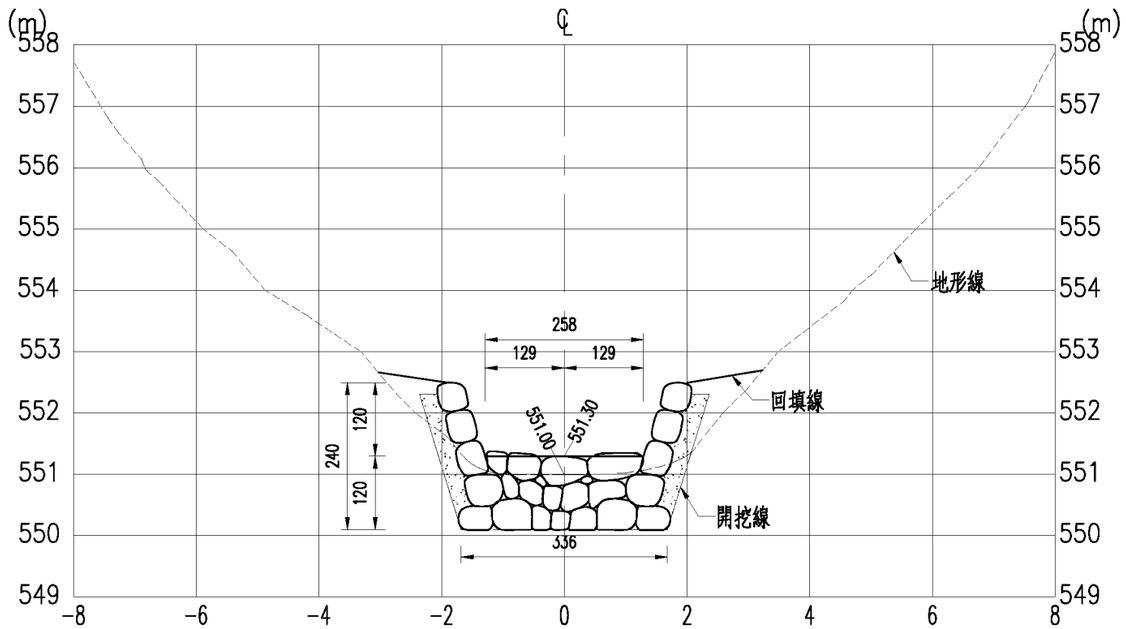

A-0K+055.00中
(固床工#A2)

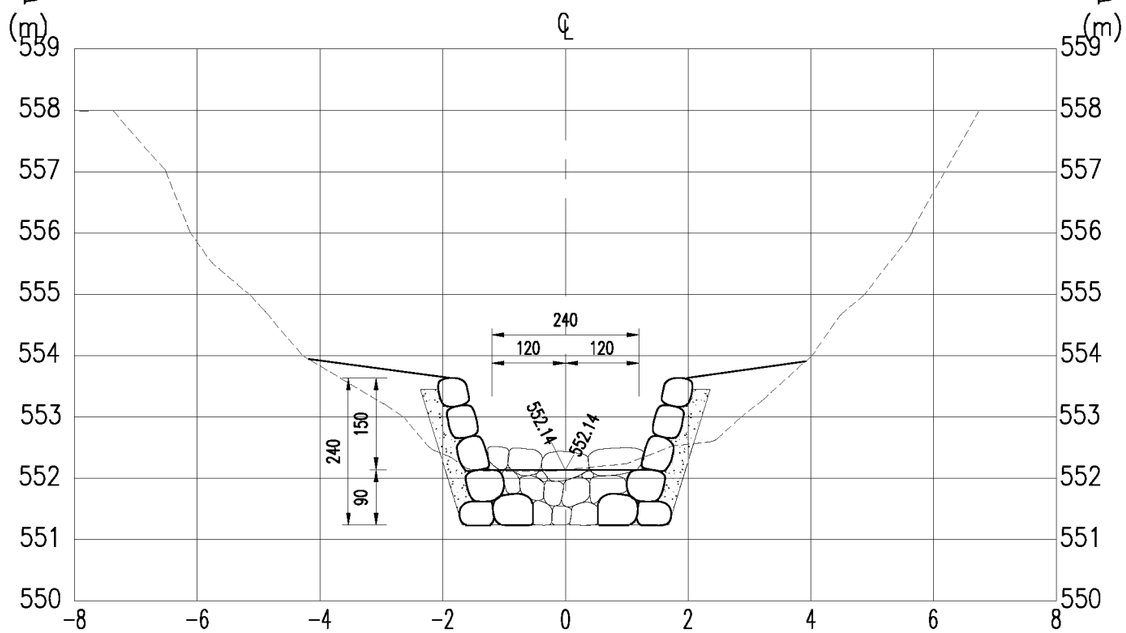

A-0K+060.00前

挖方：3.66㎡
填方：3.52㎡

臺北市政府工務局大地工程處	工程名稱: 111年度臺北市山坡地溪溝改善及設施維護工程	開巨技術顧問有限公司	繪圖	李鴻鈞	審核	陳品之	圖名	北投區紫明溪整體環境營造工程A線橫斷面圖(二)	圖號	P-01-17	頁碼	第 頁
			設計	葉竑蔚	核准	王存欽						共 頁
			日期	111.02								

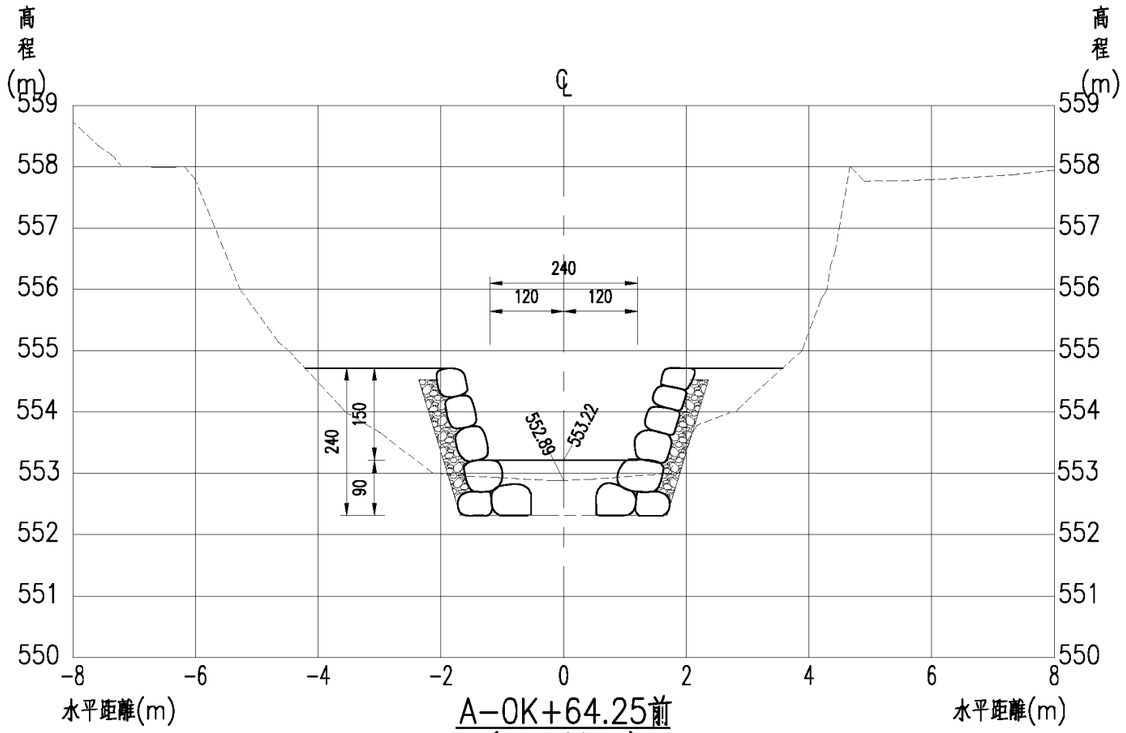

A-0K+64.25前
(乾砌石護岸終點)

挖方：2.27㎥
填方：4.12㎥

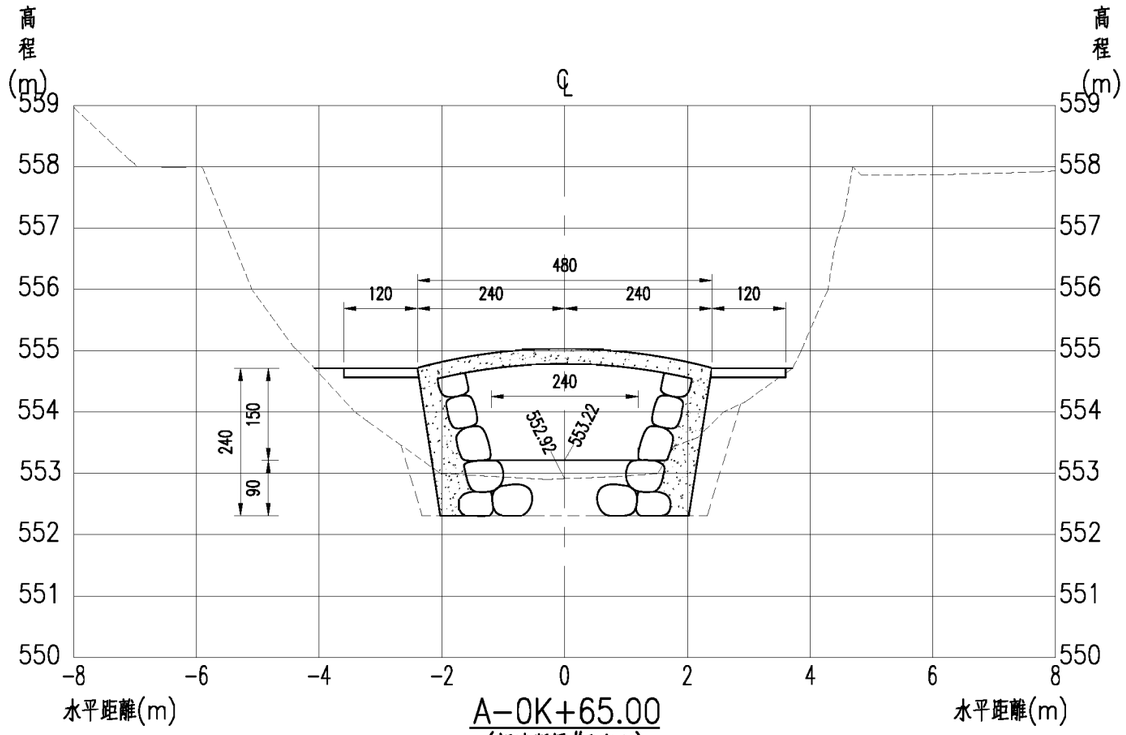

A-0K+65.00
(新建版橋#1中心)

挖方：3.96㎥
填方：4.31㎥

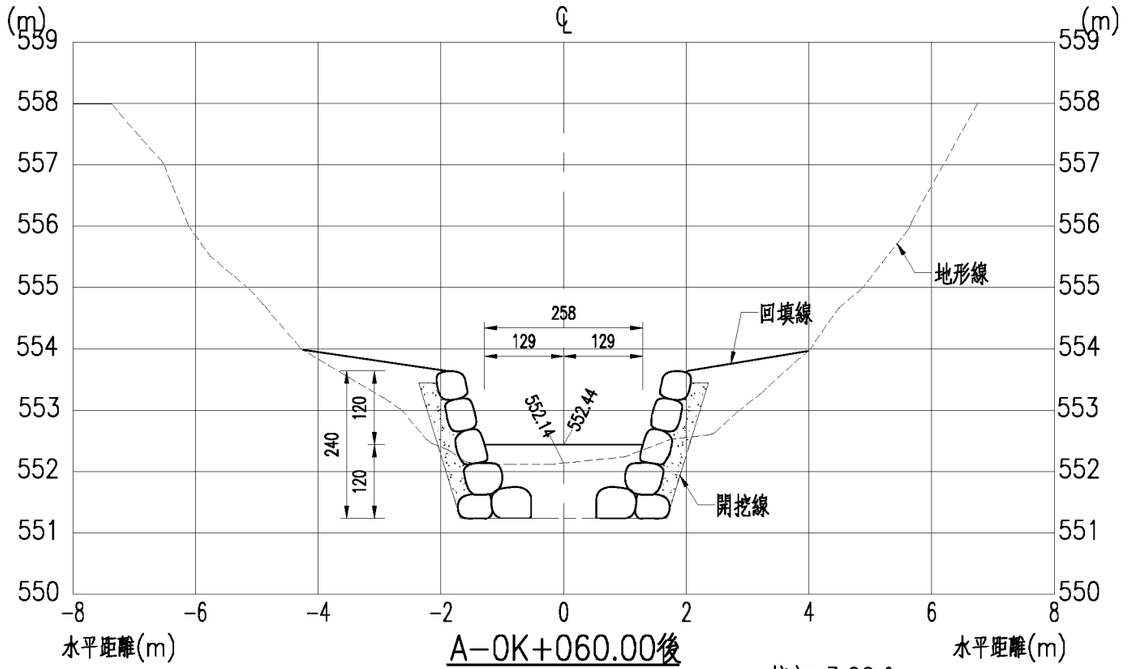

A-0K+060.00後

挖方：3.66㎥
填方：4.27㎥

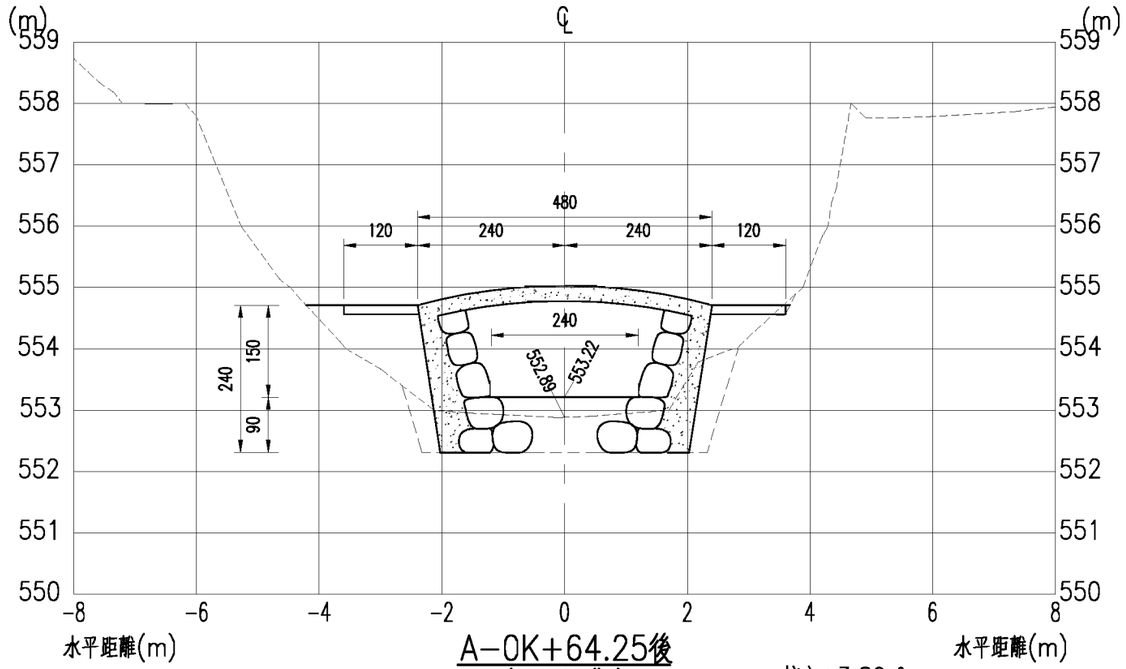

A-0K+64.25後
(新建版橋#1)

挖方：3.80㎥
填方：4.43㎥

臺北市政府工務局大地工程處	工程名稱: 111年度臺北市山坡地溪溝改善及設施維護工程	開巨技術顧問有限公司	繪圖	李鴻鈞	審核	陳品之	圖名	北投區紫明溪整體環境營造工程A線橫斷面圖(三)	圖號	P-01-18	頁碼	第 頁
			設計	葉竑蔚	核准	王存欽						共 頁
			日期	111.02								

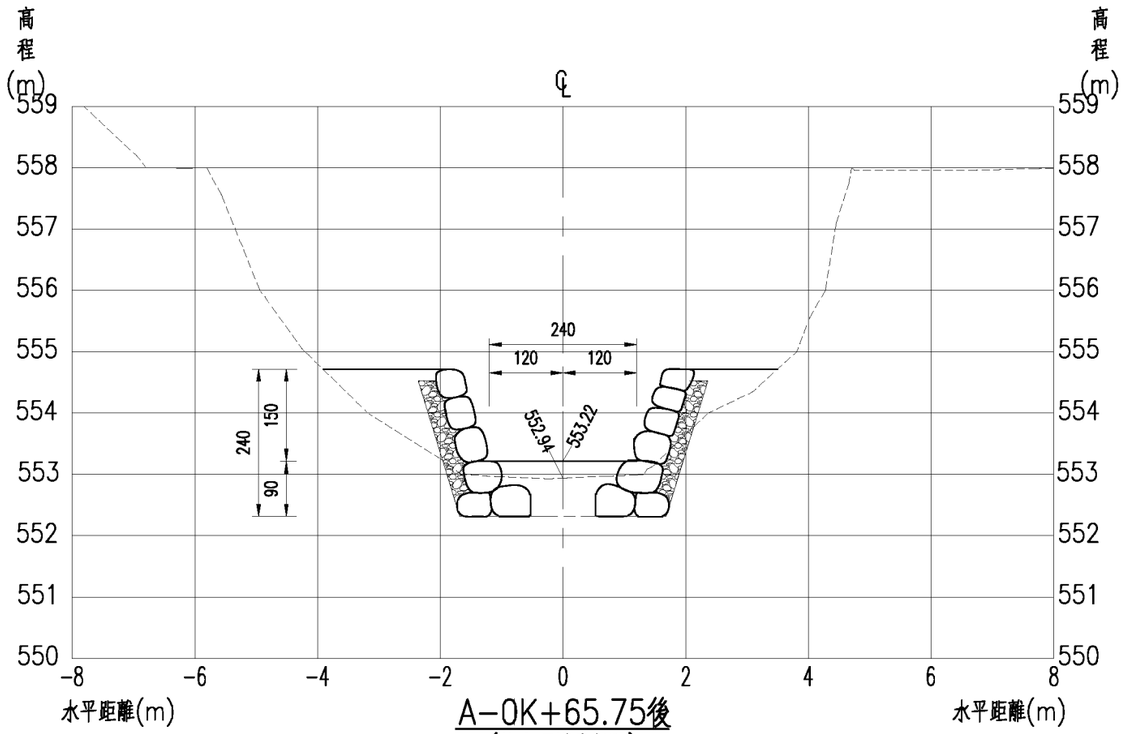

A-0K+65.75後
(乾砌石護岸起點)

挖方：2.58㎡
填方：3.33㎡

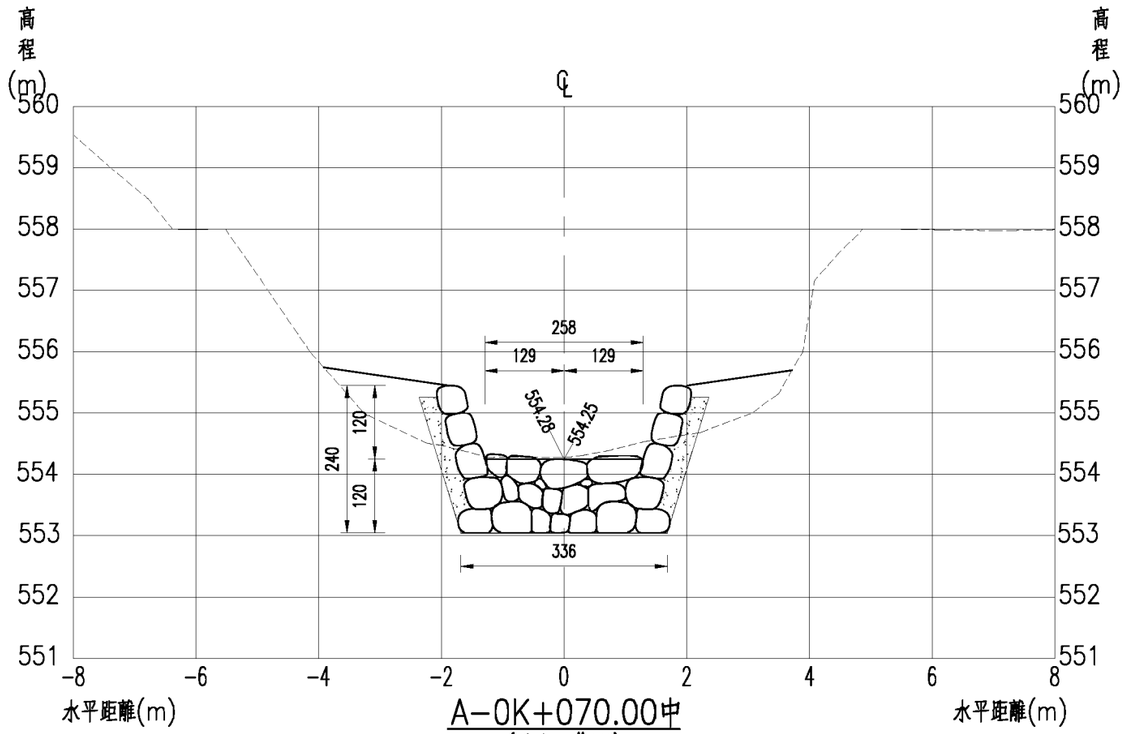

A-0K+070.00中
(跌水工#A2)

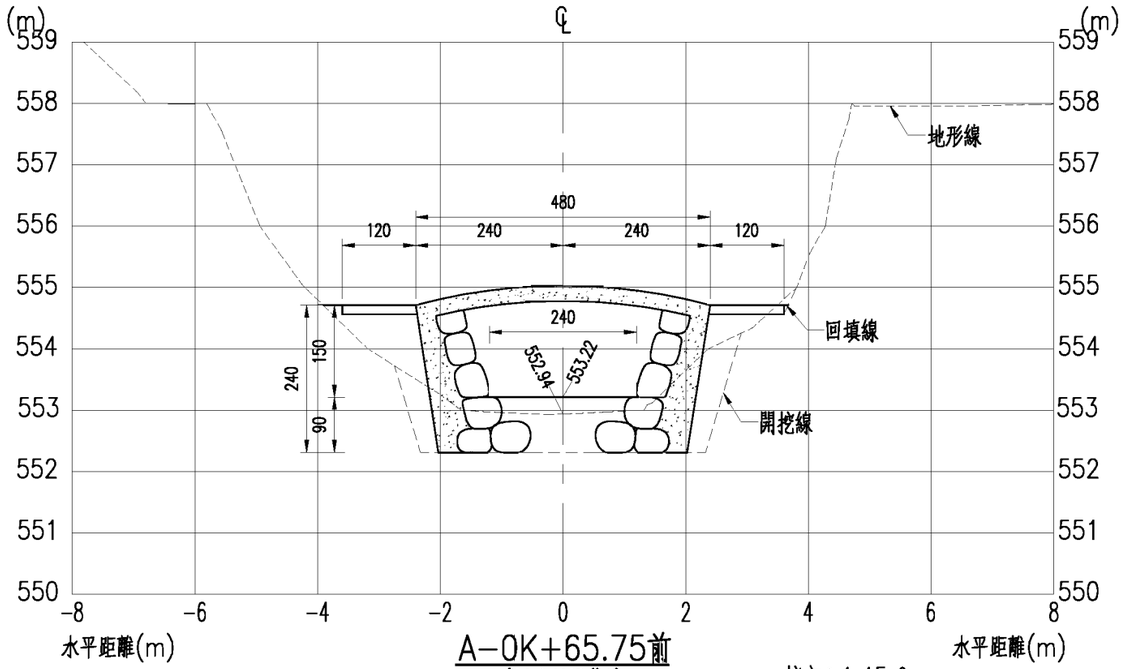

A-0K+65.75前
(新建版橋#1)

挖方：4.45㎡
填方：3.99㎡

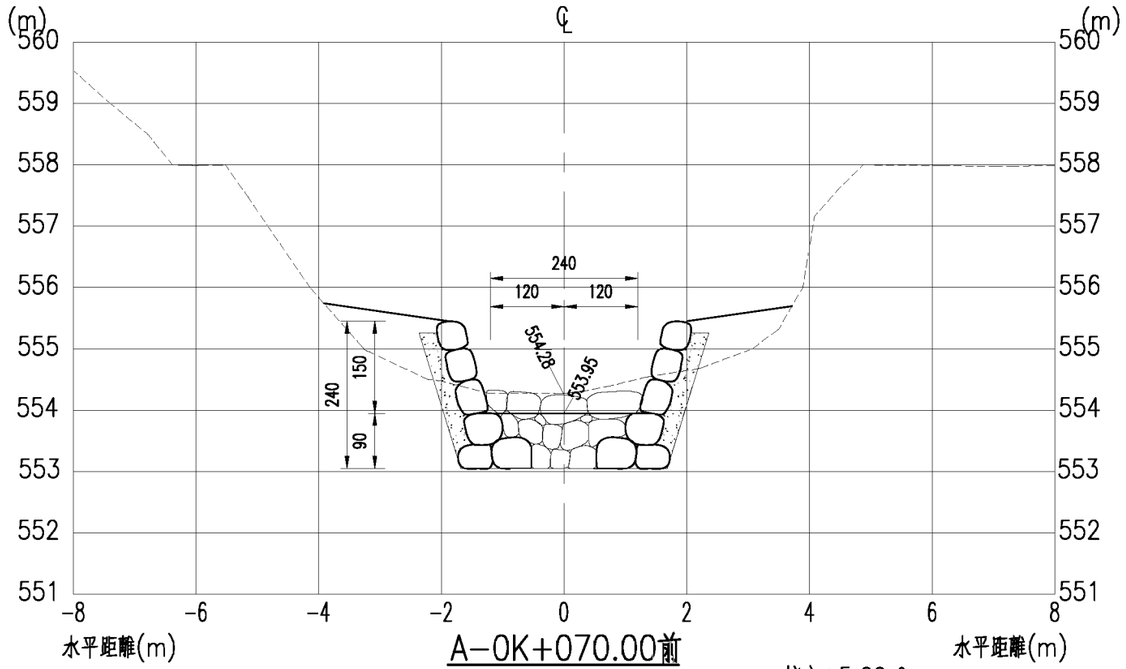

A-0K+070.00前

挖方：5.09㎡
填方：3.36㎡

臺北市政府工務局大地工程處	工程名稱: 111年度臺北市山坡地溪溝改善及設施維護工程	開巨技術顧問有限公司	繪圖	李鴻鈞	審核	陳品之	圖名	北投區紫明溪整體環境營造工程A線橫斷面圖(四)	圖號	P-01-19	頁碼	第 頁
			設計	葉竑蔚	核准	王存欽						共 頁
			日期	111.02								

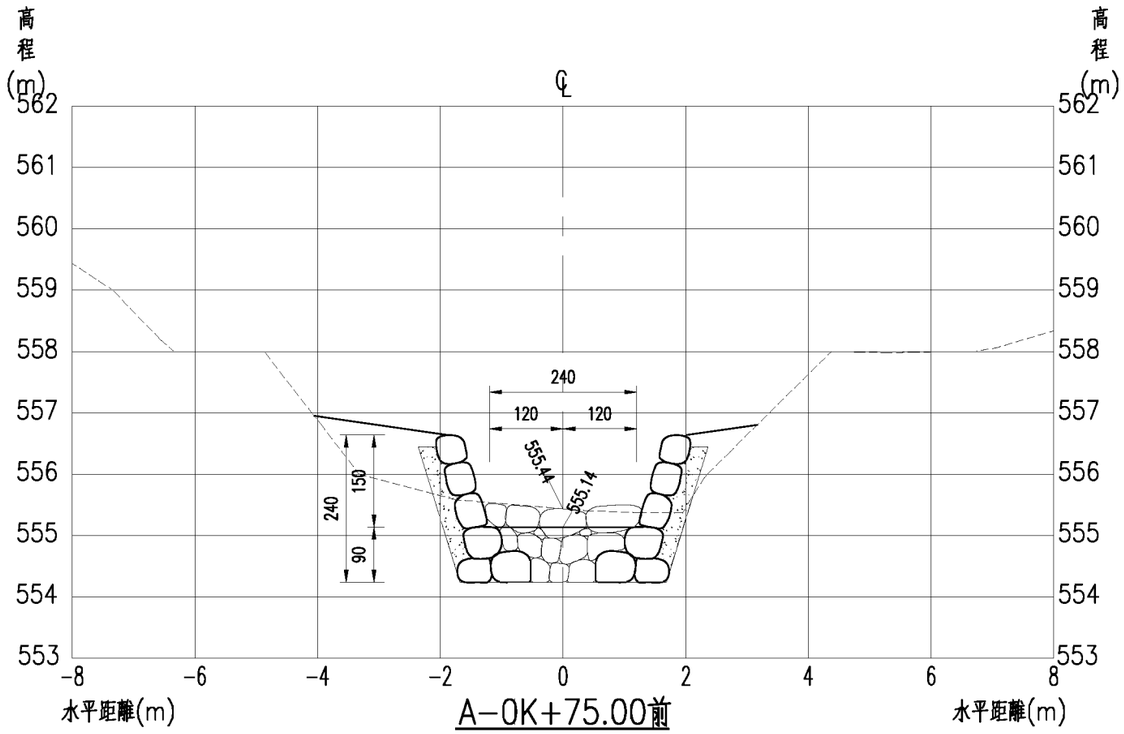

A-0K+75.00前

挖方：4.60㎡
填方：3.16㎡

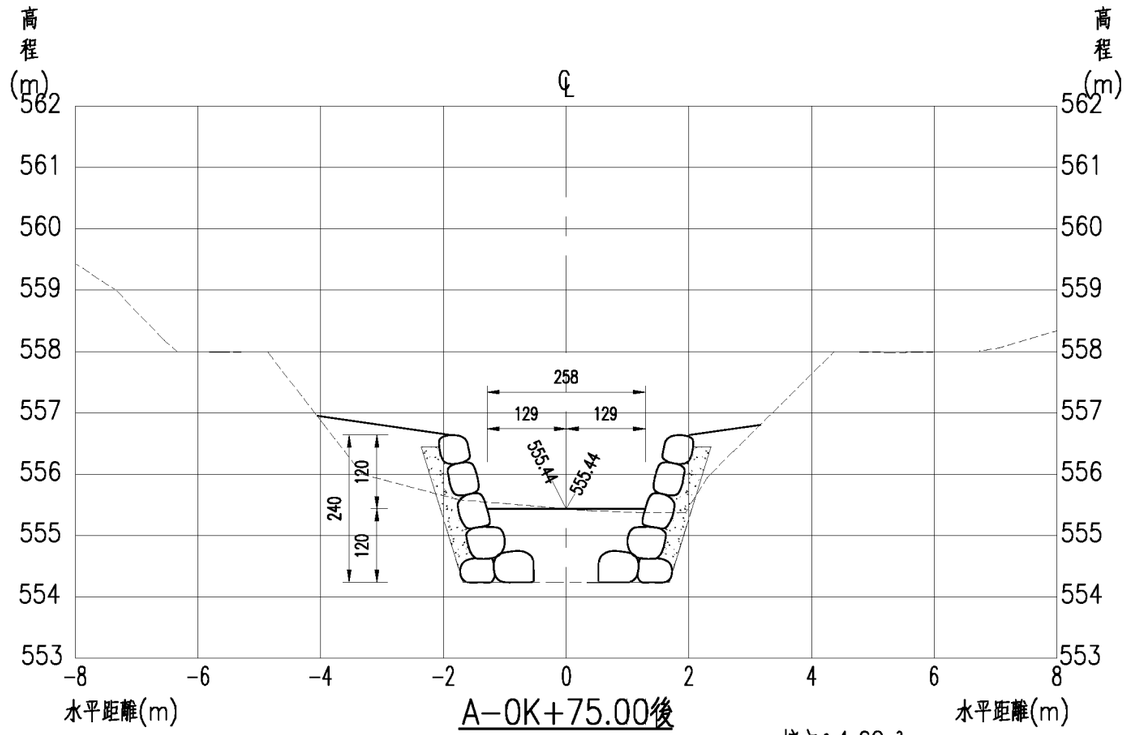

A-0K+75.00後

挖方：4.60㎡
填方：3.91㎡

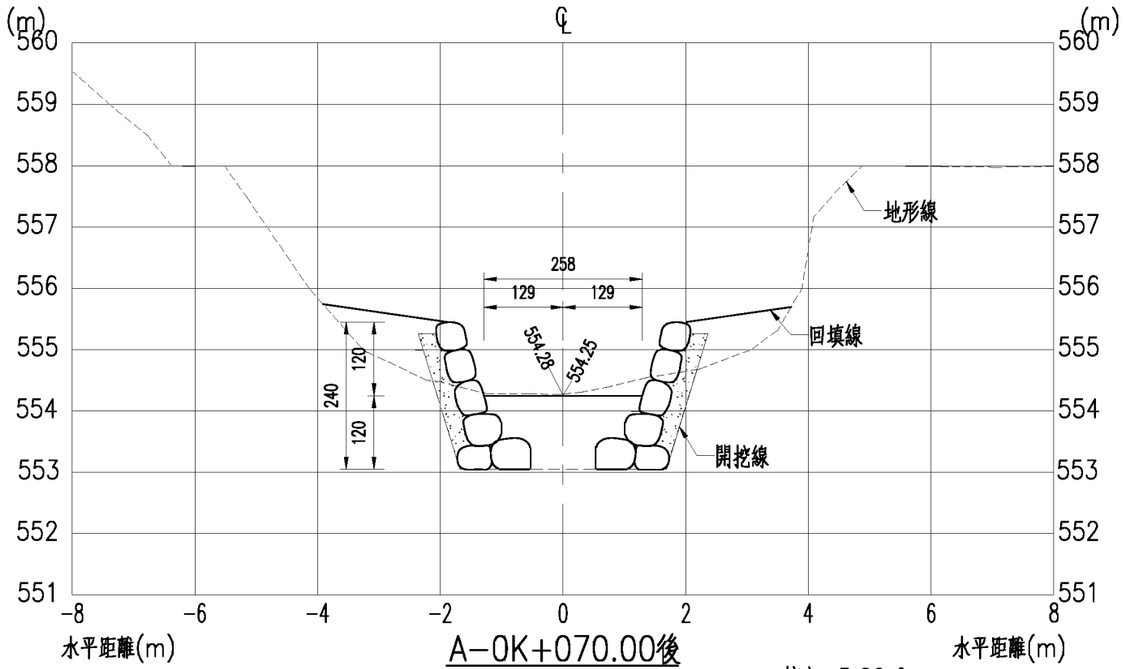

A-0K+070.00後

挖方：5.09㎡
填方：4.11㎡

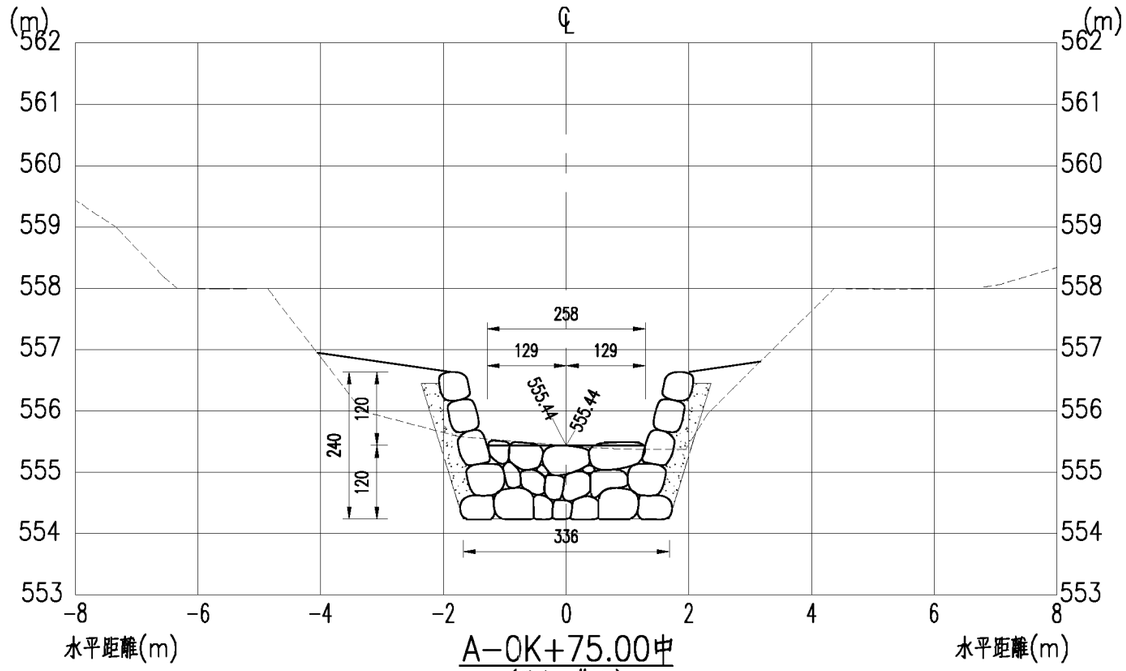

A-0K+75.00中
(跌水工#A3)

臺北市政府工務局大地工程處	工程名稱: 111年度臺北市山坡地溪溝改善及設施維護工程	開巨技術顧問有限公司	繪圖	李鴻鈞	審核	陳品之	圖名	北投區紫明溪整體環境營造工程A線橫斷面圖(五)	圖號	P-01-20	頁碼	第 頁
			設計	葉竑蔚	核准	王存欵						共 頁
			日期	111.02								

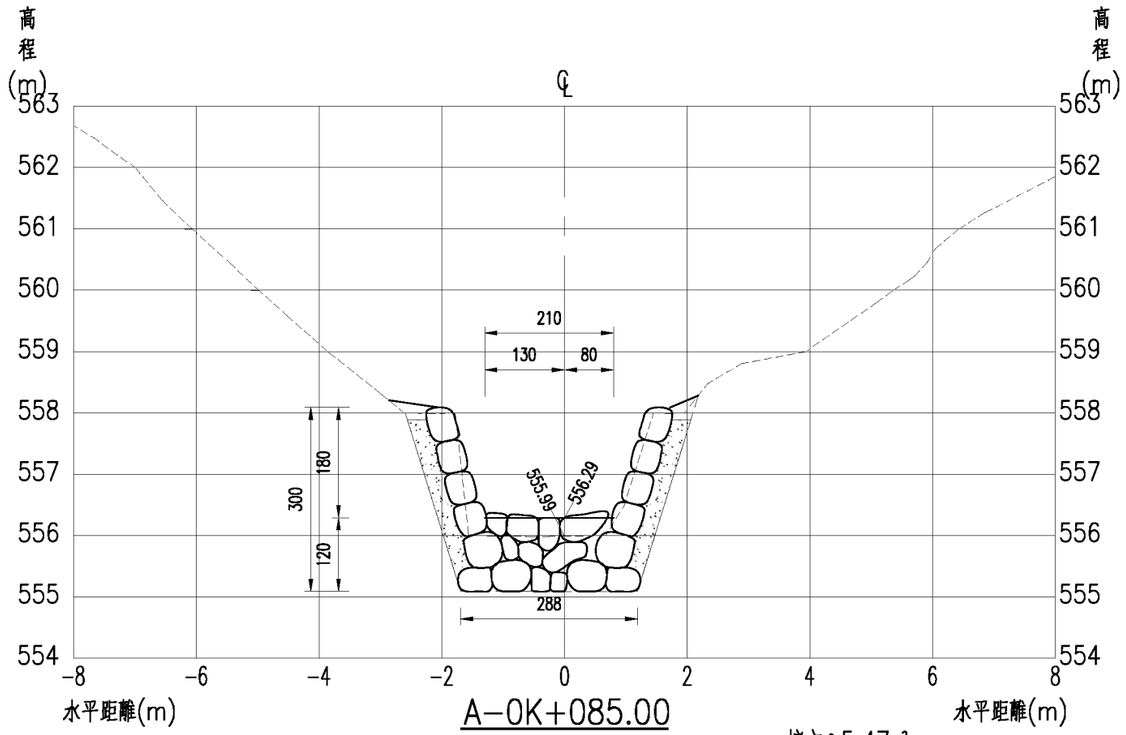

A-0K+085.00
(固床工#A4)

挖方：5.47㎡
填方：1.82㎡

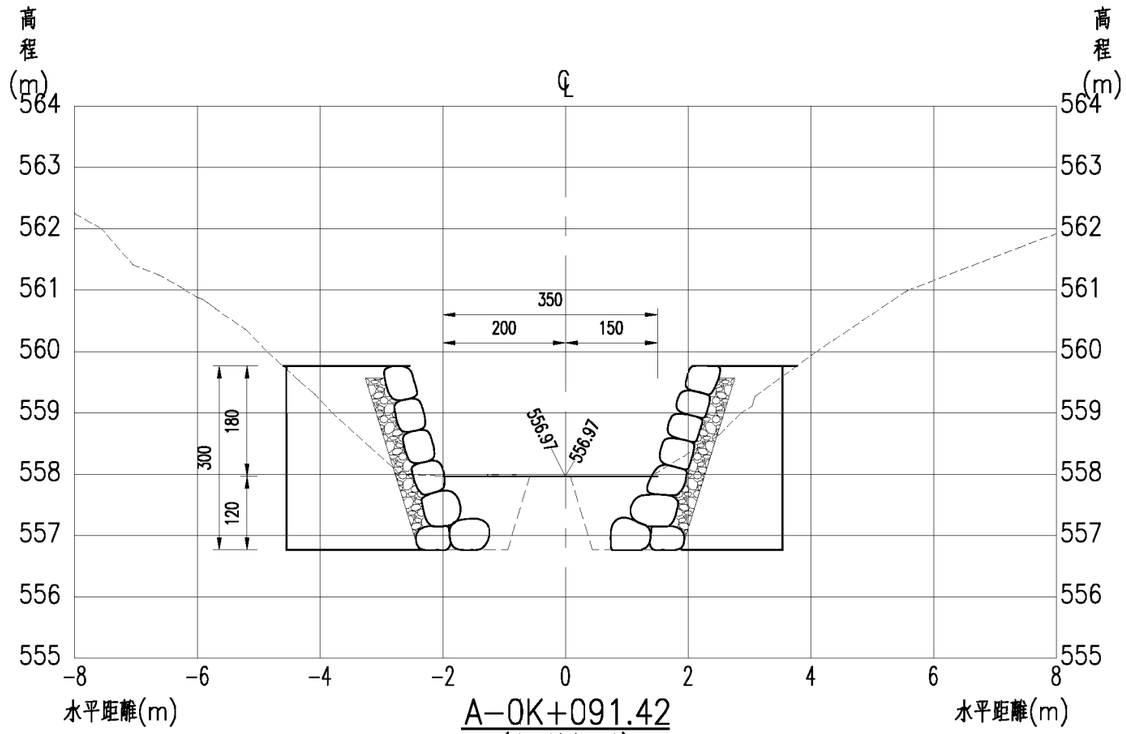

A-0K+091.42
(砌石護岸終點)

挖方：4.74㎡
填方：3.76㎡

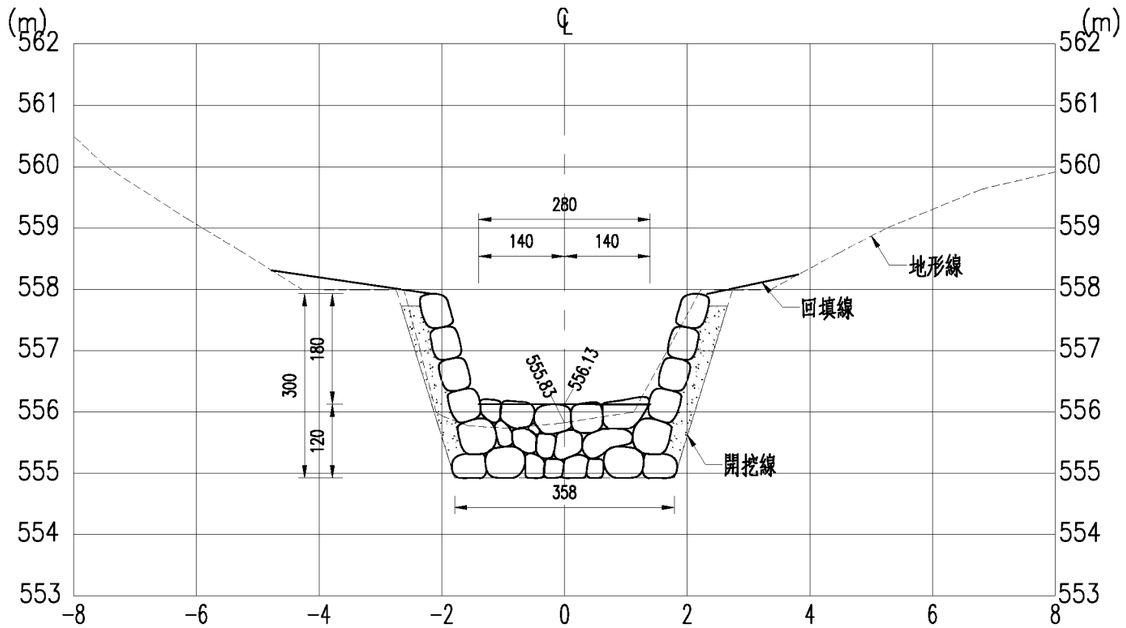

A-0K+080.00
(固床工#A3)

挖方：5.35㎡
填方：2.96㎡

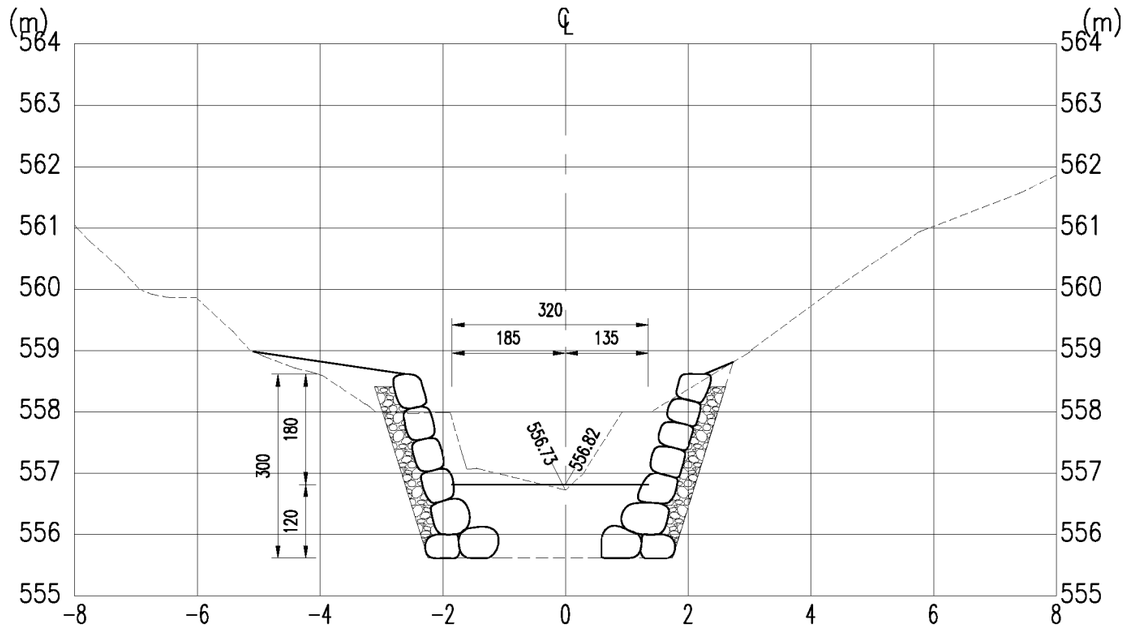

A-0K+90.00

挖方：9.18㎡
填方：3.66㎡

臺北市政府工務局大地工程處	工程名稱: 111年度臺北市山坡地溪溝改善及設施維護工程	開巨技術顧問有限公司	繪圖	李鴻鈞	審核	陳品之	圖名	北投區紫明溪整體環境營造工程A線橫斷面圖(六)	圖號	P-01-21	頁碼	第 頁
			設計	葉竑蔚	核准	王存欽						共 頁
			日期	111.02								

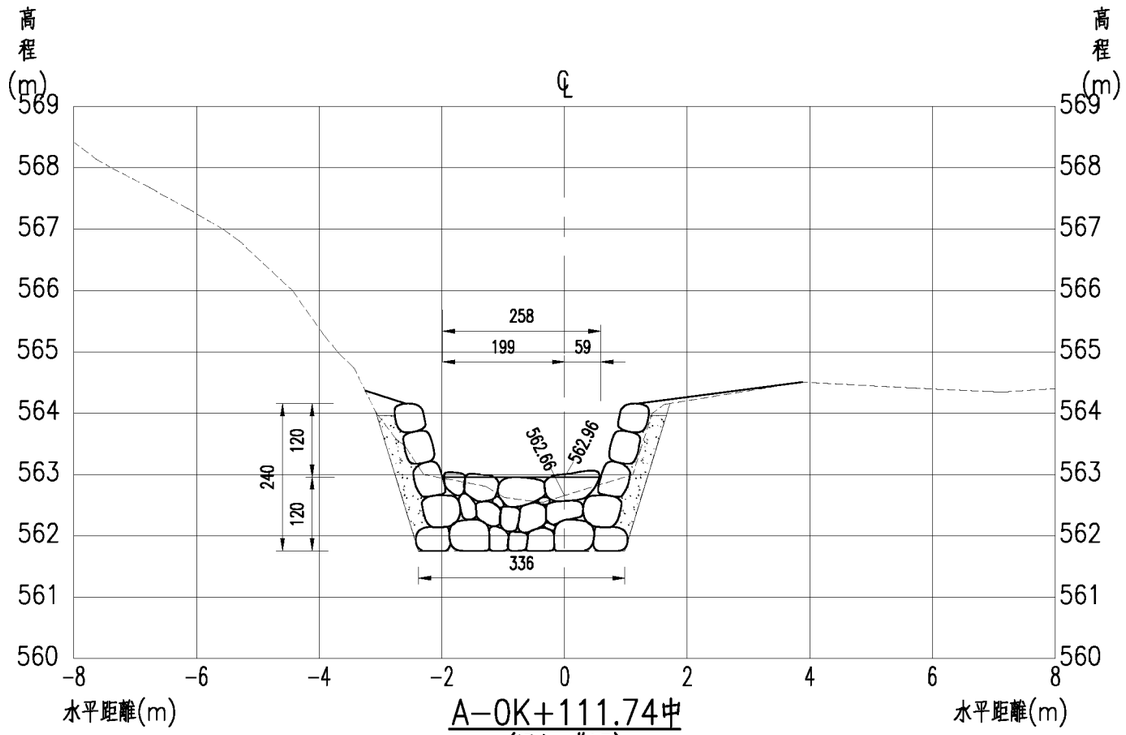

A-0K+111.74中
(固床工#A5)

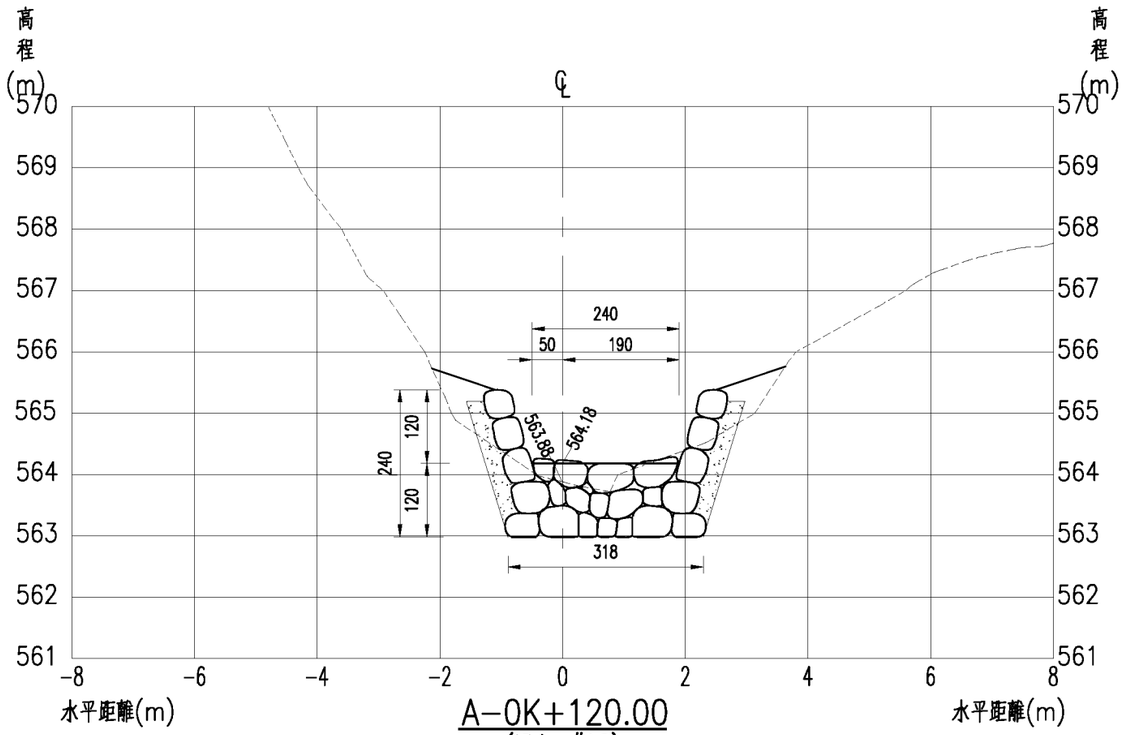

A-0K+120.00
(固床工#A6)

挖方：4.23㎡
填方：2.72㎡

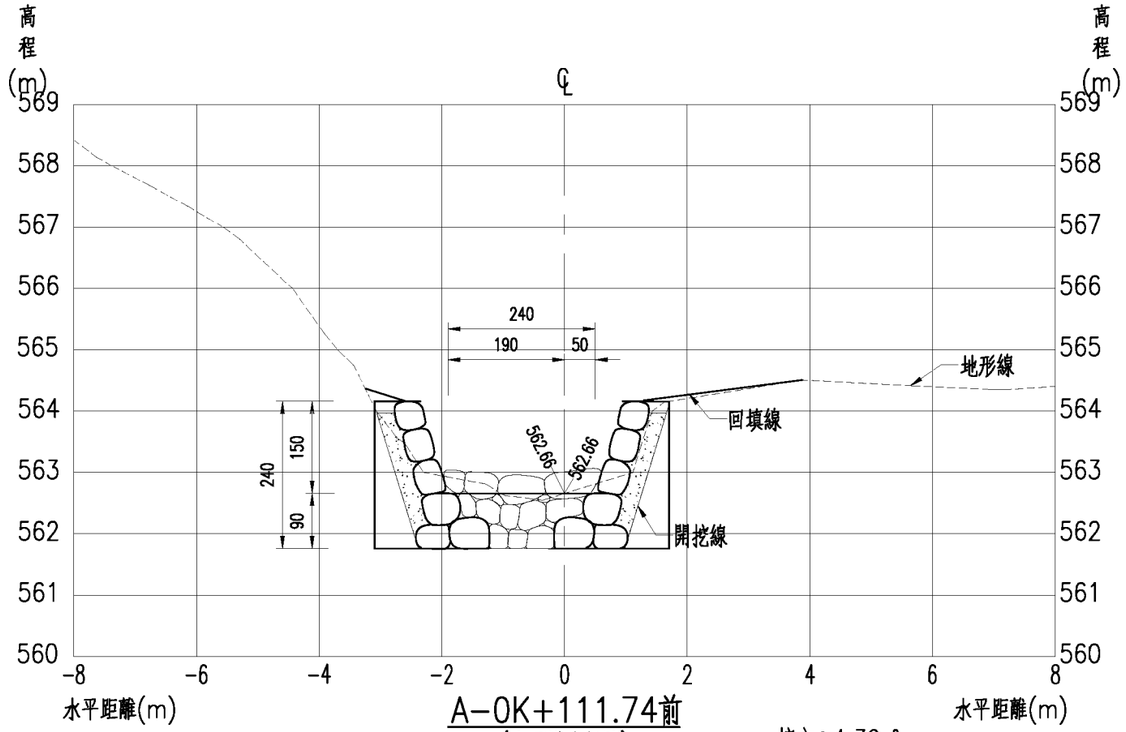

A-0K+111.74前
(砌石護岸起點)

挖方：4.39㎡
填方：1.71㎡

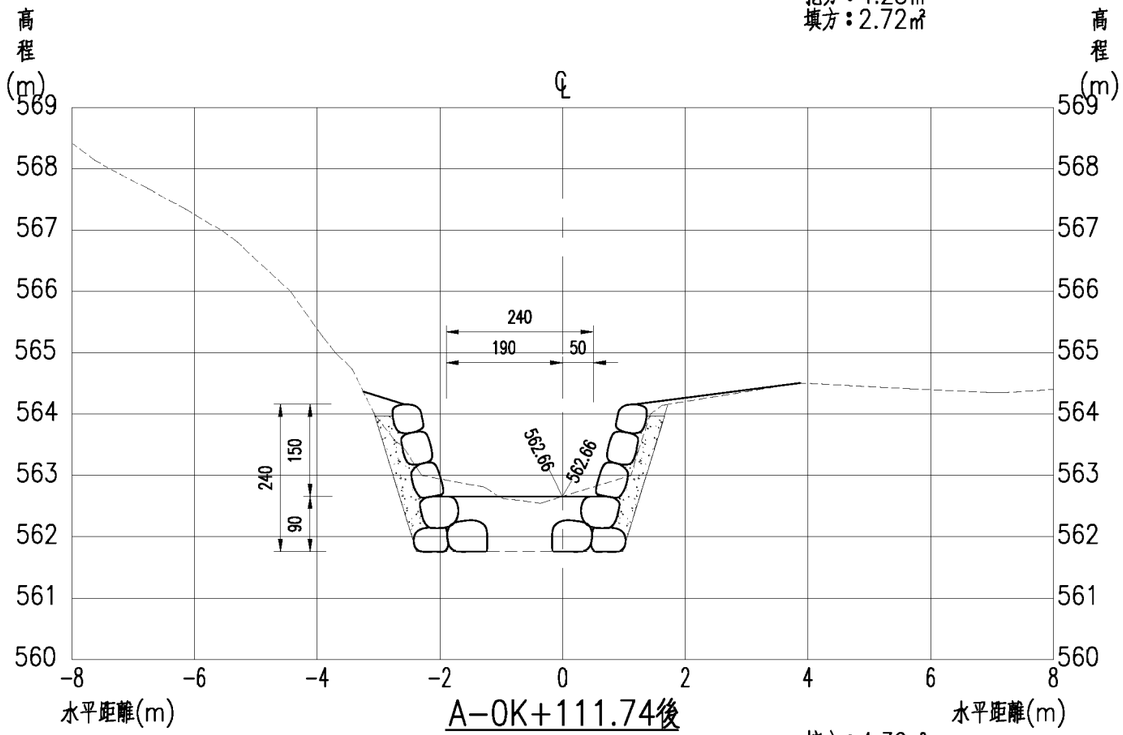

A-0K+111.74後

挖方：4.39㎡
填方：1.71㎡

臺北市政府工務局大地工程處	工程名稱: 111年度臺北市山坡地溪溝改善及設施維護工程	開巨技術顧問有限公司	繪圖	李鴻鈞	審核	陳品之	圖名	北投區紫明溪整體環境營造工程A線橫斷面圖(七)	圖號	P-01-22	頁碼	第 頁
			設計	葉竑蔚	核准	王存欽						共 頁
			日期	111.02								

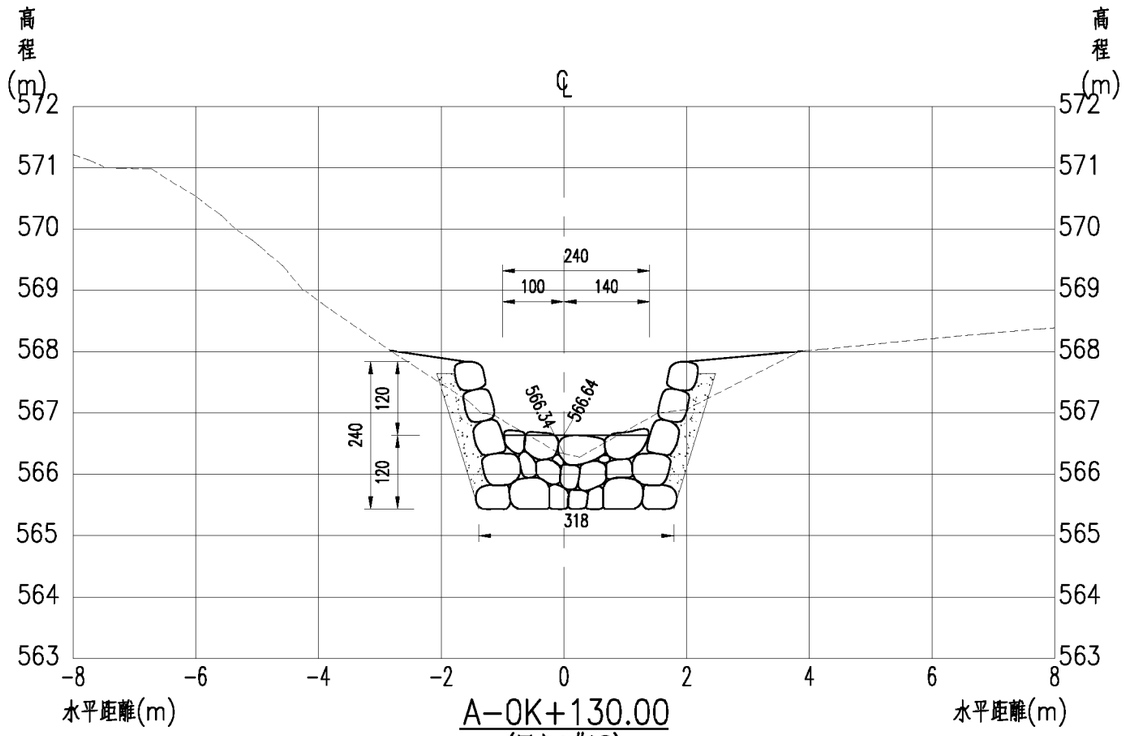

A-0K+130.00
(固床工#A8)

挖方：4.86㎡
填方：2.66㎡

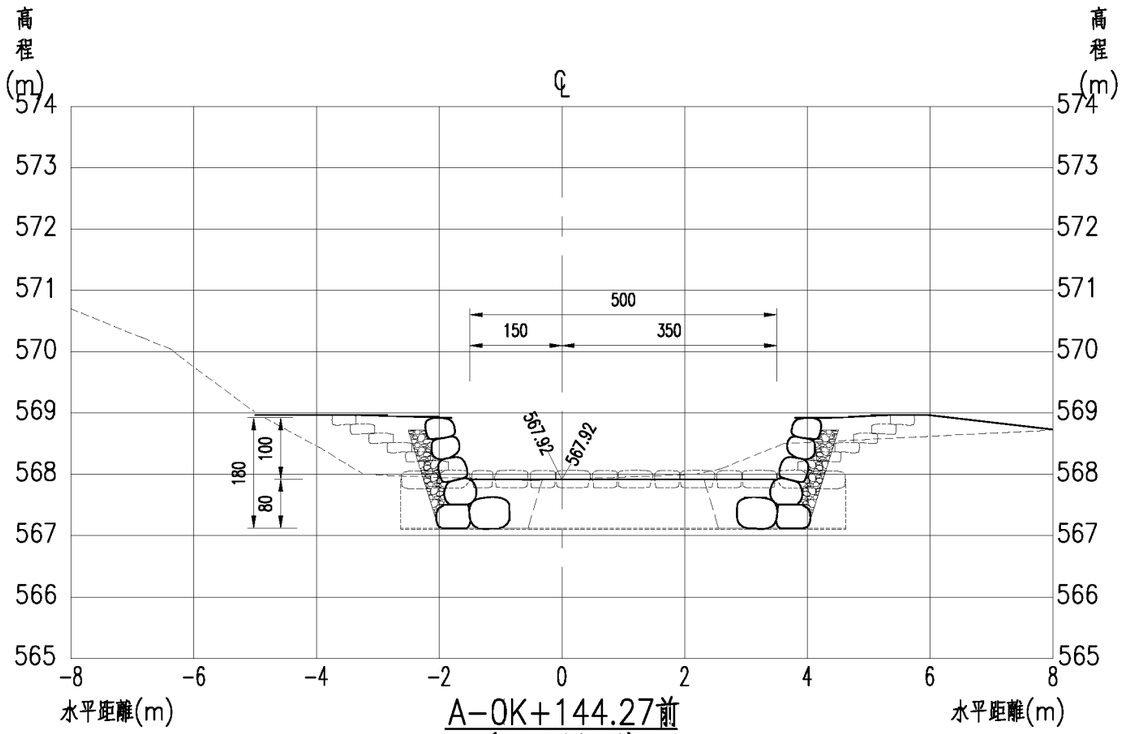

A-0K+144.27前
(乾砌石護岸終點)

挖方：3.68㎡
填方：5.90㎡

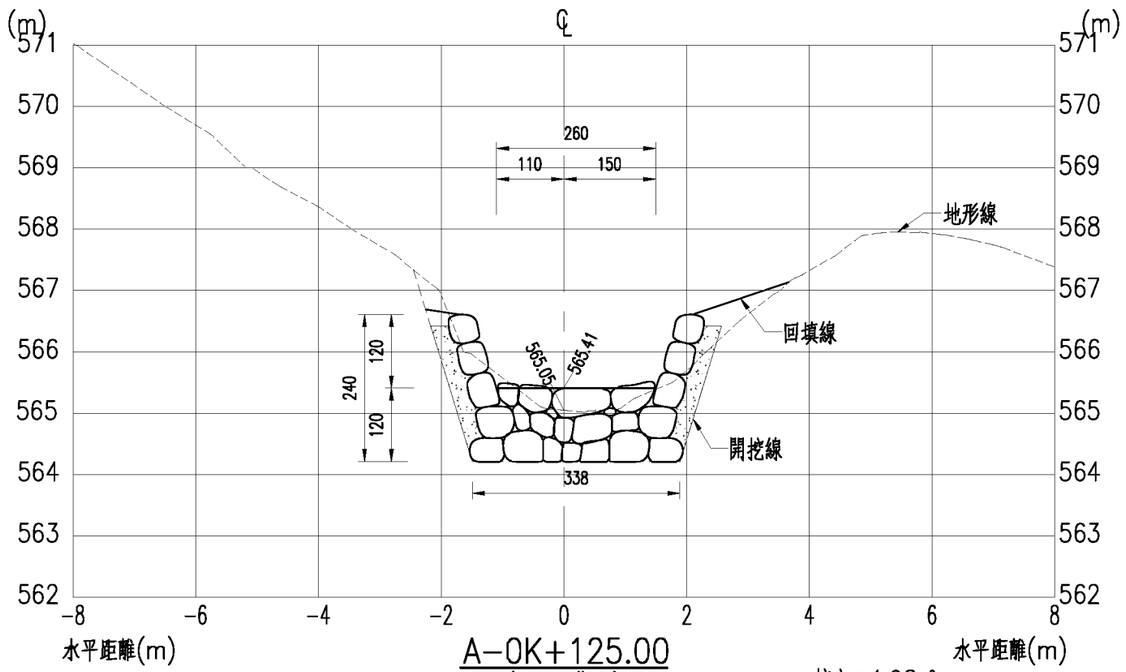

A-0K+125.00
(固床工#A7)

挖方：4.98㎡
填方：2.67㎡

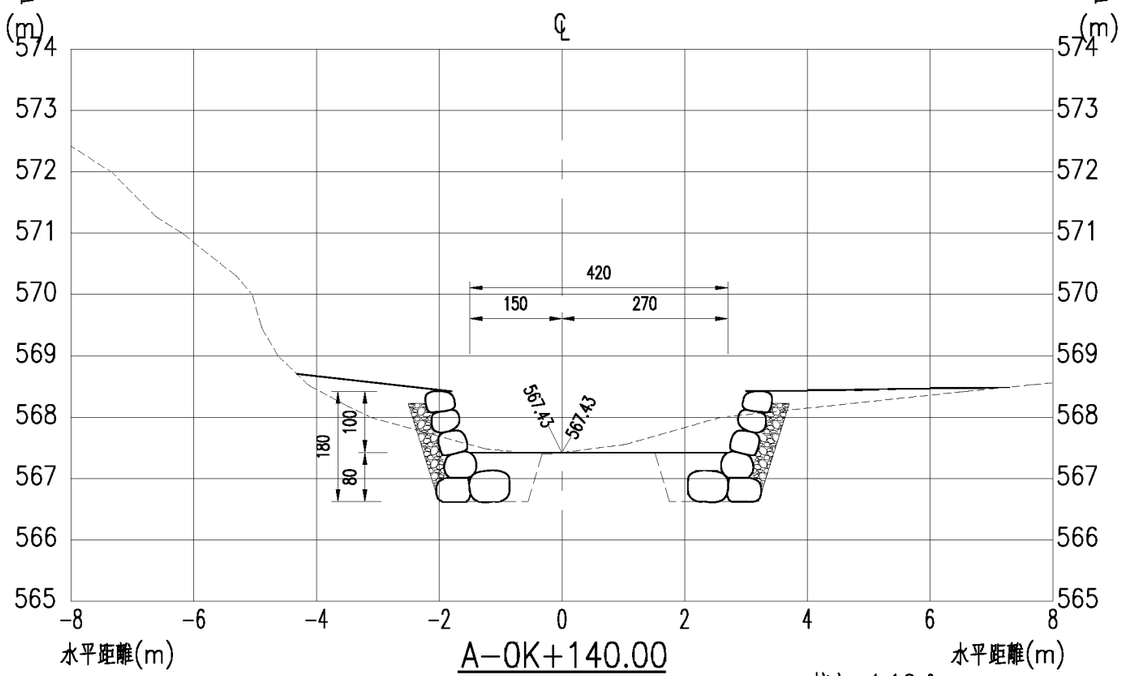

A-0K+140.00

挖方：4.16㎡
填方：2.52㎡

臺北市政府工務局大地工程處	工程名稱: 111年度臺北市山坡地溪溝改善及設施維護工程	開巨技術顧問有限公司	繪圖	李鴻鈞	審核	陳品之	圖名	北投區紫明溪整體環境營造工程A線橫斷面圖(八)	圖號	P-01-23	頁碼	第 頁
			設計	葉竑蔚	核准	王存欽						共 頁
			日期	111.02								

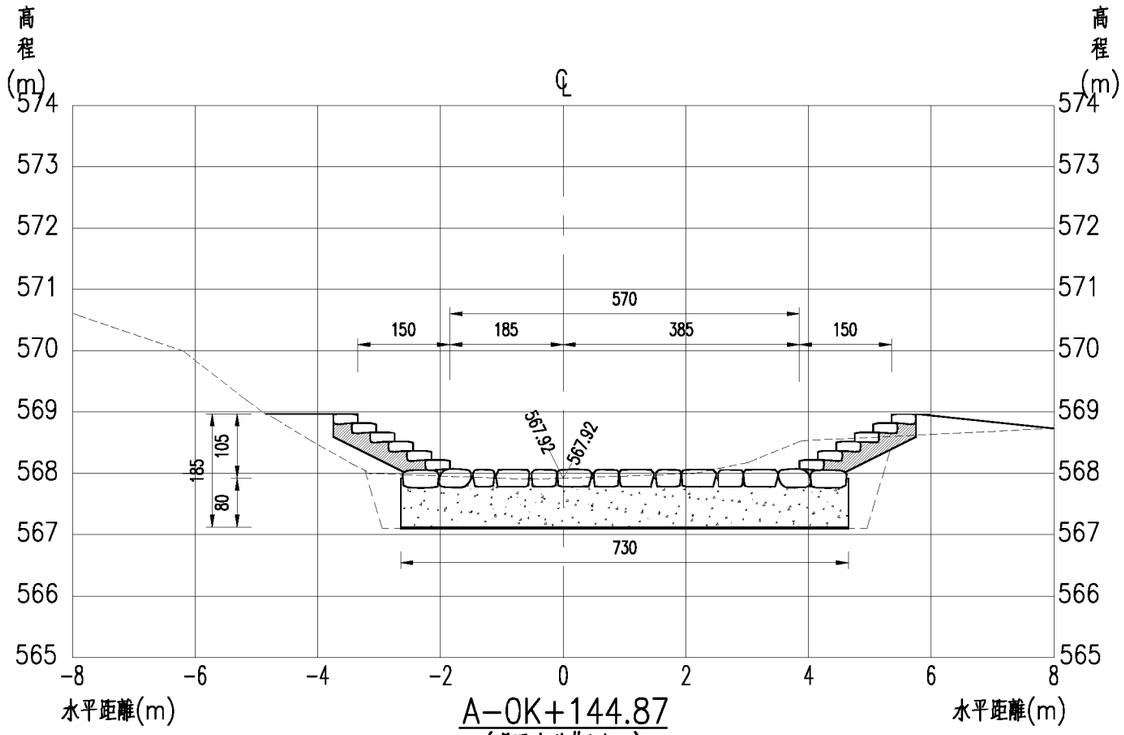

A-0K+144.87
(過溪步道#1中心)

挖方：8.32㎥
填方：1.88㎥

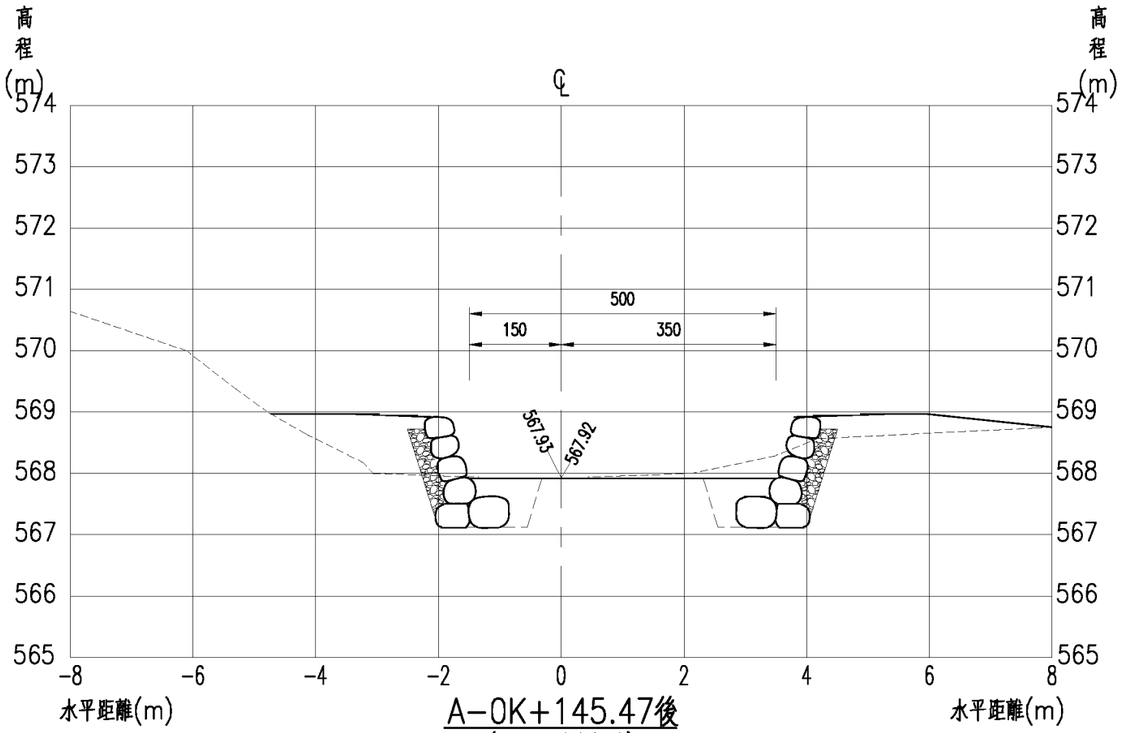

A-0K+145.47後
(乾砌石護岸起點)

挖方：3.62㎥
填方：3.28㎥

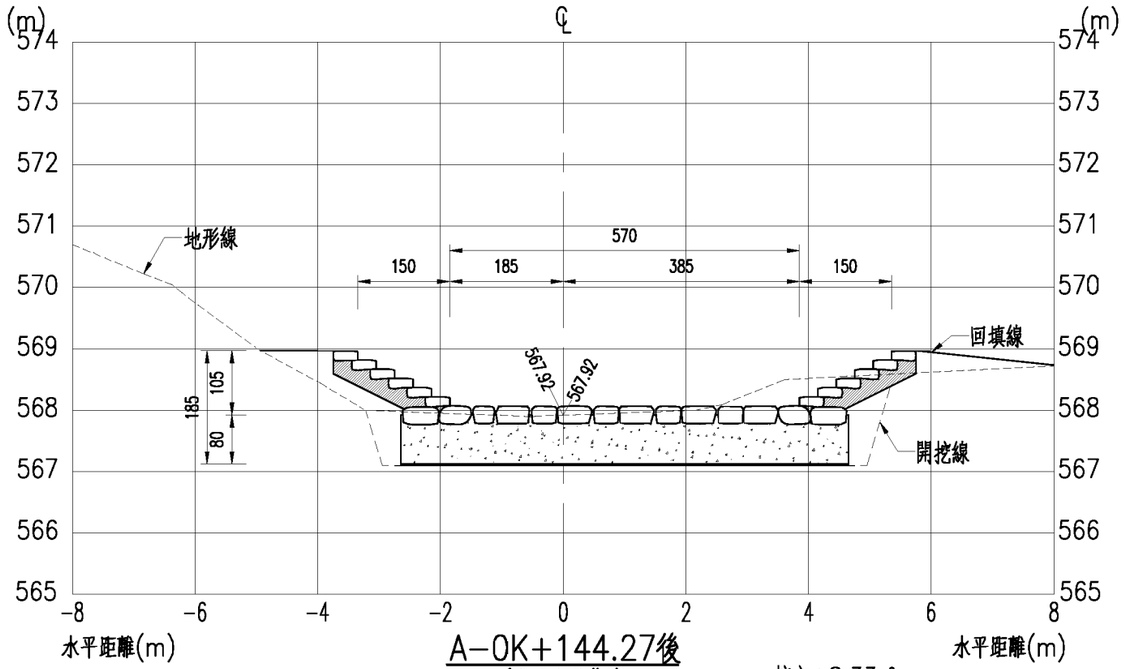

A-0K+144.27後
(過溪步道#1)

挖方：8.33㎥
填方：1.99㎥

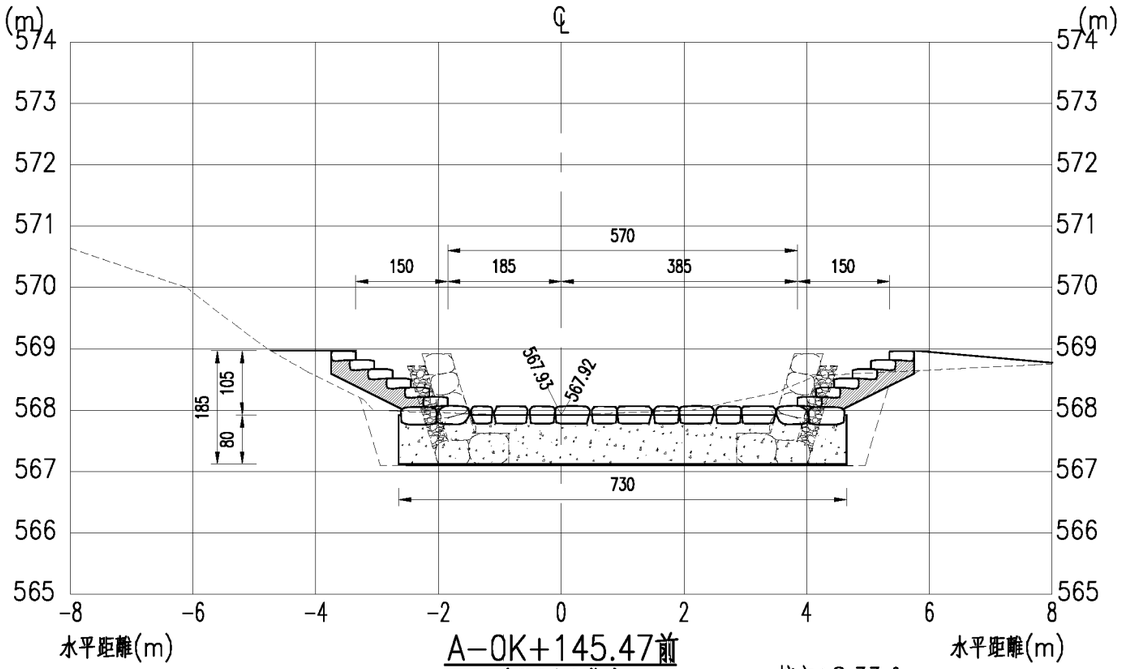

A-0K+145.47前
(過溪步道#1)

挖方：8.33㎥
填方：1.75㎥

臺北市政府工務局大地工程處	工程名稱: 111年度臺北市山坡地溪溝改善及設施維護工程	開巨技術顧問有限公司	繪圖	李鴻鈞	審核	陳品之	圖名	北投區紫明溪整體環境營造工程A線橫斷面圖(九)	圖號	P-01-24	頁碼	第 頁
			設計	葉竑蔚	核准	王存欽						共 頁
			日期	111.02								

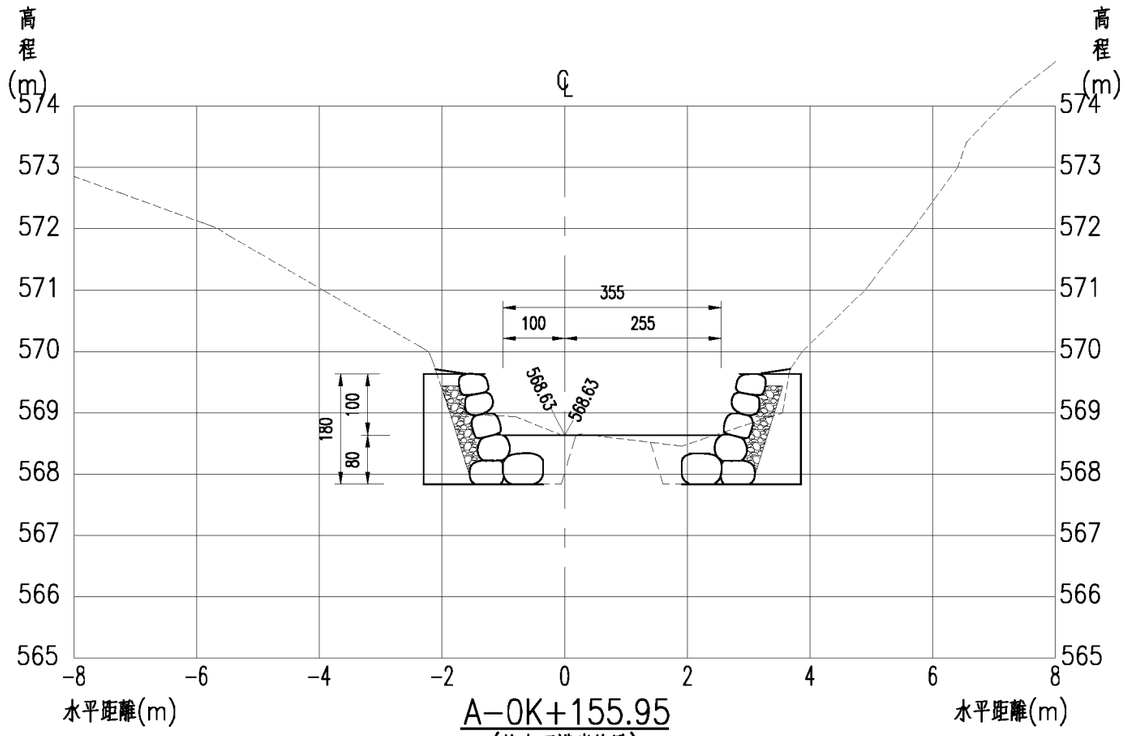

A-0K+155.95
(乾砌石護岸終點)

挖方：3.18㎡
填方：1.30㎡

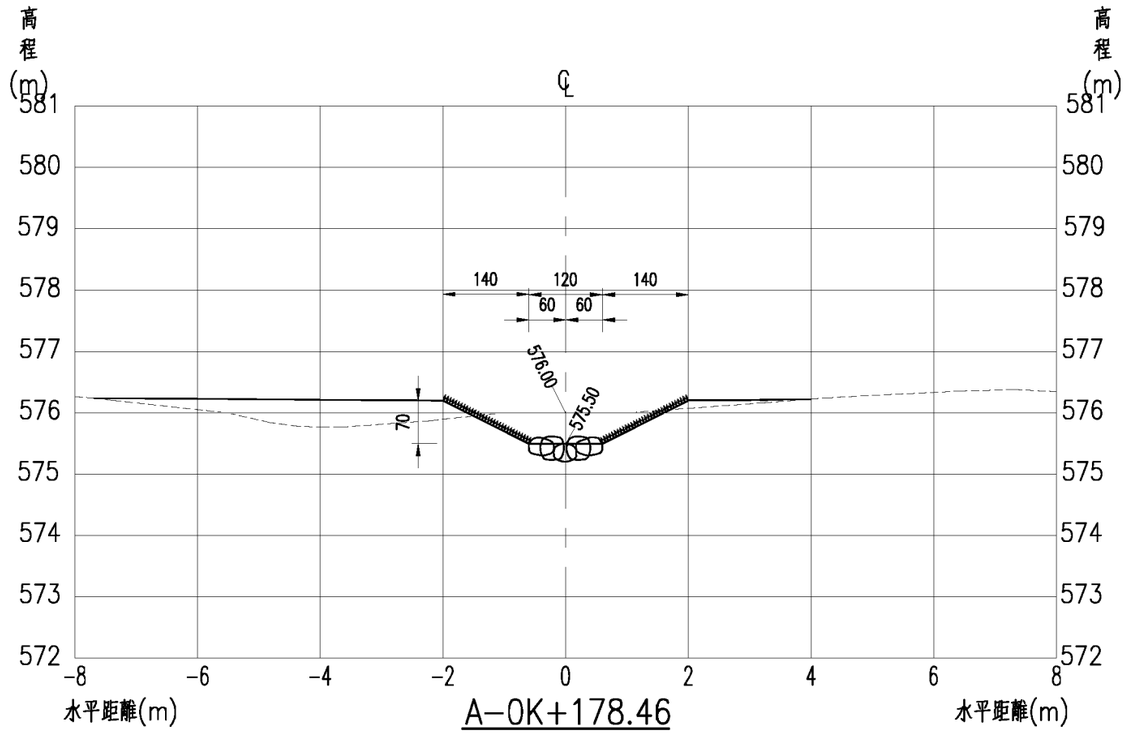

A-0K+178.46

挖方：0.60㎡
填方：1.72㎡

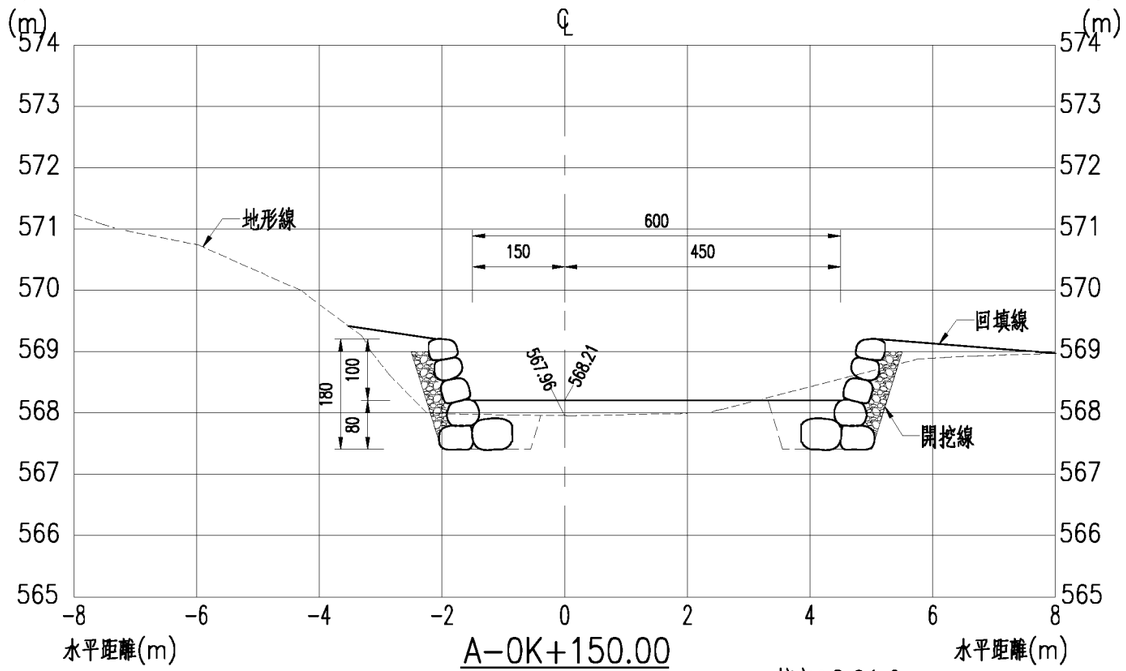

A-0K+150.00

挖方：2.91㎡
填方：2.84㎡

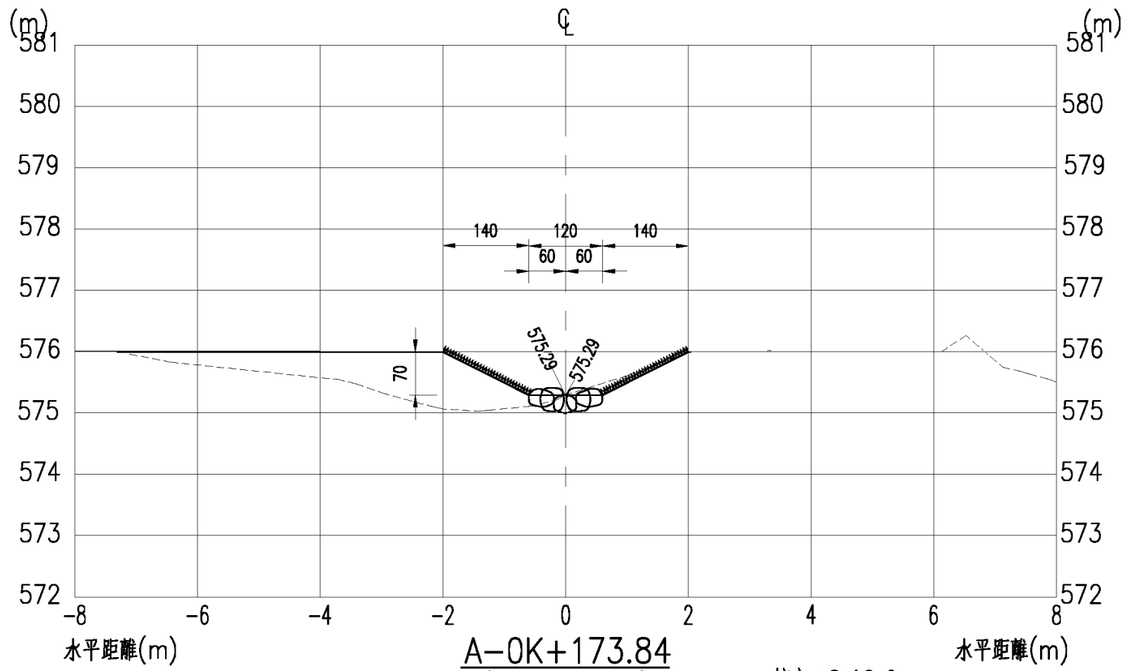

A-0K+173.84
(既有溝型整理起點)

挖方：0.19㎡
填方：2.89㎡

臺北市政府工務局大地工程處	工程名稱: 111年度臺北市山坡地溪溝改善及設施維護工程	開巨技術顧問有限公司	繪圖	李鴻鈞	審核	陳品之	圖名	北投區紫明溪整體環境營造工程A線橫斷面圖(十)	圖號	P-01-25	頁碼	第 頁
			設計	葉竑蔚	核准	王存欽						共 頁
			日期	111.02								

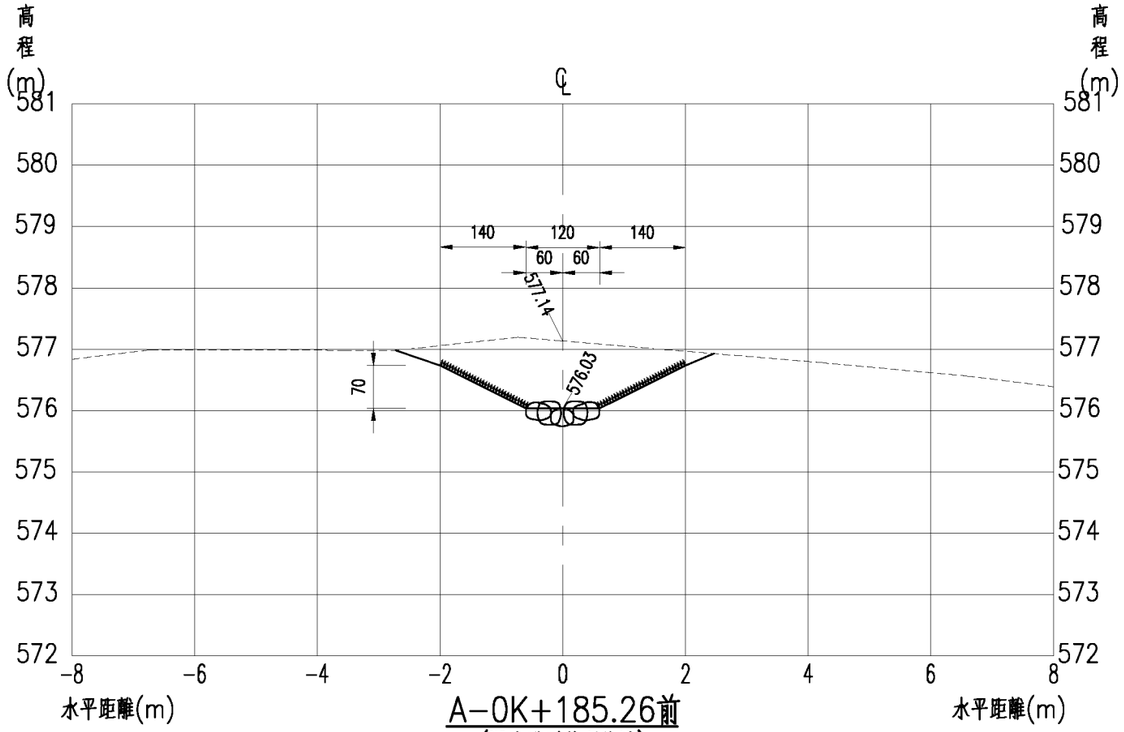

A-0K+185.26前
(既有溝型整理終點)

挖方：3.46㎡
填方：0.00㎡

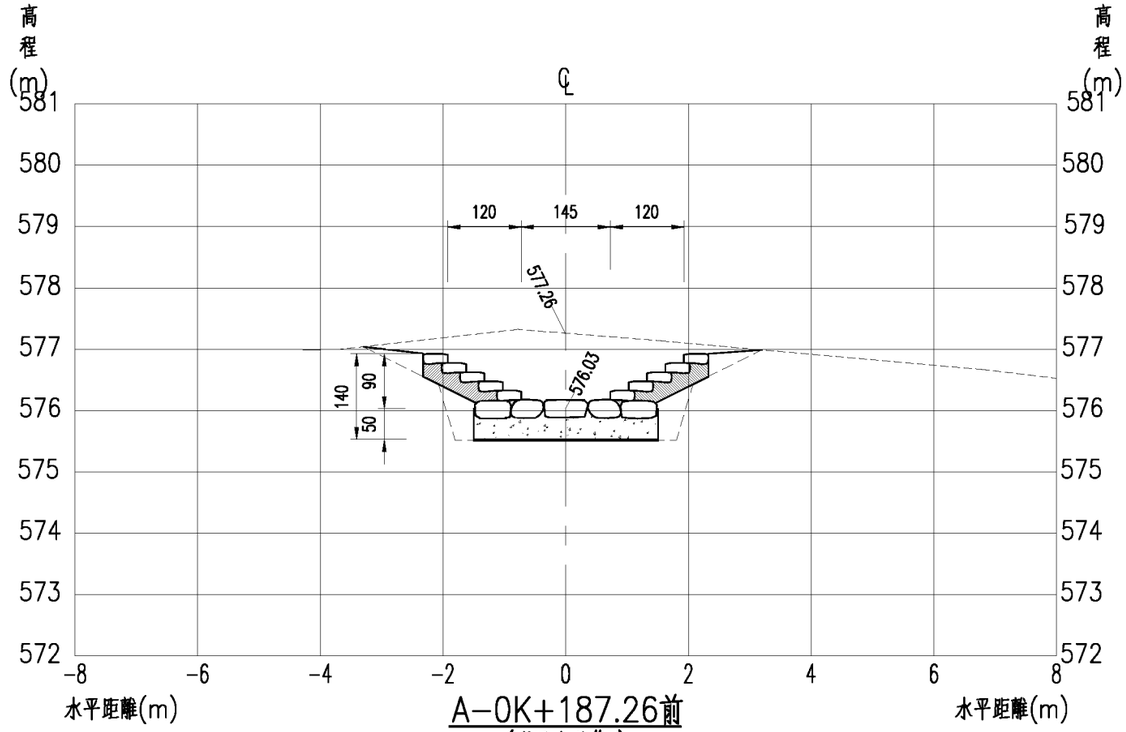

A-0K+187.26前
(過溪步道#2)

挖方：7.66㎡
填方：0.99㎡

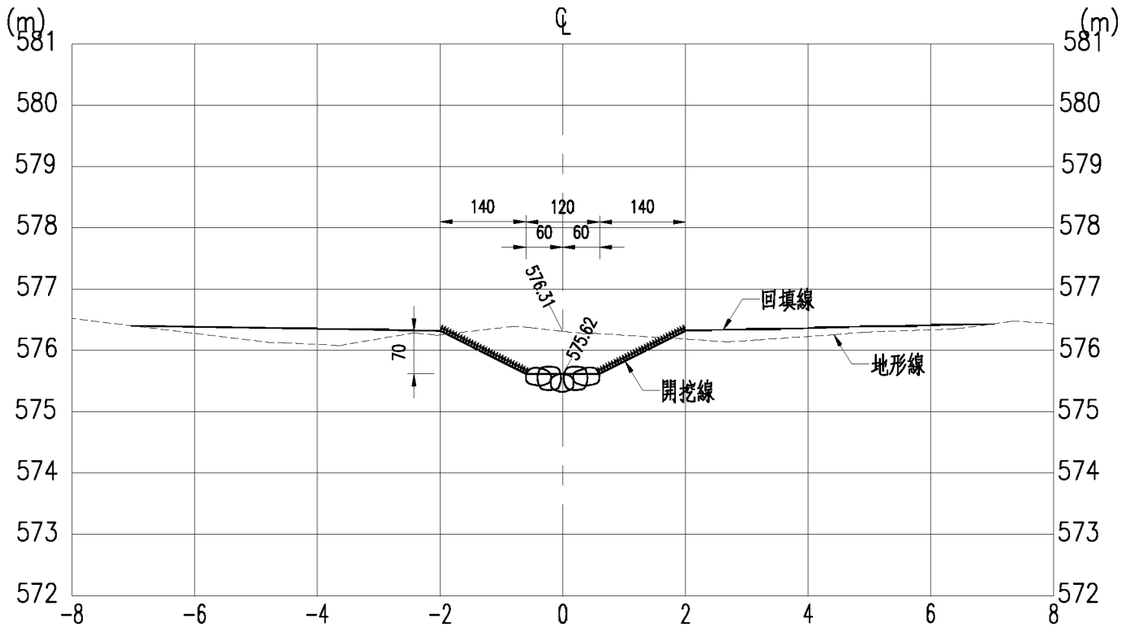

A-0K+180.00

挖方：1.72㎡
填方：1.34㎡

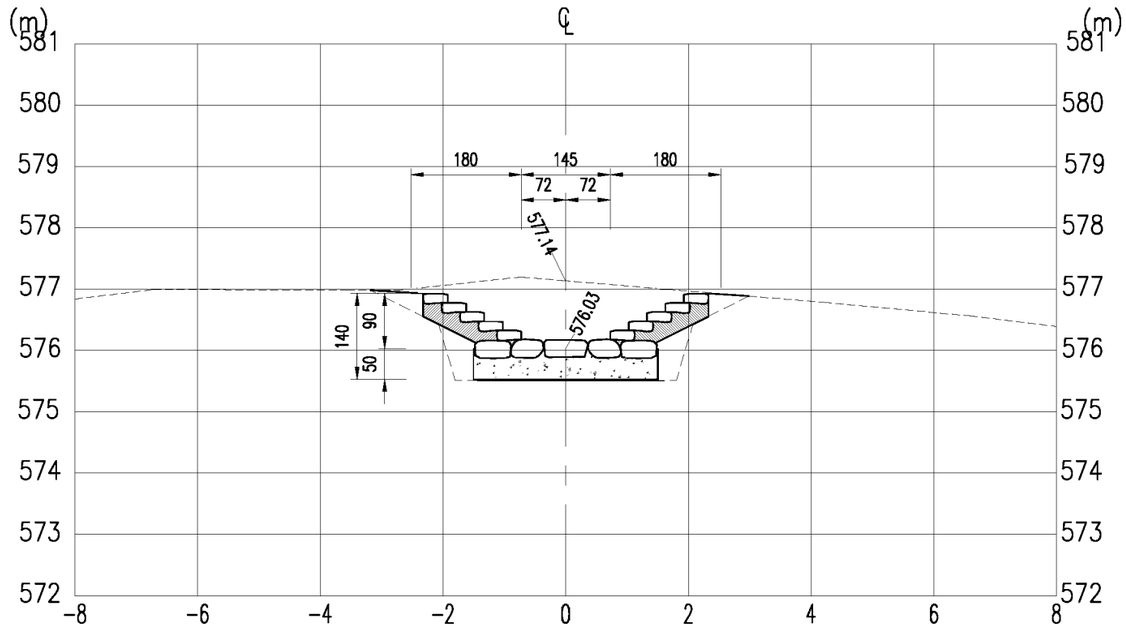

A-0K+185.26後
(過溪步道#2)

挖方：6.88㎡
填方：0.93㎡

臺北市政府工務局大地工程處	工程名稱: 111年度臺北市山坡地溪溝改善及設施維護工程	開巨技術顧問有限公司	繪圖	李鴻鈞	審核	陳品之	圖名	北投區紫明溪整體環境營造工程A線橫斷面圖(十一)	圖號	P-01-26	頁碼	第 頁
			設計	葉竑蔚	核准	王存欵						共 頁
			日期	111.02								

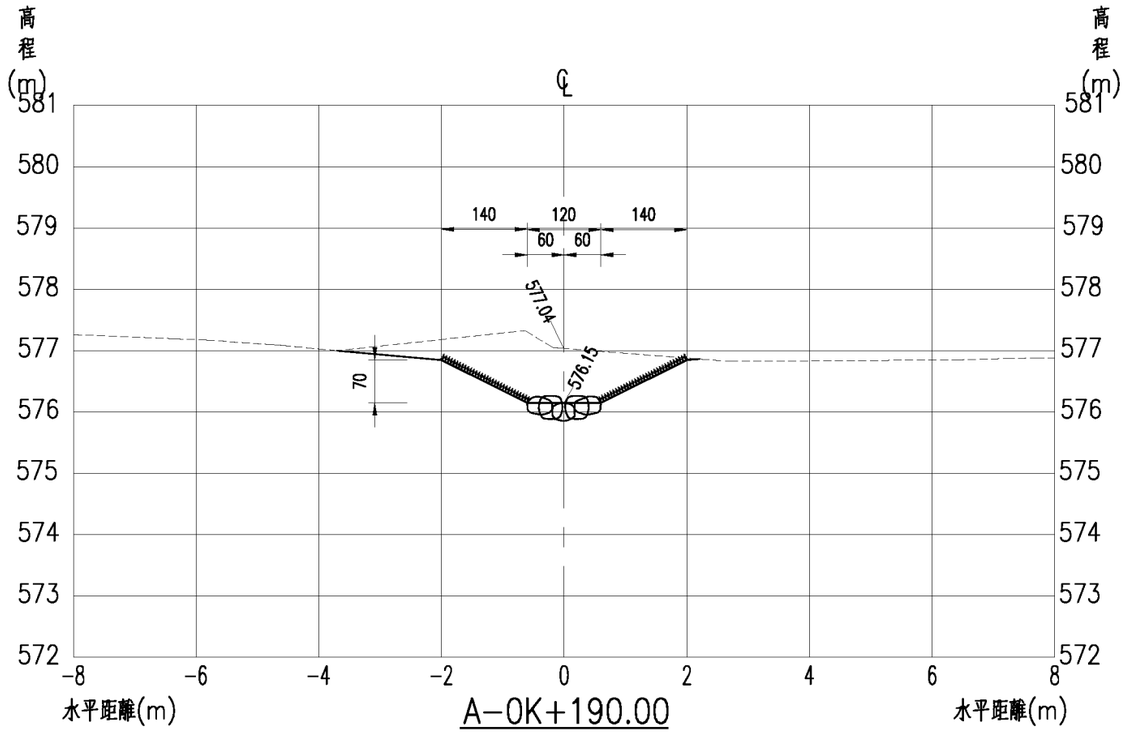

A-0K+190.00

挖方：3.07㎡
填方：0.00㎡

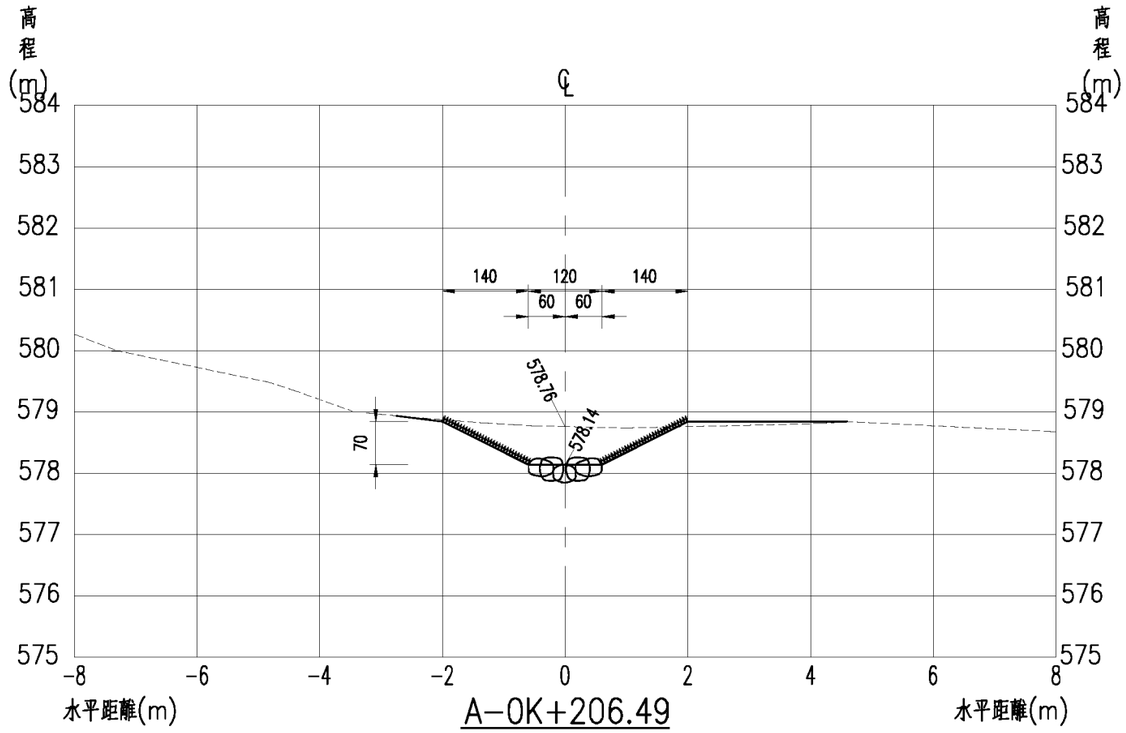

A-0K+206.49

挖方：1.63㎡
填方：0.10㎡

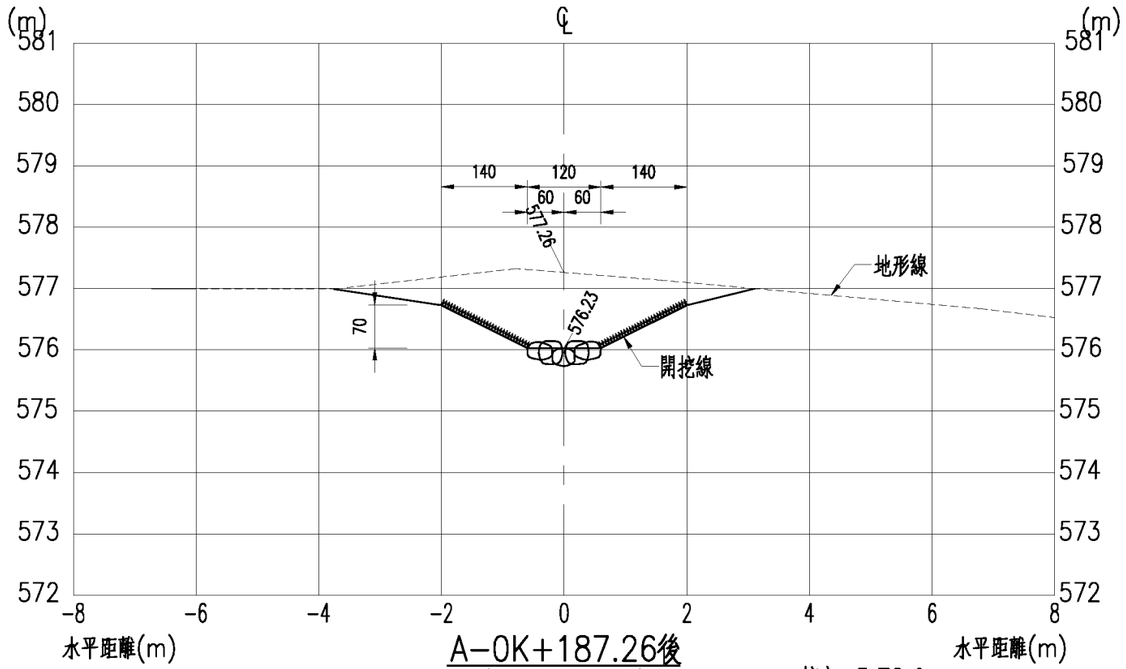

A-0K+187.26後
(既有溝型整理起點)

挖方：5.72㎡
填方：0.00㎡

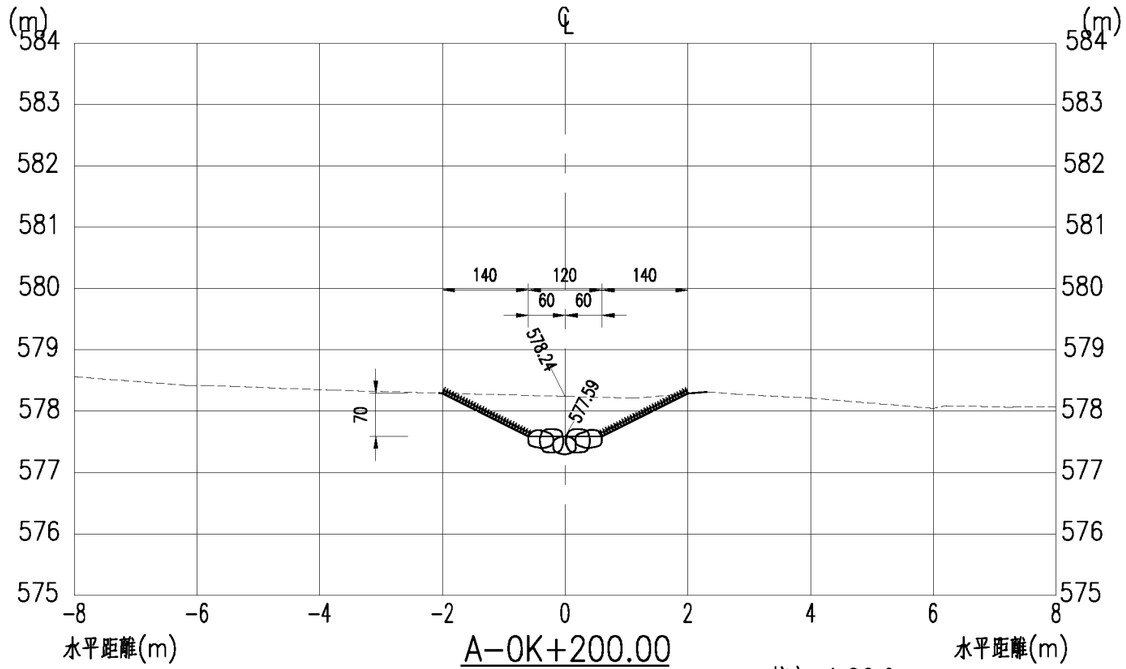

A-0K+200.00

挖方：1.06㎡
填方：0.00㎡

臺北市政府工務局大地工程處	工程名稱: 111年度臺北市山坡地溪溝改善及設施維護工程	開巨技術顧問有限公司	繪圖	李鴻鈞	審核	陳品之	圖名	北投區紫明溪整體環境營造工程A線橫斷面圖(十二)	圖號	P-01-27	頁碼	第 頁
			設計	葉竑蔚	核准	王存欵						共 頁
			日期	111.02								

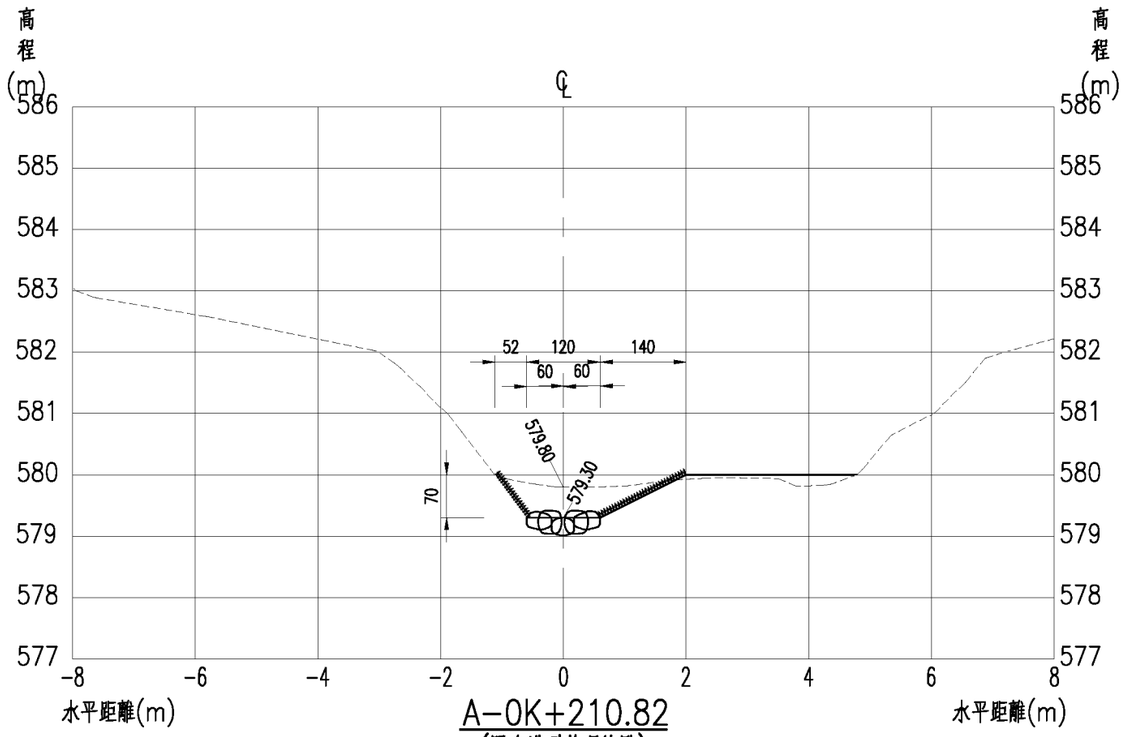

A-0K+210.82
(既有溝型整理終點)

挖方：1.05㎡
填方：0.25㎡

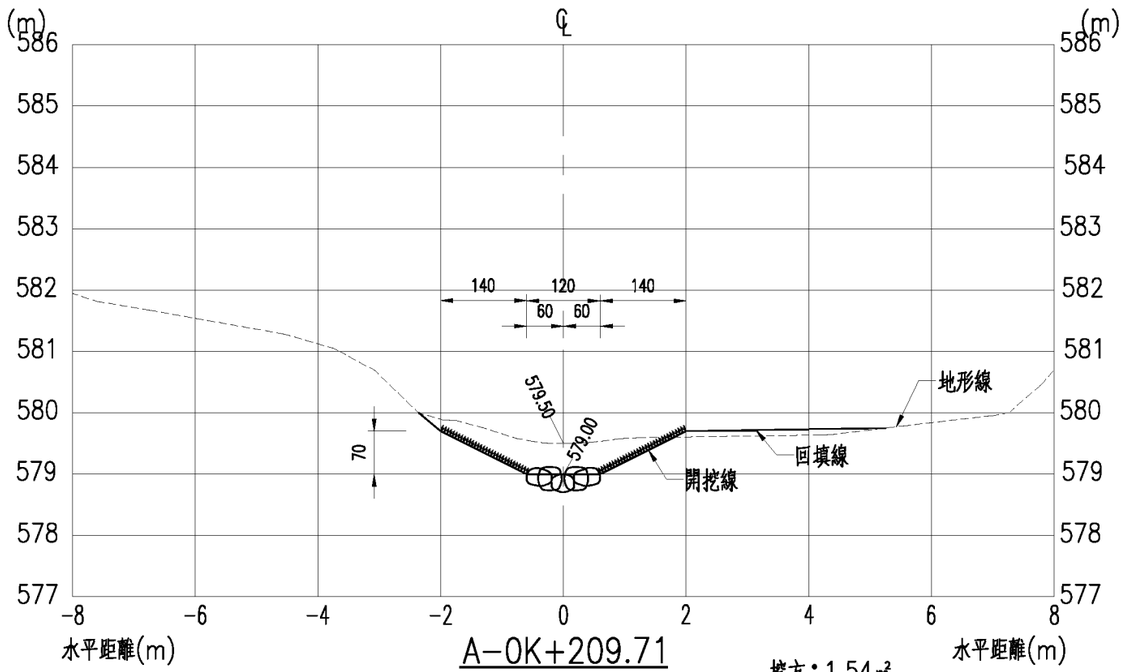

A-0K+209.71

挖方：1.54㎡
填方：0.30㎡

臺北市政府工務局大地工程處	工程名稱: 111年度臺北市山坡地溪溝改善及設施維護工程	開巨技術顧問有限公司	繪圖	李鴻鈞	審核	陳品之	圖名	北投區紫明溪整體環境營造工程A線橫斷面圖(十三)	圖號	P-01-28	頁碼	第 頁
			設計	葉竑蔚	核准	王存欽						共 頁
			日期	111.02								

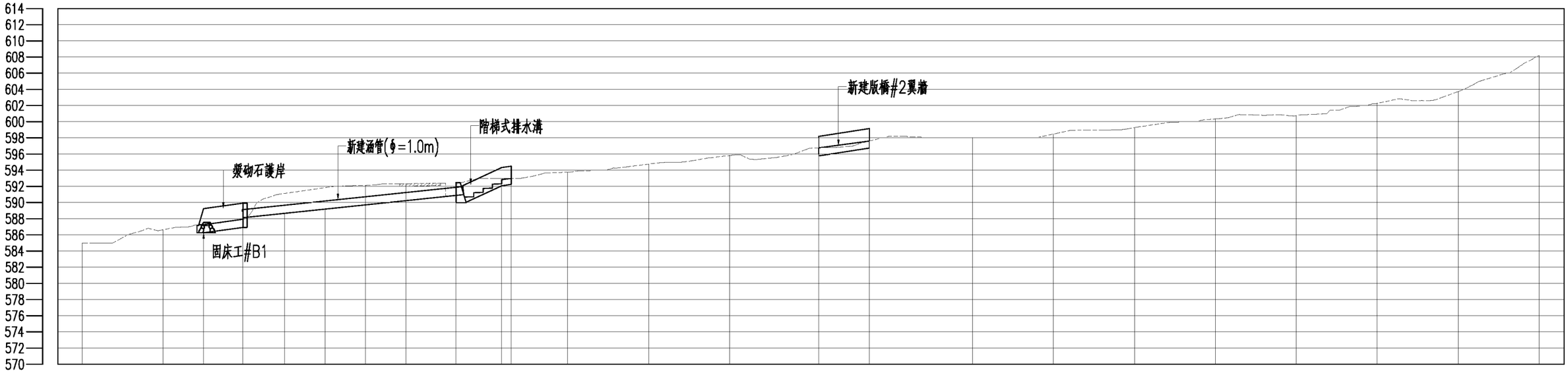

坡度		S=13.96% L=4.87m	587.55 587.25	587.93 588.13		S=10.83% L=26.32m		590.98 590.68	592.32 592.82	593.00															
			+105	+109.87				+136.19	+141.83	+143.00															
挖填高			+0.30 +0.00	-0.01 +0.19	-2.47	-2.66	-2.41	-2.09	+0.04 +0.14 -0.16 -0.68 -0.18 +0.00						+0.00	+0.00									
設計高			587.55 587.25	587.93 588.13	588.66	589.19	589.71	590.23	590.88 590.98 590.68 592.32 592.82 593.00						596.77	597.61									
地形高程	584.99	586.63	587.25	587.94	591.13	591.85	592.12	592.32	590.84	593.00 593.00	593.74	594.76	595.82	596.77	597.61	598.04	598.47	599.27	600.33	600.75	602.28	603.73	608.18		
樁號	0+000.00	0+010.00	0+015.00	0+019.87	0+025.00	0+030.00	0+035.00	0+040.00	0+046.19	0+051.83 0+053.00	0+060.00	0+070.00	0+080.00	0+090.99	0+097.28	0+110.00	0+120.00	0+130.00	0+140.00	0+150.00	0+160.00	0+170.00	0+180.00		
樁號			L=2.34 R=3.00						L=9.88 R=52.43					L=10.90 R=25.72		L=10.52 R=17.31		L=0.94 R=204.68	L=11.77 R=39.90				L=5.43 R=10.07		

臺北市政府工務局大地工程處	工程名稱: 111年度臺北市山坡地溪溝改善及設施維護工程	開巨技術顧問有限公司	繪圖	李鴻鈞	審核	陳品之	圖名	北投區紫明溪整體環境營造工程B線縱斷面圖	圖號	P-01-29	頁碼	第 頁 共 頁
			設計	葉竑蔚	核准	王存欵					
			日期	111.02							

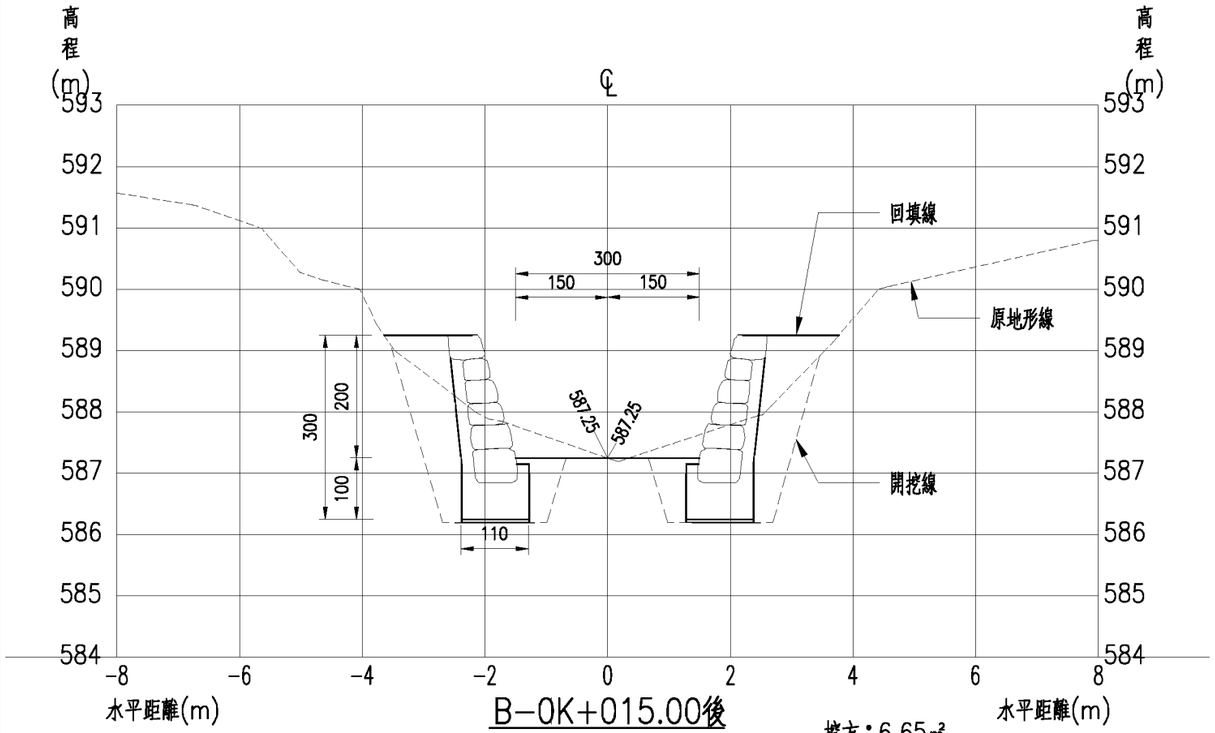

B-0K+015.00後

(漿砌石護岸起點)

挖方：6.65㎡
填方：7.00㎡

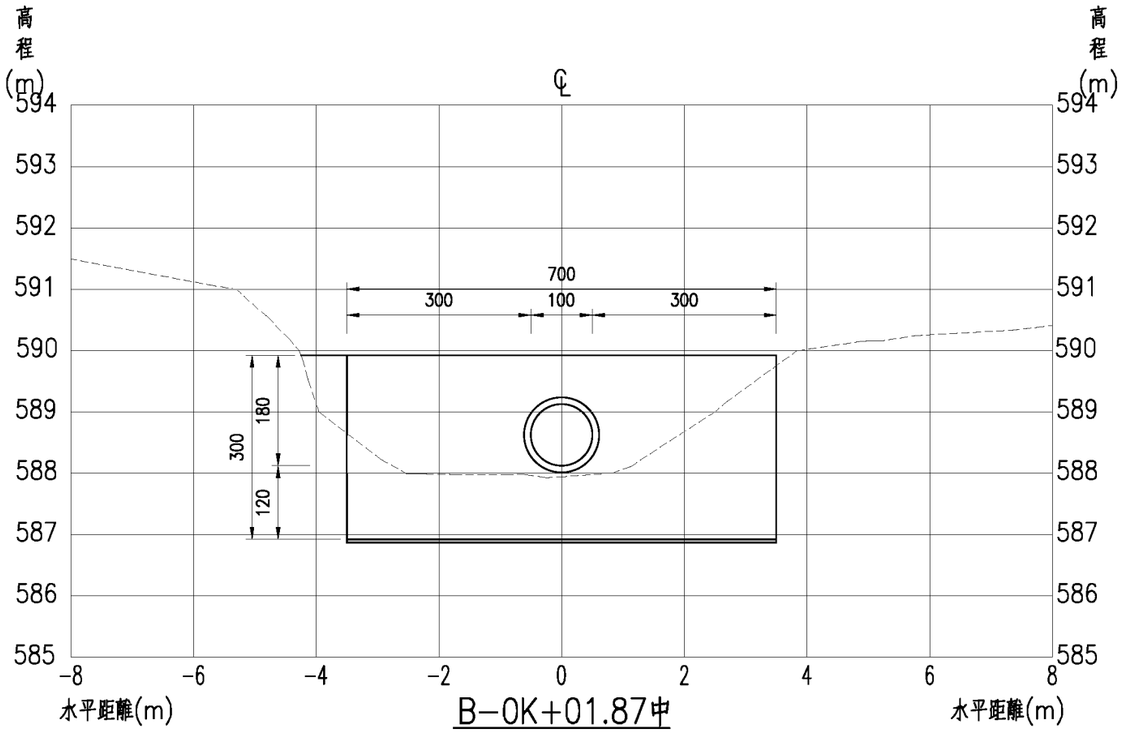

B-0K+01.87中

(新建封牆#1)

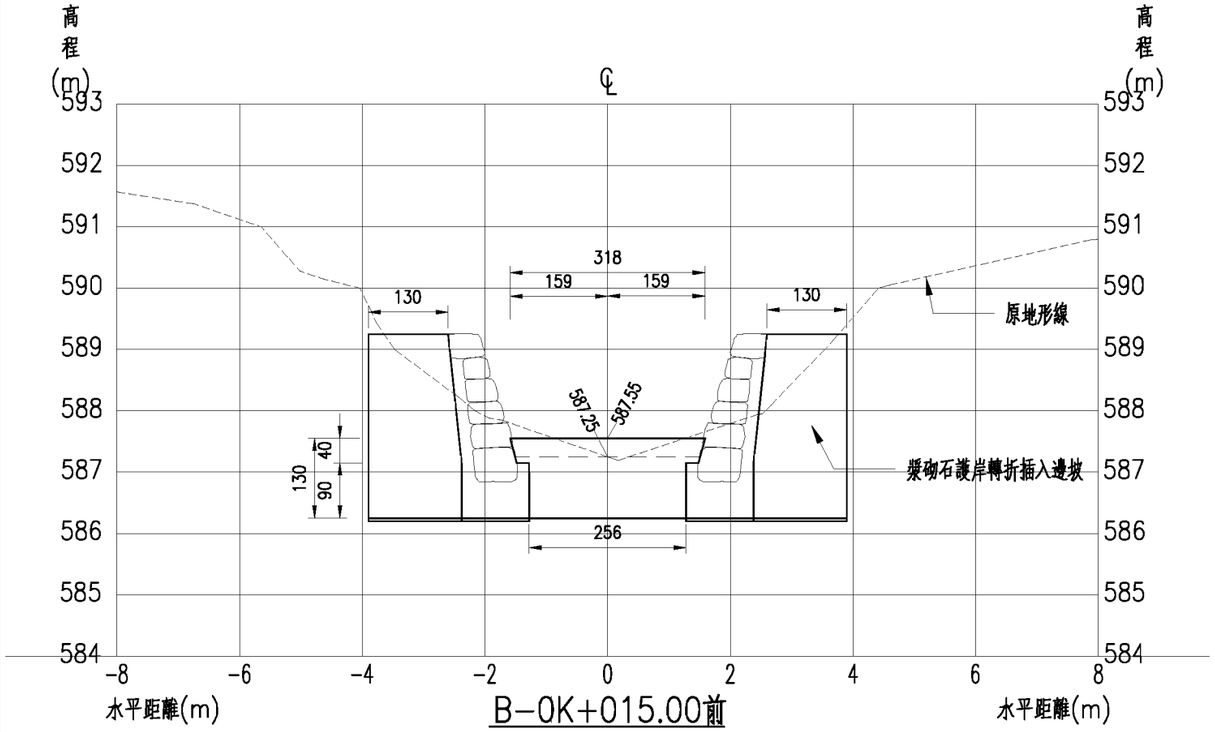

B-0K+015.00前

砌石固床工#B1

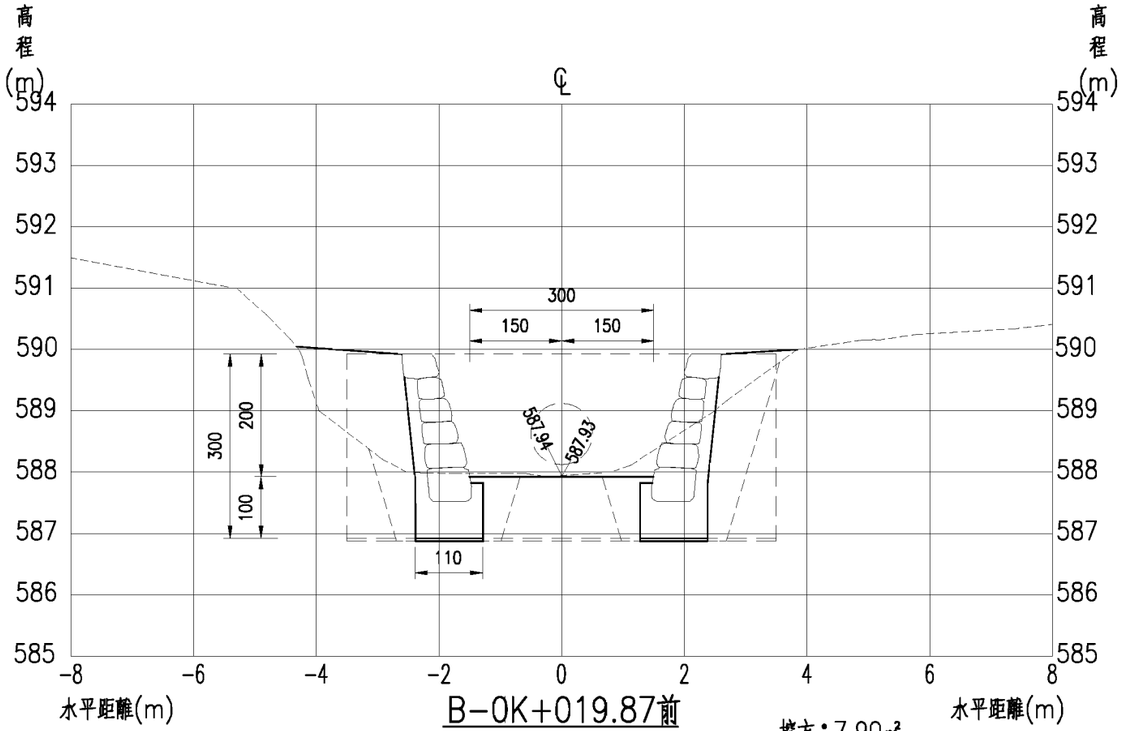

B-0K+019.87前

(漿砌石護岸終點)

挖方：7.90㎡
填方：4.70㎡

臺北市政府工務局大地工程處	工程名稱: 111年度臺北市山坡地溪溝改善及設施維護工程	開巨技術顧問有限公司	繪圖	李鴻鈞	審核	陳品之	圖名	北投區紫明溪整體環境營造工程B線橫斷面圖(一)	圖號	P-01-30	頁碼	第 頁
			設計	葉竑蔚	核准	王存欽						共 頁
			日期	111.02								

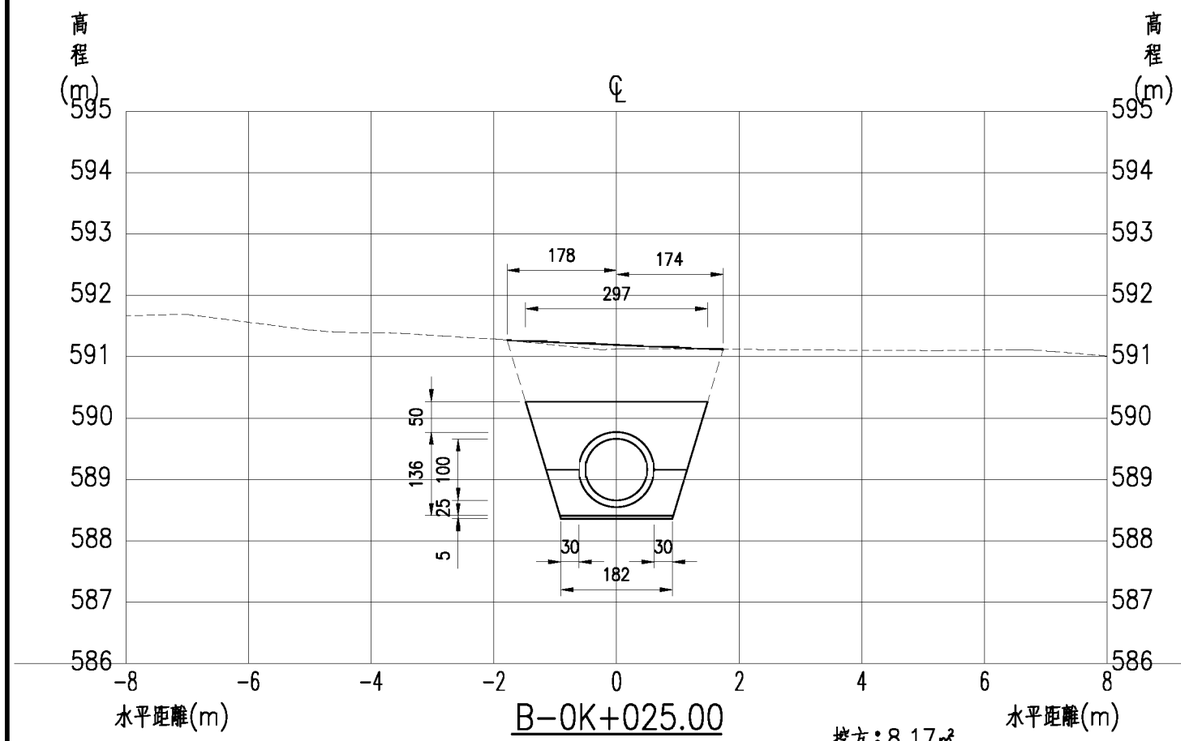

B-0K+025.00

挖方：8.17㎡
填方：3.23㎡

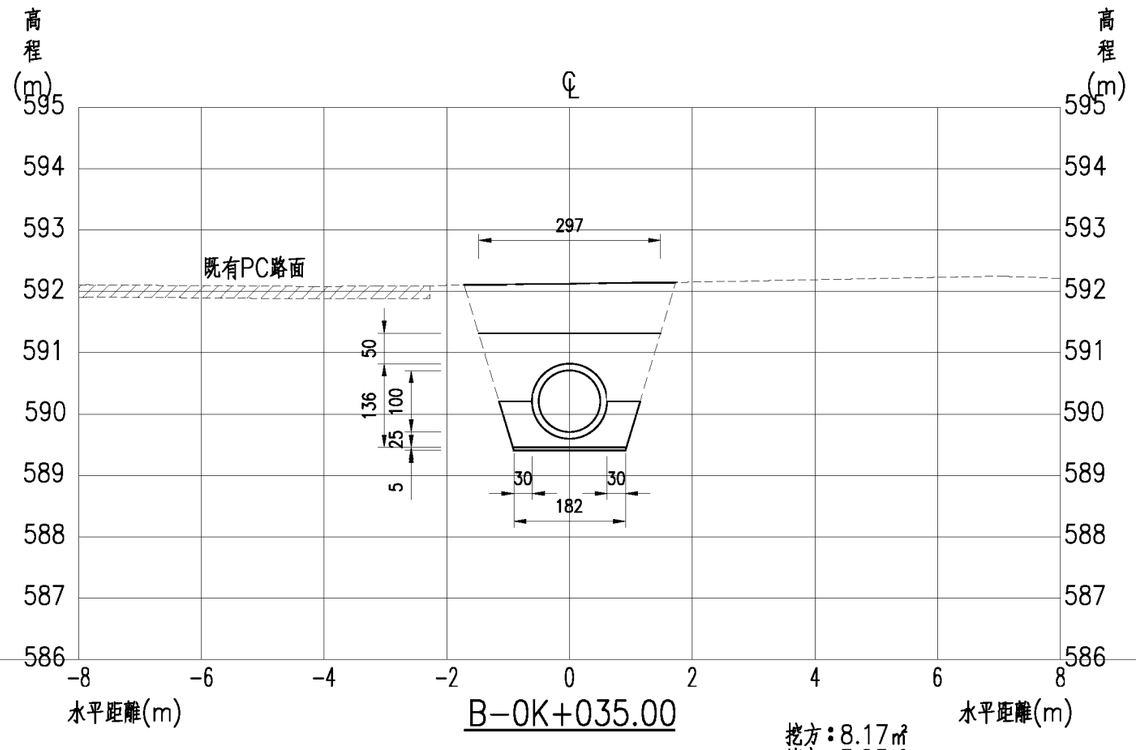

B-0K+035.00

挖方：8.17㎡
填方：3.23㎡

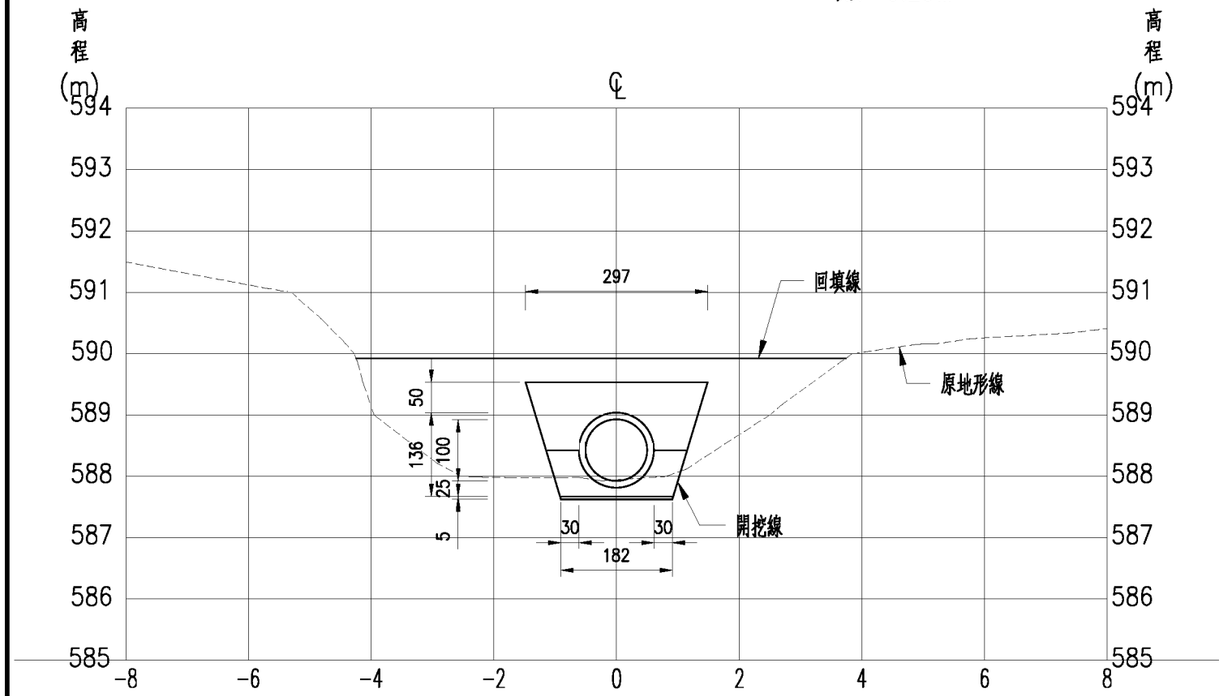

B-0K+019.87後
(新建封擋#2)

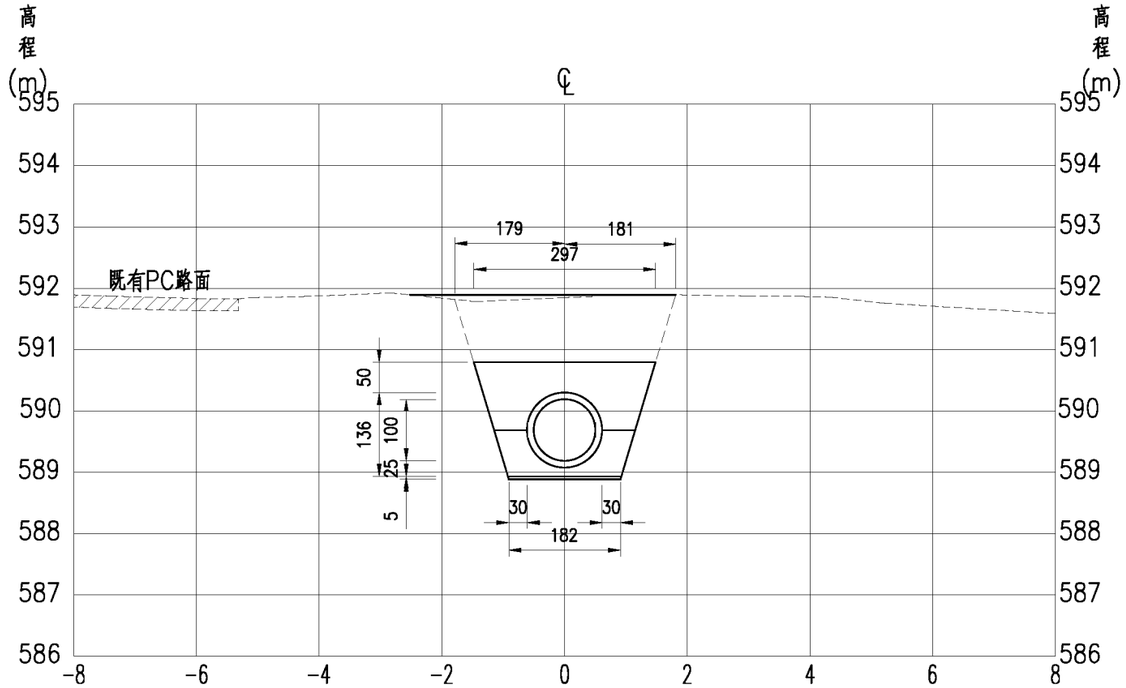

B-0K+030.00

挖方：8.48㎡
填方：3.28㎡

臺北市政府工務局大地工程處	工程名稱: 111年度臺北市山坡地溪溝改善及設施維護工程	開巨技術顧問有限公司	繪圖	李鴻鈞	審核	陳品之	圖名	北投區紫明溪整體環境營造工程B線橫斷面圖(二)	圖號	P-01-31	頁碼	第 頁
			設計	葉竑蔚	核准	王存欽						共 頁
			日期	111.02								

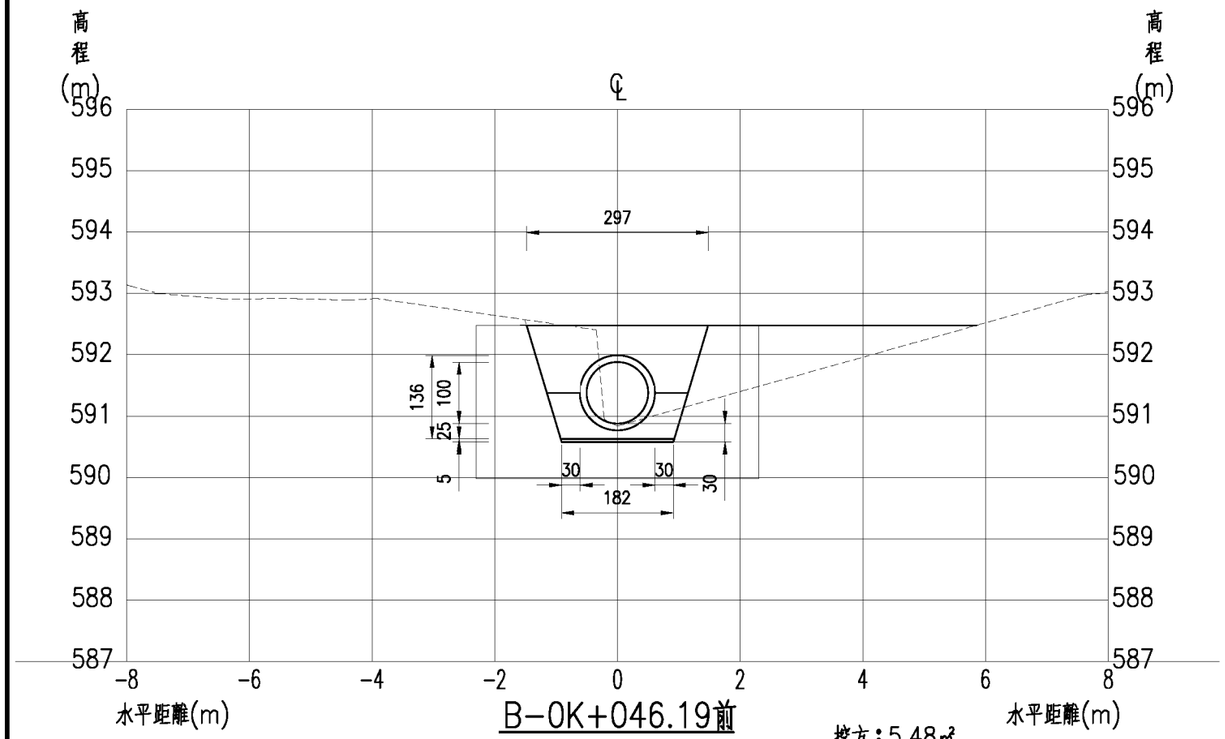

B-0K+046.19前

(新建涵管終點)

挖方：5.48㎡
填方：5.67㎡

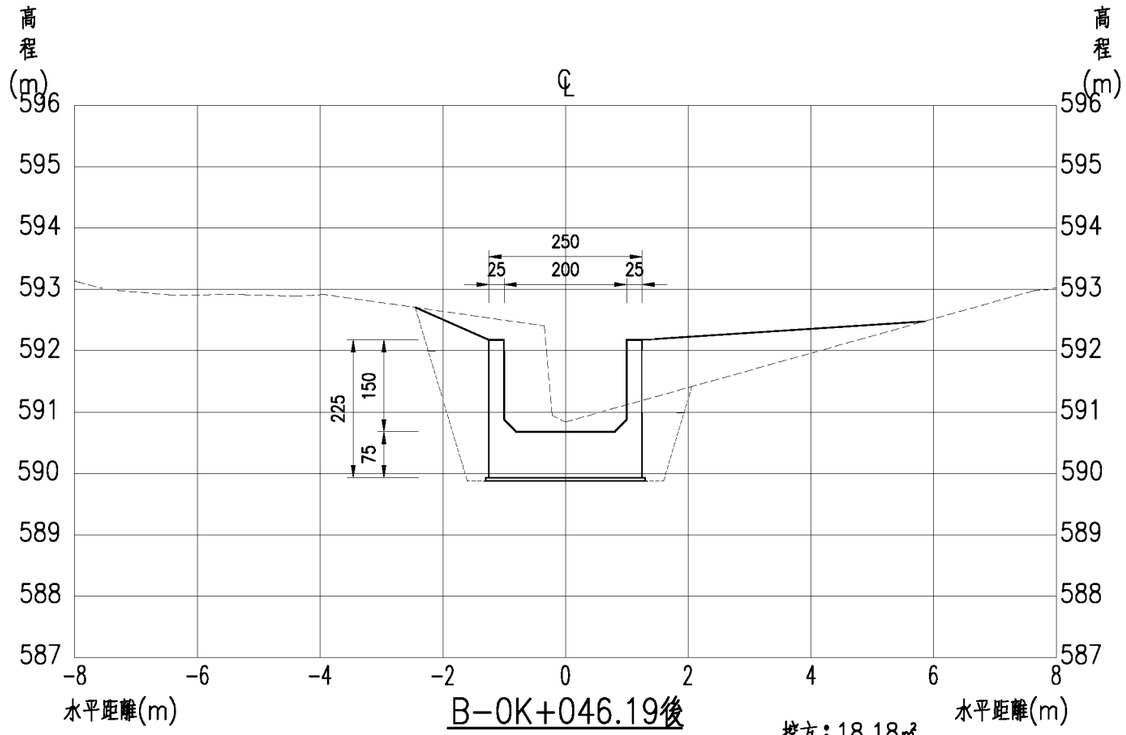

B-0K+046.19後

(新建階梯式排水溝)

挖方：18.18㎡
填方：4.08㎡

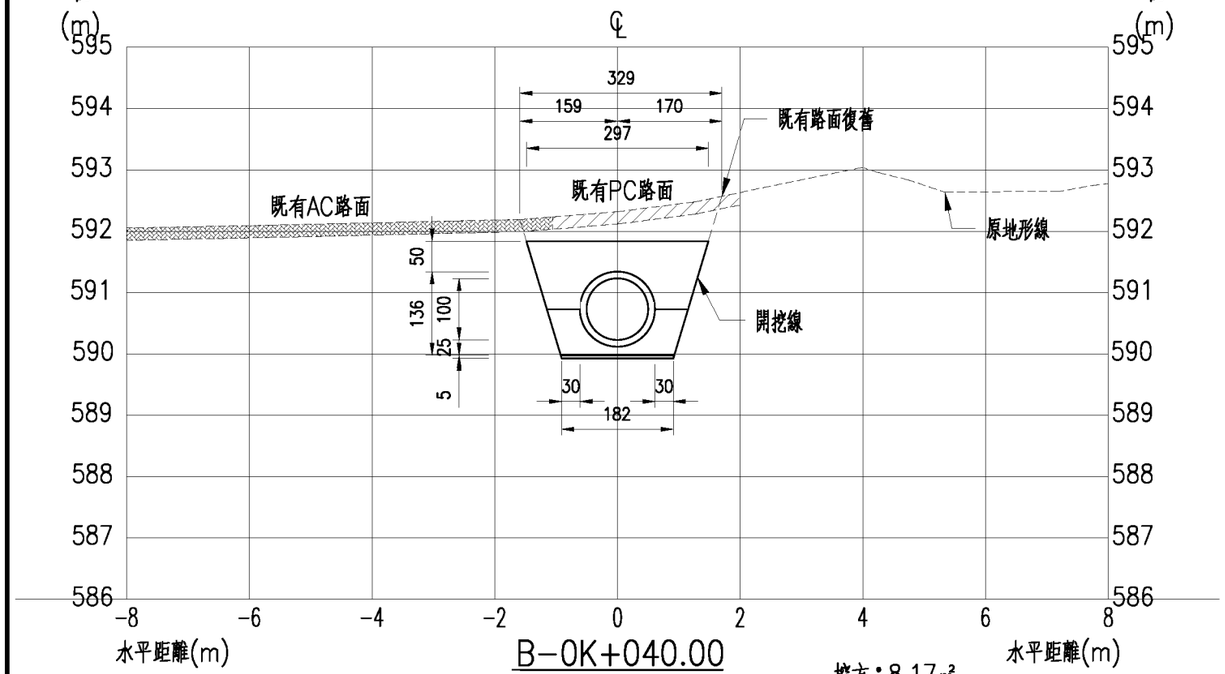

B-0K+040.00

挖方：8.17㎡
填方：3.23㎡

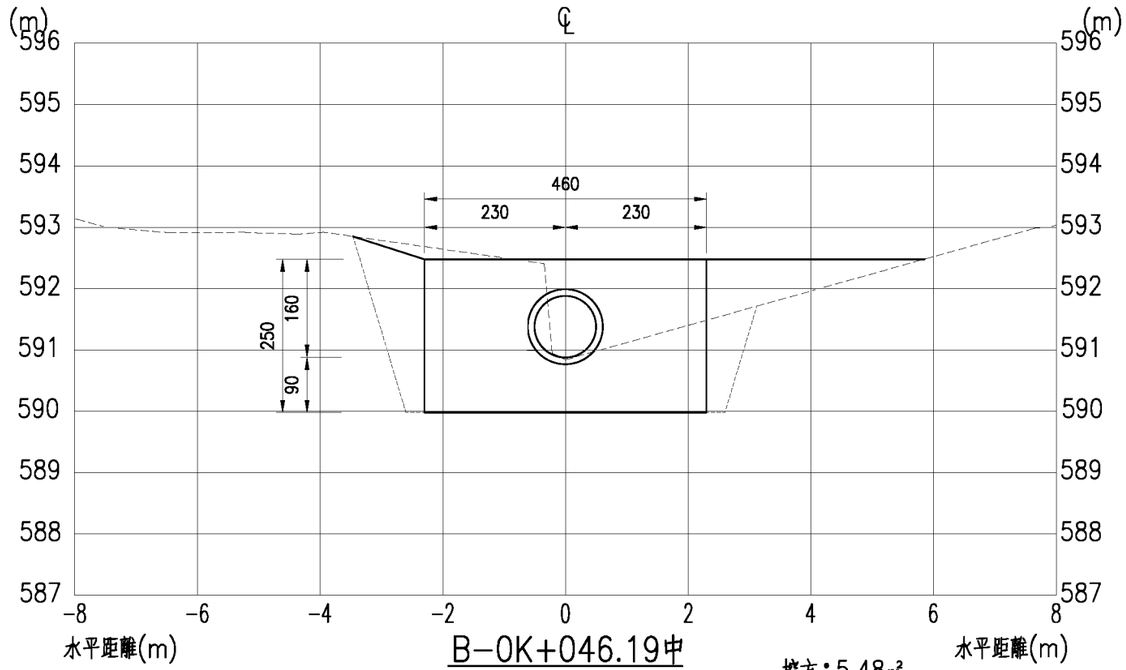

B-0K+046.19中

(新建封牆#2)

挖方：5.48㎡
填方：8.45㎡

臺北市政府工務局大地工程處	工程名稱: 111年度臺北市山坡地溪溝改善及設施維護工程	開巨技術顧問有限公司	繪圖	李鴻鈞	審核	陳品之	圖名	北投區紫明溪整體環境營造工程B線橫斷面圖(三)	圖號	P-01-32	頁碼	第 頁
			設計	葉竑蔚	核准	王存欽						共 頁
			日期	111.02								

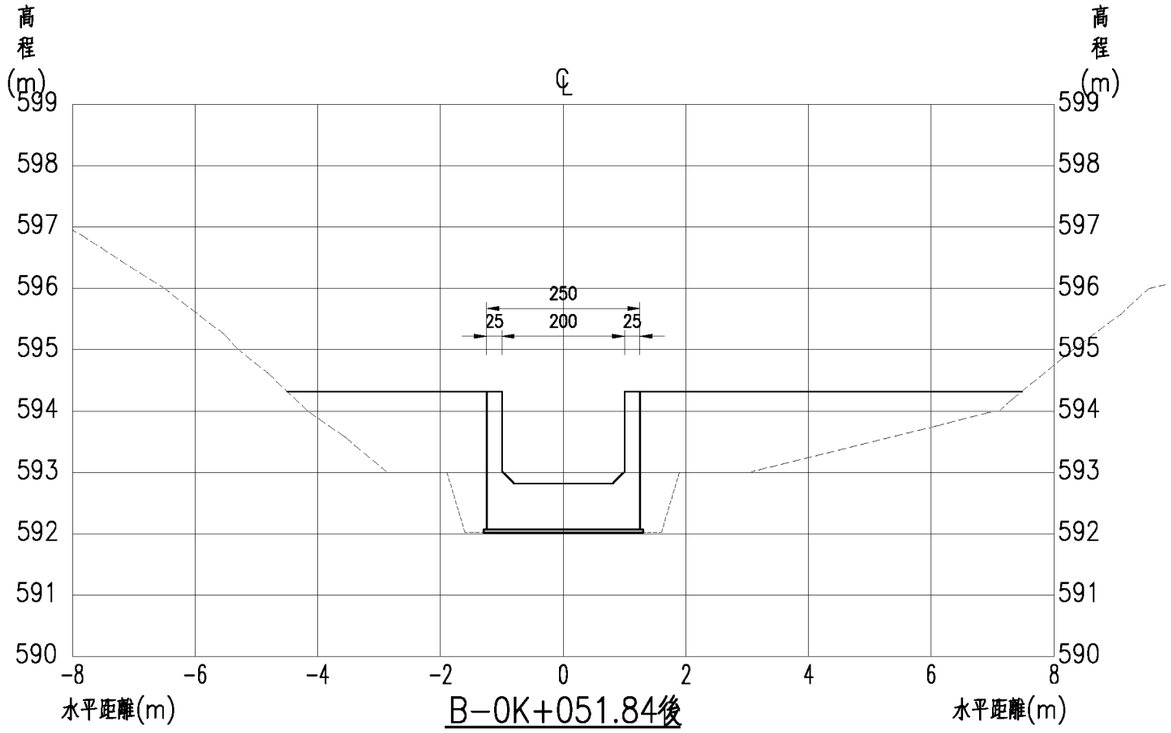

B-0K+051.84後

(新建階梯式排水溝終點)

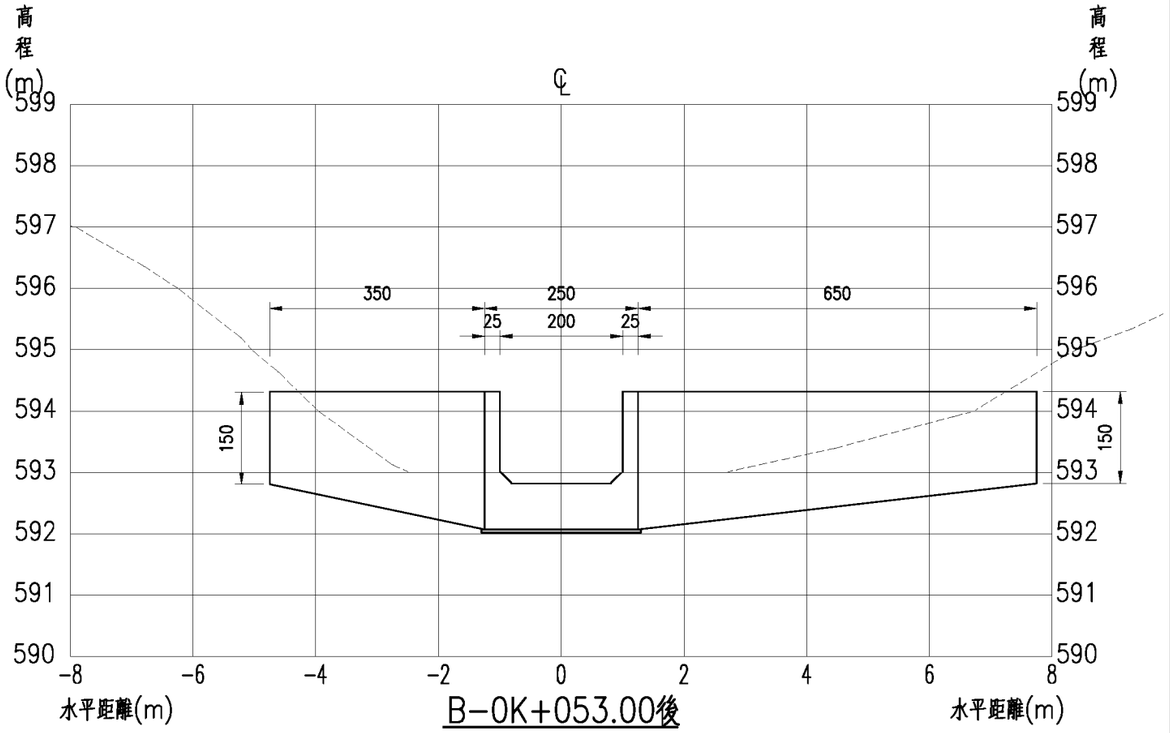

B-0K+053.00後

(排水溝收邊翼牆斜長)

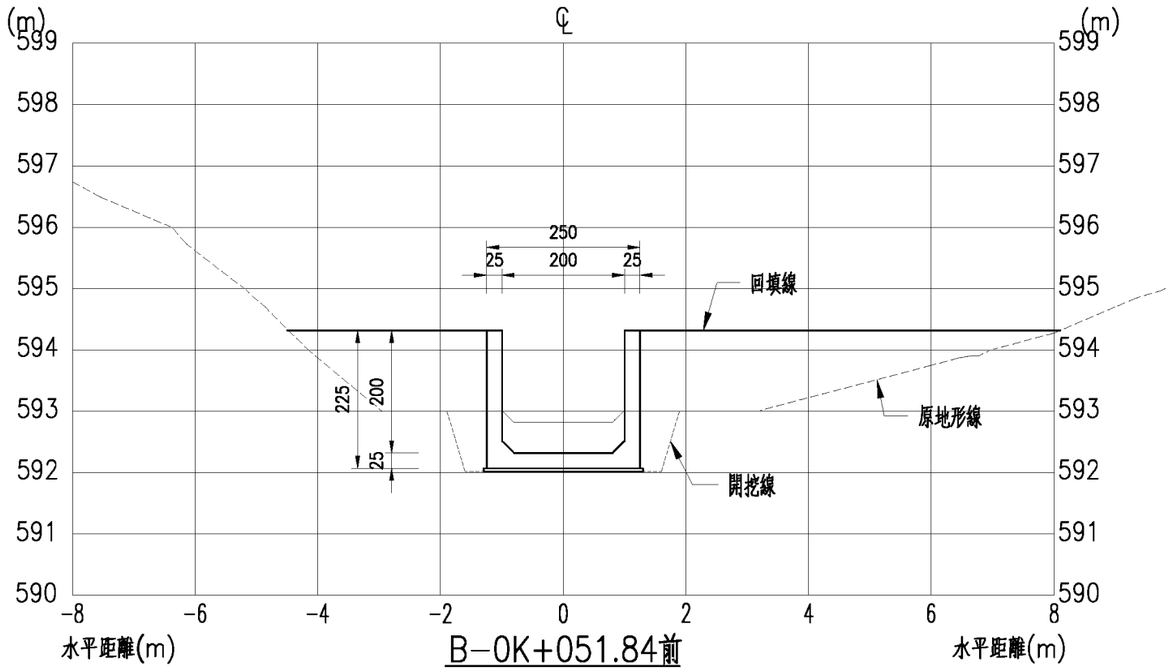

B-0K+051.84前

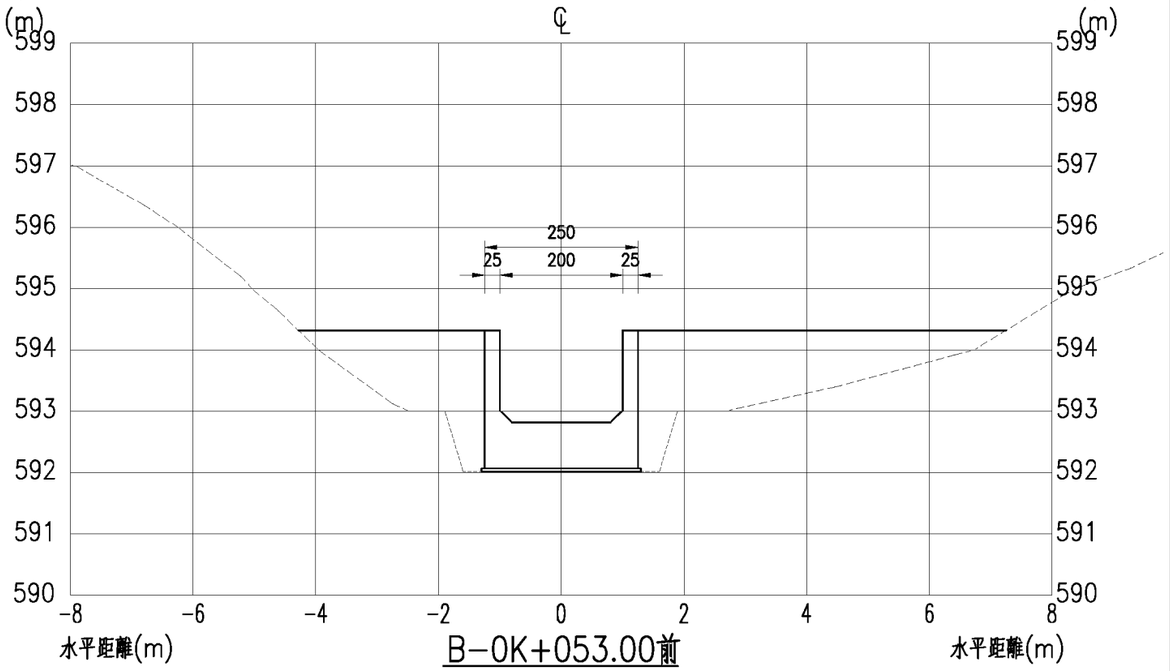

B-0K+053.00前

(新建排水溝終點)

臺北市政府工務局大地工程處	工程名稱: 111年度臺北市山坡地溪溝改善及設施維護工程	開巨技術顧問有限公司	繪圖	李鴻鈞	審核	陳品之	圖名	北投區紫明溪整體環境營造工程B線橫斷面圖(四)	圖號	P-01-33	頁碼	第 頁
			設計	葉竑蔚	核准	王存欽						共 頁
			日期	111.02								

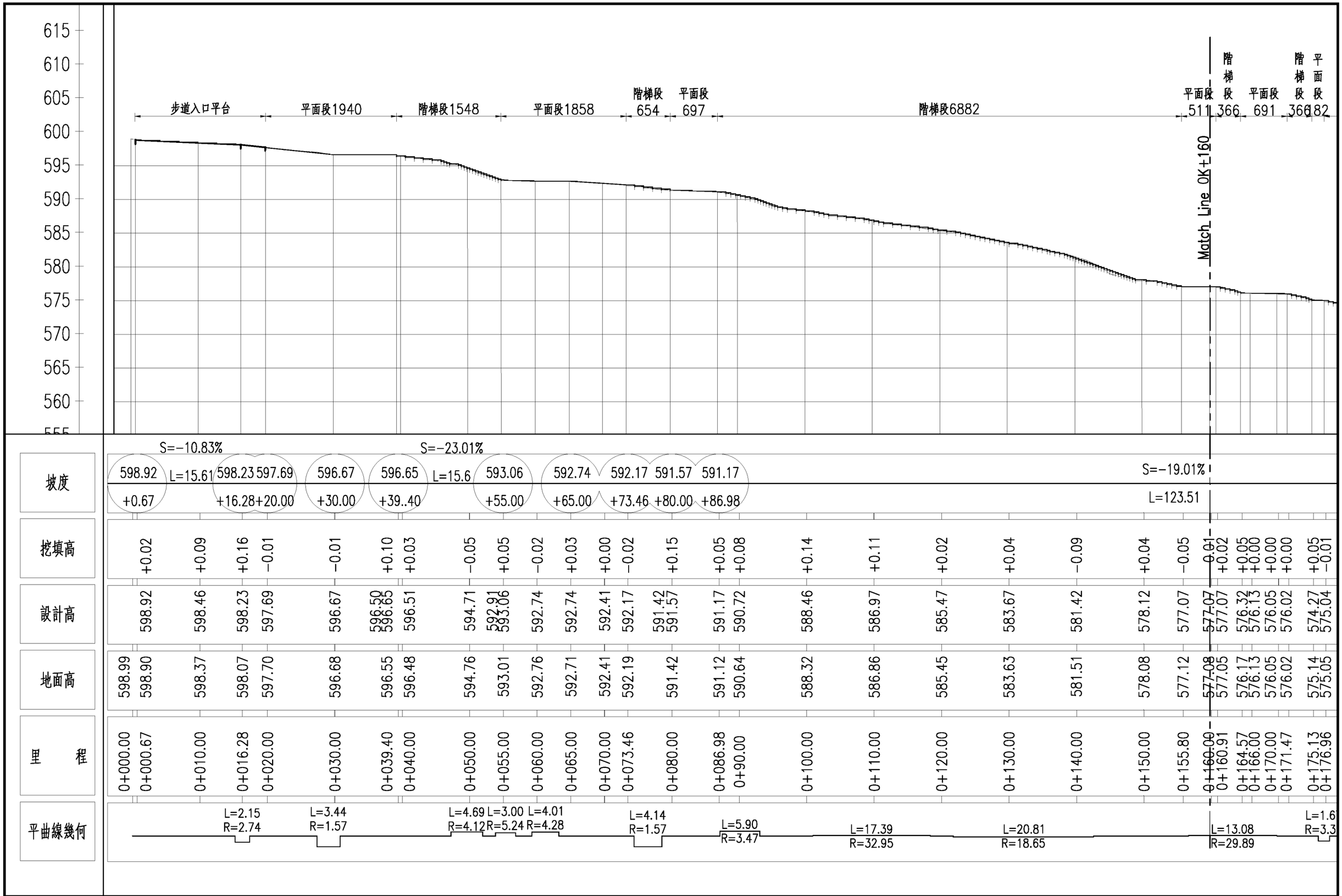

臺北市政府工務局大地工程處	工程名稱: 111年度臺北市山坡地溪溝改善及設施維護工程	開巨技術顧問有限公司	繪圖	李鴻鈞	審核	陳品之	圖名	北投區紫明溪整體環境營造工程C線縱斷面圖(一)	圖號	P-01-34	頁碼 第 頁 共 頁
			設計	葉竑蔚	核准	王存欵					
			日期	111.02							

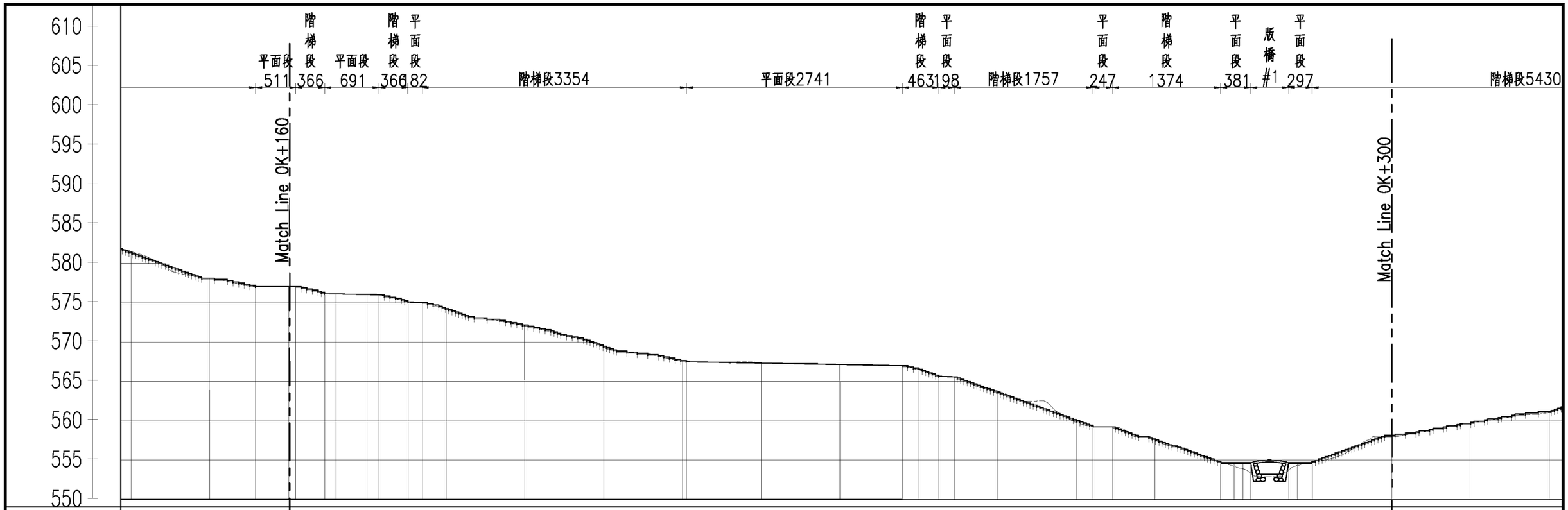
610
605
600
595
590
585
580
575
570
565
560
555
550
平面段 511
階梯段 366
平面段 691
階梯段 366
平面段 182
階梯段3354
平面段2741
階梯段 463
平面段 198
階梯段1757
平面段 247
階梯段 1374
平面段 381
版橋 #1
平面段 297
階梯段5430
Match Line 0K+160
Match Line 0K+300

| | | |

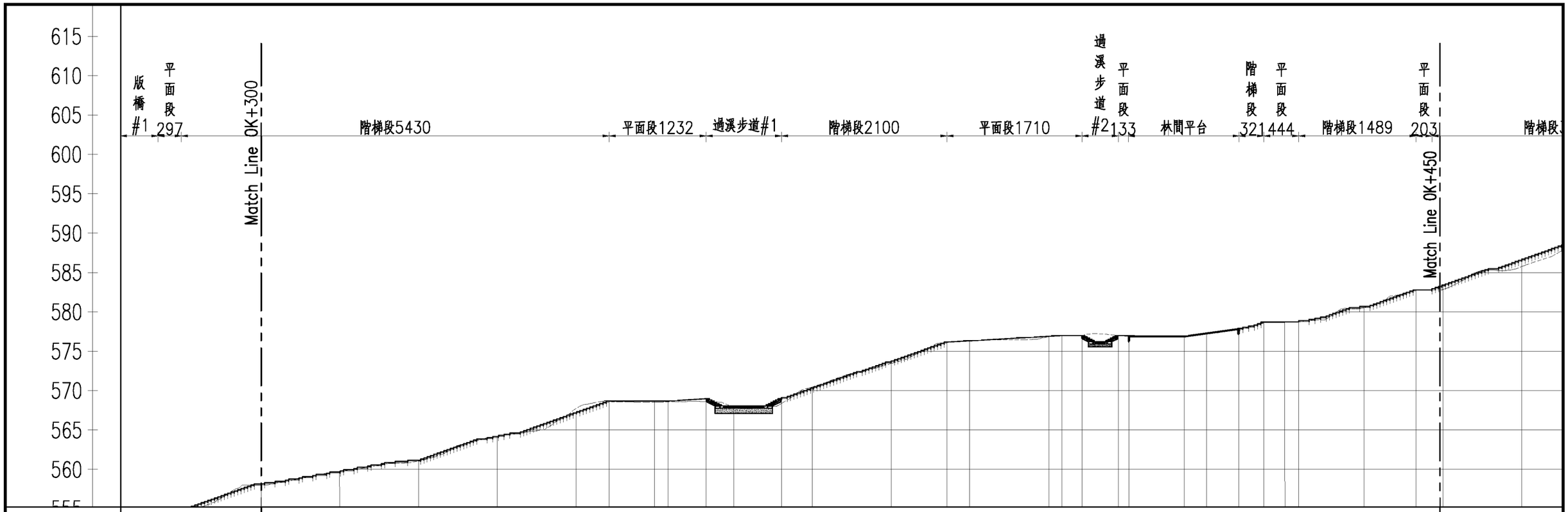
615
610
605
600
595
590
585
580
575
570
565
560
版橋#1
平面段297
Match Line 0K+300
階梯段5430
平面段1232
過溪步道#1
階梯段2100
平面段1710
過溪步道#2
平面段133
林間平台
階梯段321
平面段444
階梯段1489
平面段203
Match Line 0K+450
階梯段

| | | |

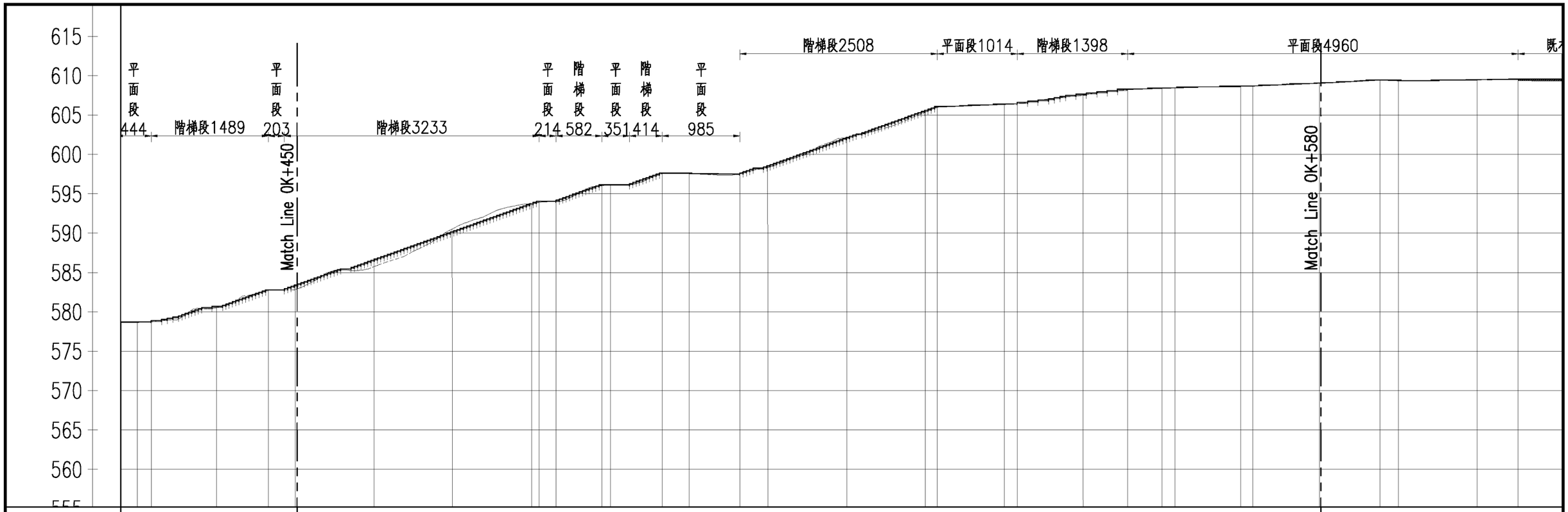
615
610
605
600
595
590
585
580
575
570
565
560
平面段444
階梯段1489
平面段203
階梯段3233
平面段214
階梯段582
平面段351
階梯段414
平面段985
階梯段2508
平面段1014
階梯段1398
平面段4960
Match Line 0K+450
Match Line 0K+580

| 坡度 | | |

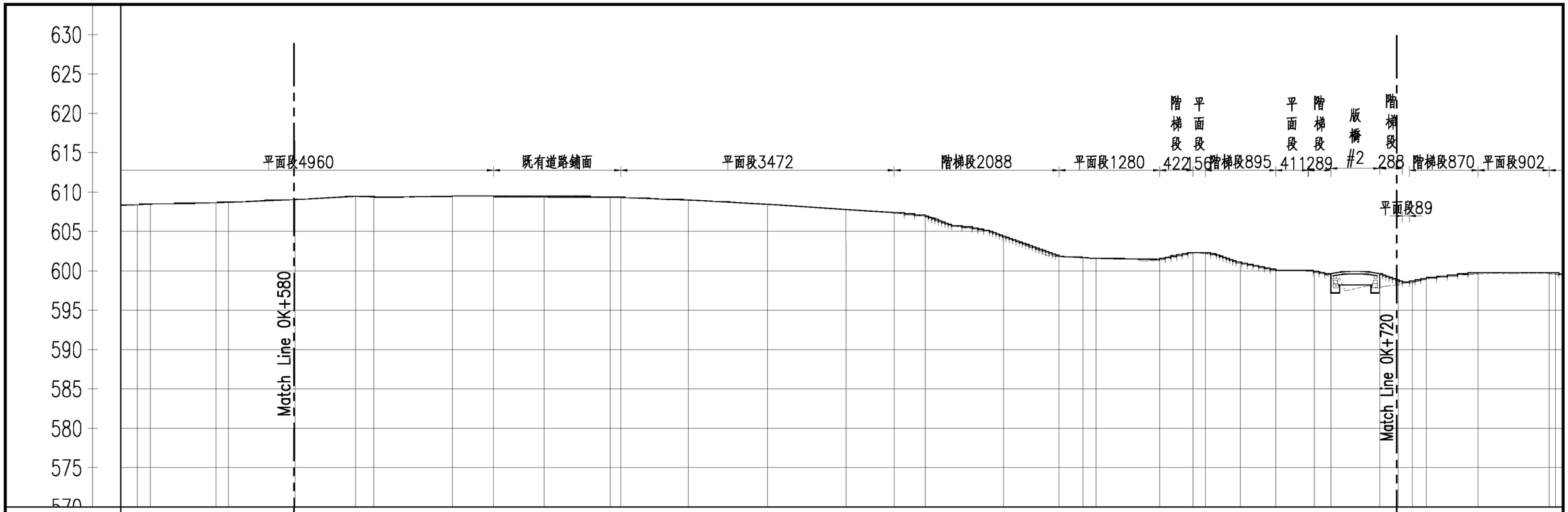
630
625
620
615
610
605
600
595
590
585
580
575
平面段4960
既有道路鋪面
平面段3472
階梯段2088
平面段1280
階梯段422
平面段156
階梯段895
平面段411
階梯段289
版橋#2
階梯段288
階梯段870
平面段902
平面段89
Match Line 0K+580
Match Line 0K+720

| | | |

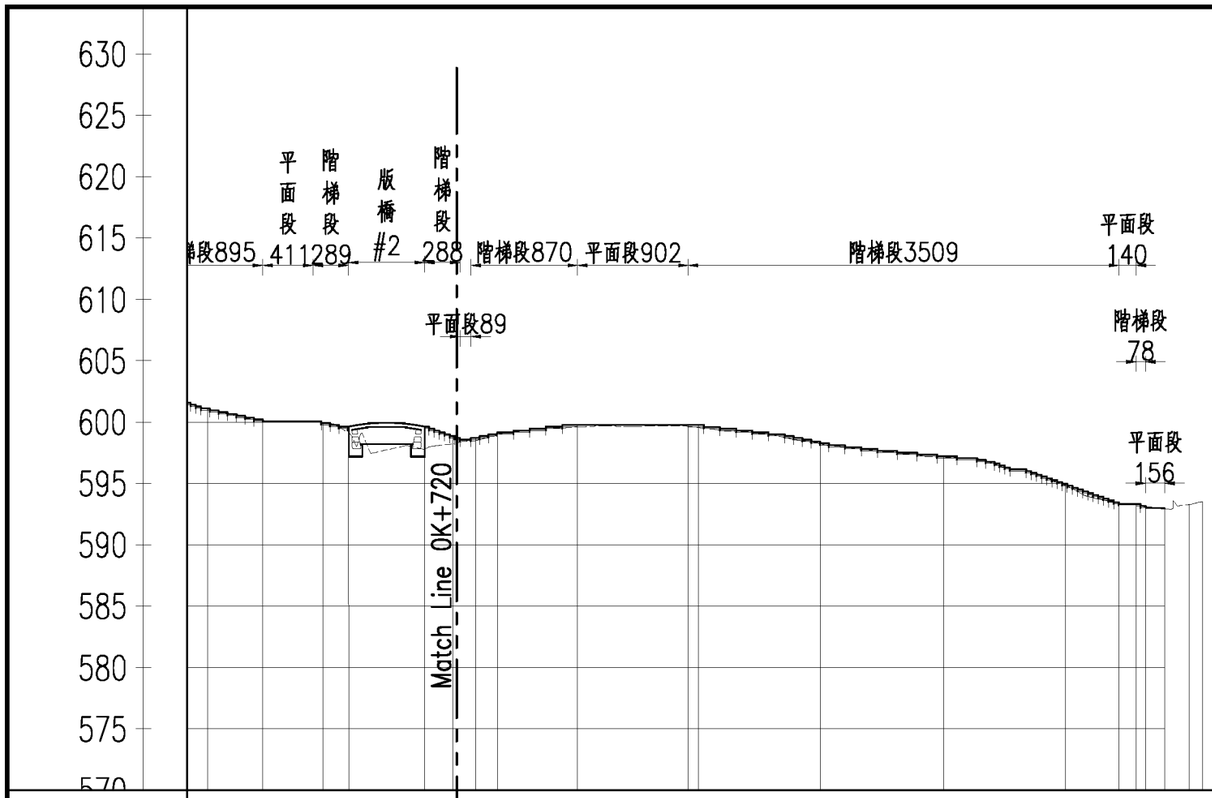
630
625
620
615
610
605
600
595
590
585
580
575
平面段
411
階梯段
289
版橋
#2
階梯段
288
階梯段870
平面段902
階梯段3509
平面段
140
平面段89
階梯段
78
平面段
156
Match Line 0K+720

| | | |

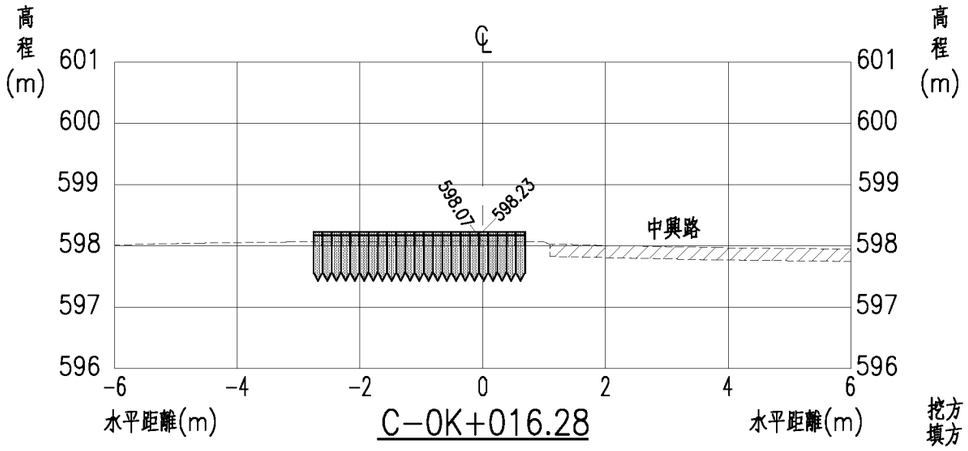

C-0K+016.28

挖方：0.00㎡
填方：0.00㎡

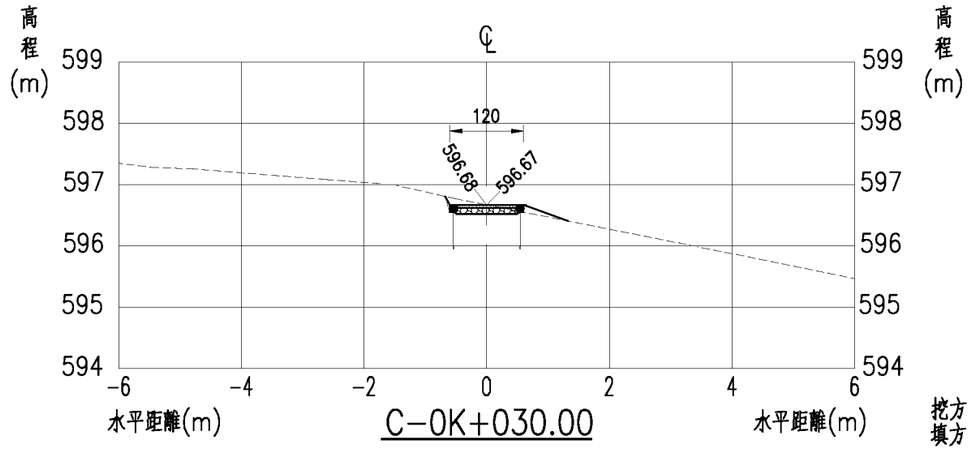

C-0K+030.00

挖方：0.19㎡
填方：0.05㎡

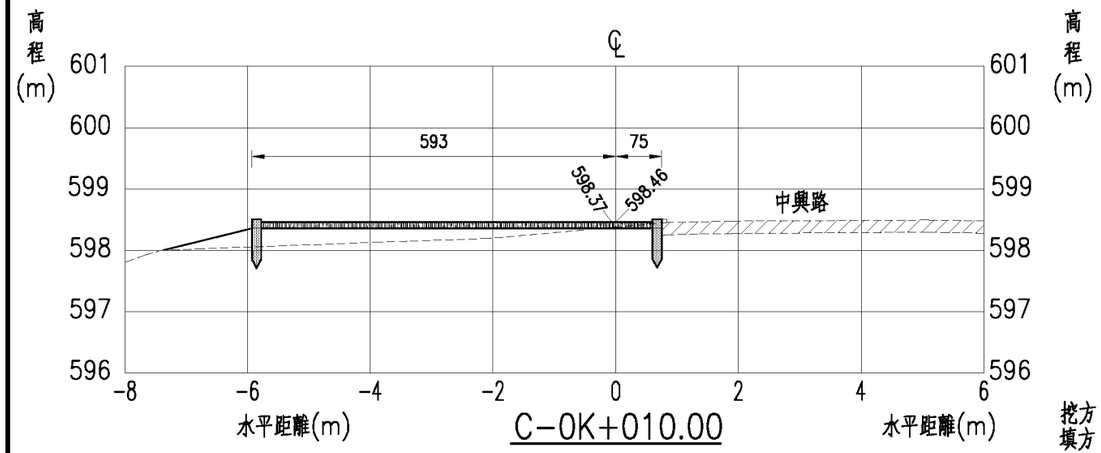

C-0K+010.00

挖方：0.04㎡
填方：1.22㎡

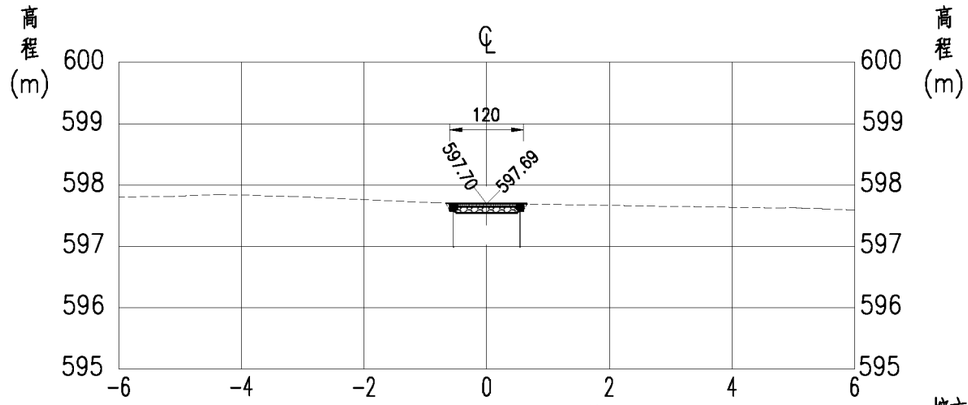

C-0K+020.00後

透水步道起點

挖方：0.18㎡
填方：0.01㎡

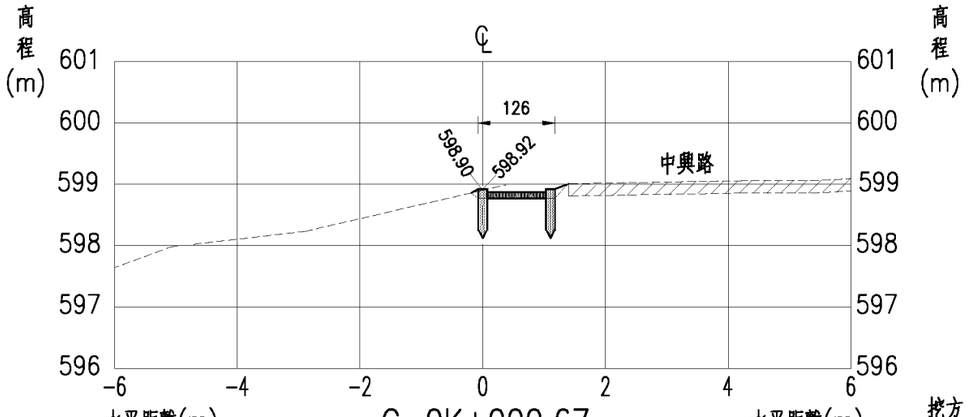

C-0K+000.67

步道入口平台起點

挖方：0.30㎡
填方：0.02㎡

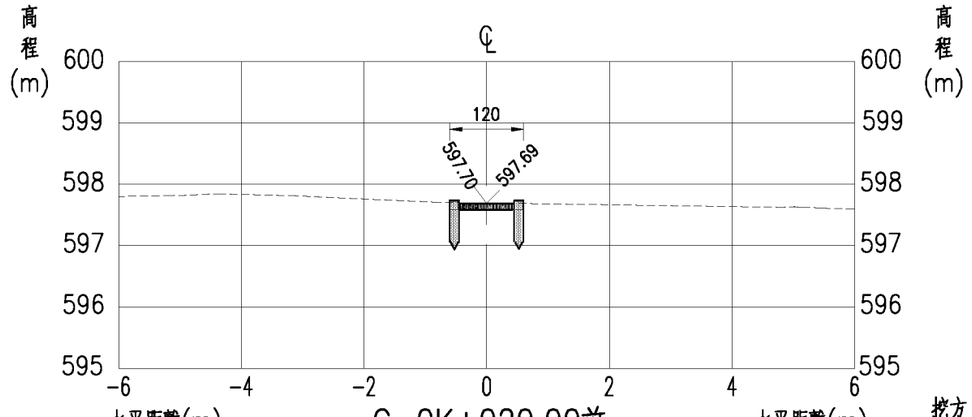

C-0K+020.00前

步道入口平台終點

挖方：0.01㎡
填方：0.01㎡

臺北市政府工務局大地工程處	工程名稱: 111年度臺北市山坡地溪溝改善及設施維護工程	開巨技術顧問有限公司	繪圖	李鴻鈞	審核	陳品之	圖名	北投區紫明溪整體環境營造工程C線橫斷面圖(一)	圖號	P-01-40	頁碼	第 頁
			設計	葉竑蔚	核准	王存欵						共 頁
			日期	111.02								

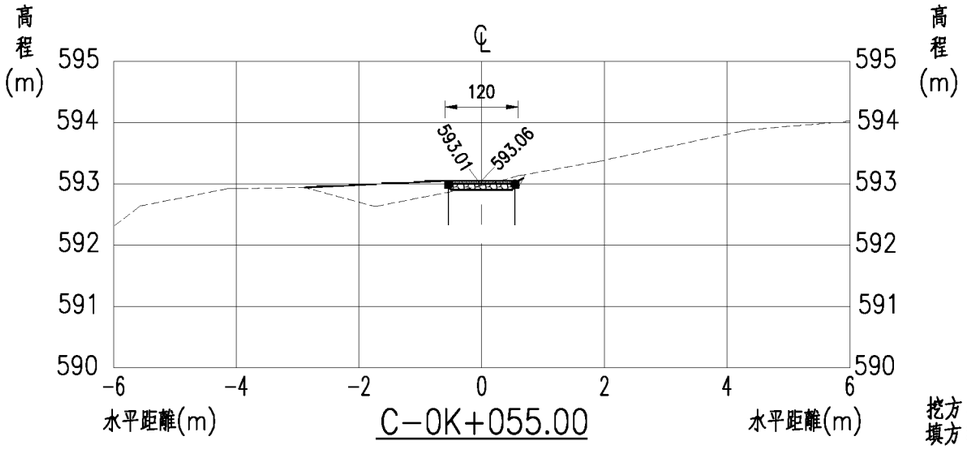

C-0K+055.00

挖方：0.11㎡
填方：0.55㎡

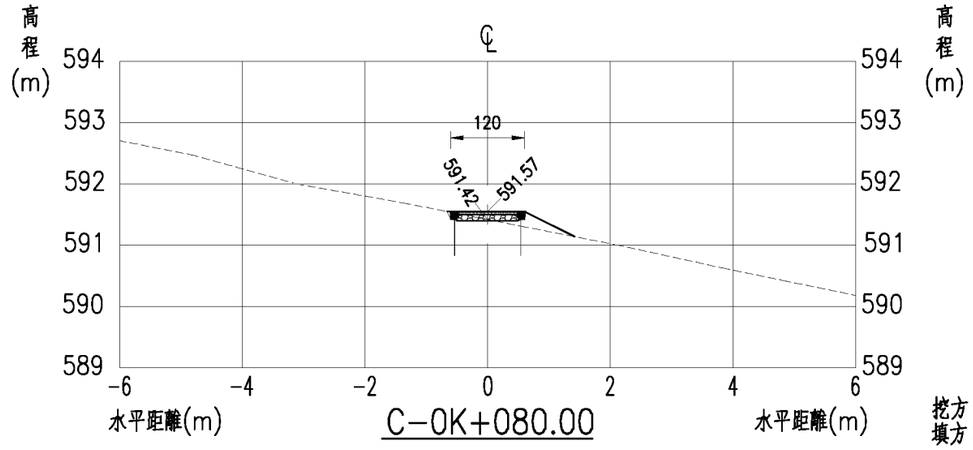

C-0K+080.00

挖方：0.05㎡
填方：0.13㎡

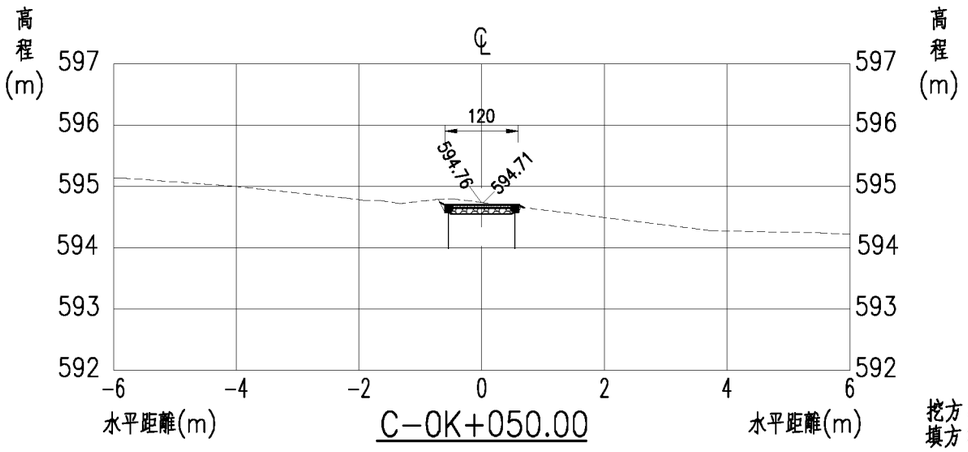

C-0K+050.00

挖方：0.24㎡
填方：0.01㎡

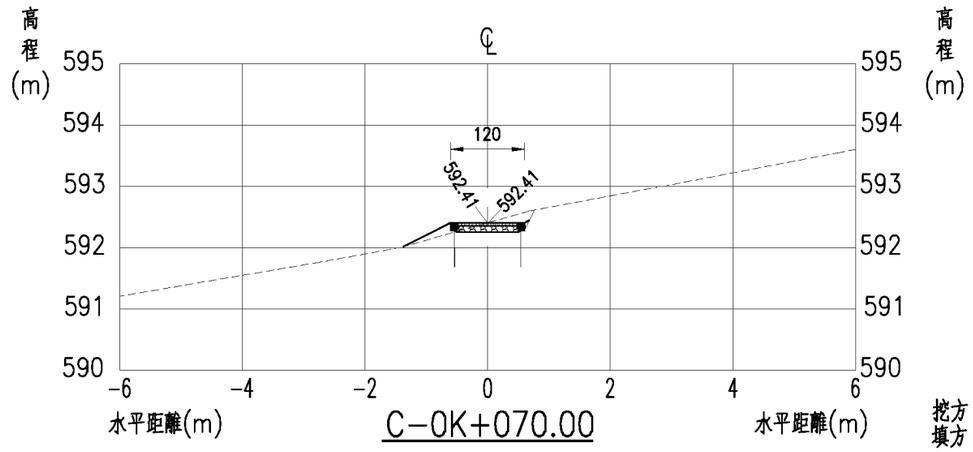

C-0K+070.00

挖方：0.20㎡
填方：0.08㎡

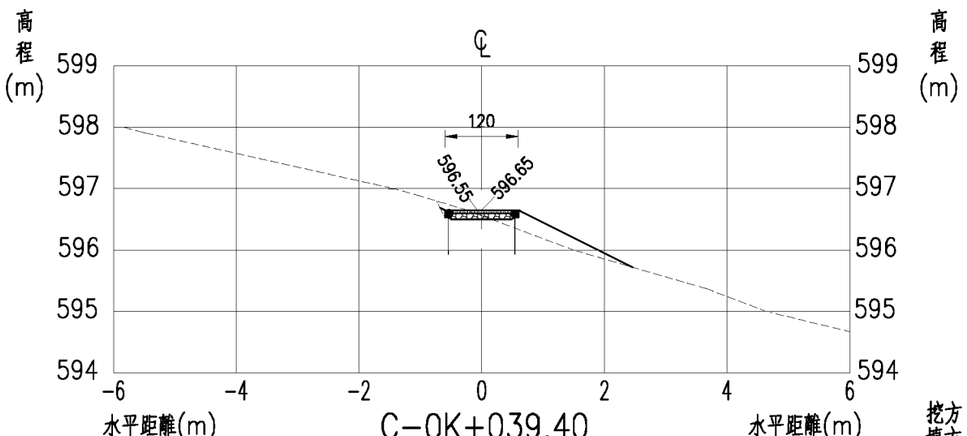

C-0K+039.40

挖方：0.12㎡
填方：0.37㎡

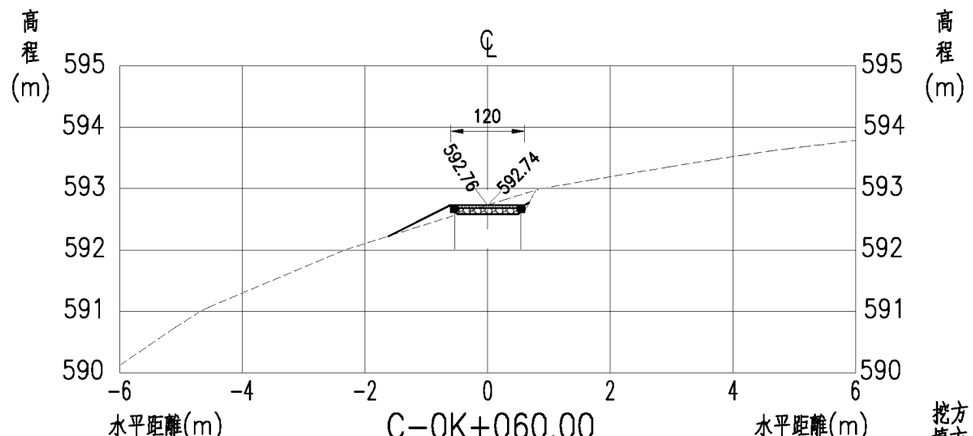

C-0K+060.00

挖方：0.21㎡
填方：0.11㎡

臺北市政府工務局大地工程處	工程名稱: 111年度臺北市山坡地溪溝改善及設施維護工程	開巨技術顧問有限公司	繪圖	李鴻鈞	審核	陳品之	圖名	北投區紫明溪整體環境營造工程C線橫斷面圖(二)	圖號	P-01-41	頁碼	第 頁
			設計	葉竑蔚	核准	王存欵						共 頁
			日期	111.02								

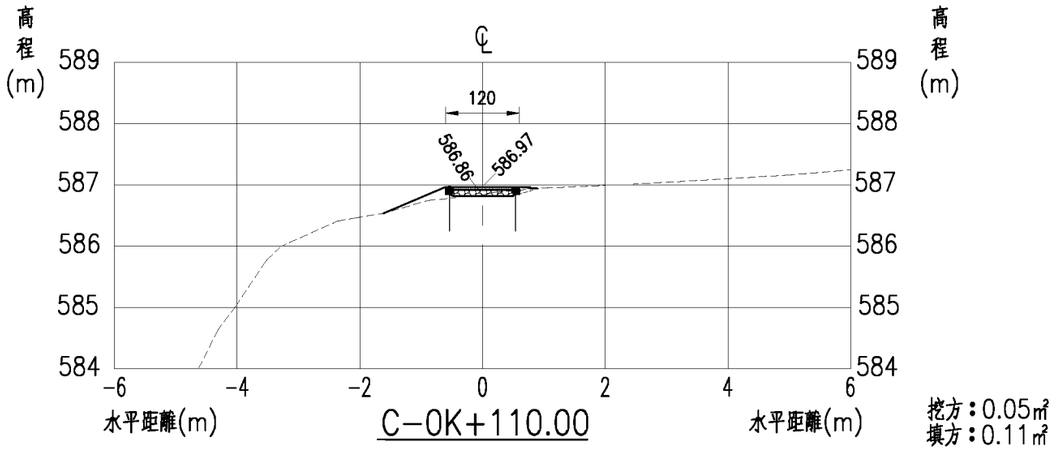

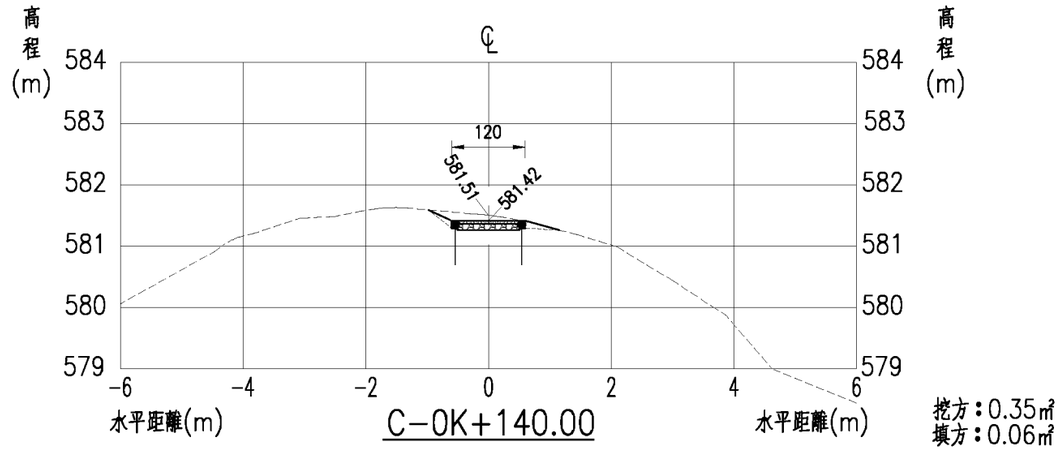

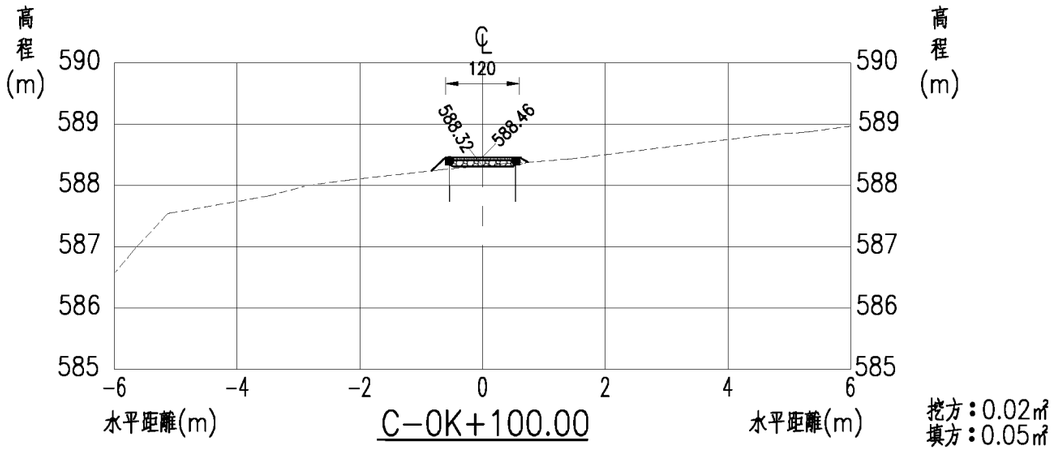

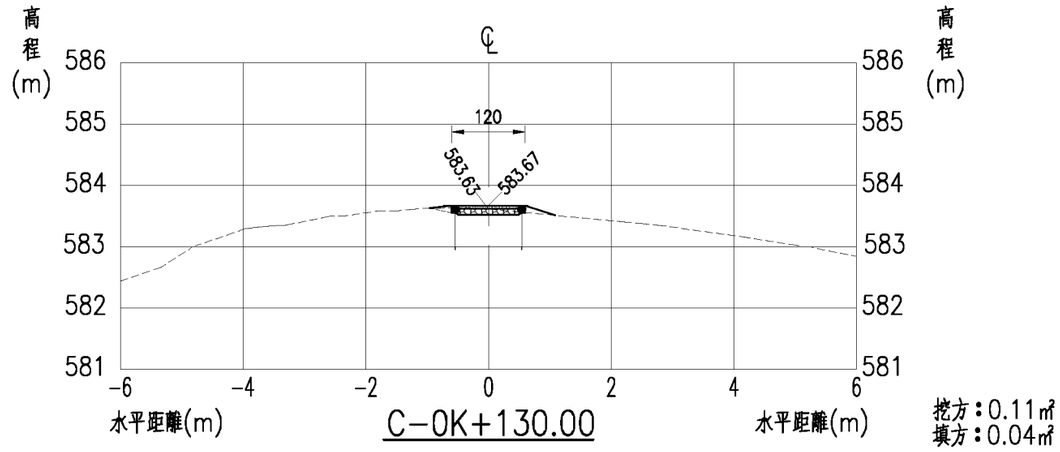

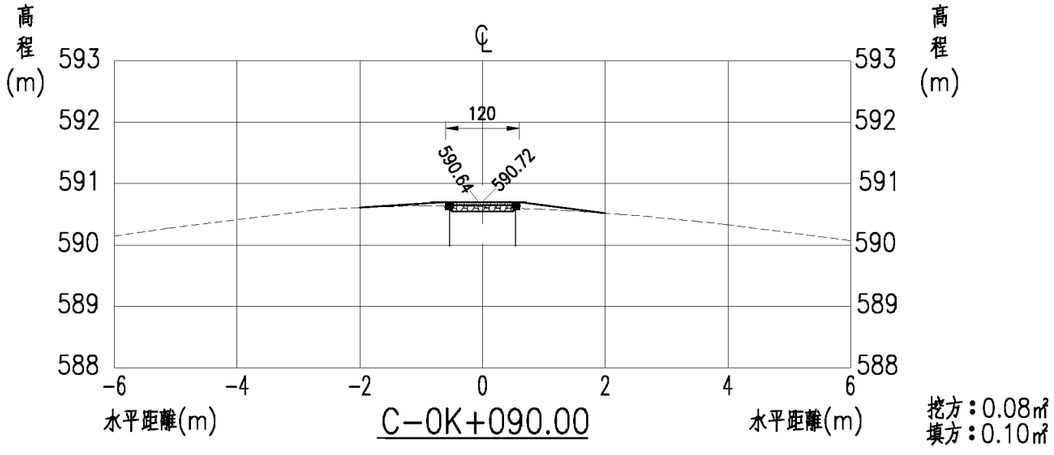

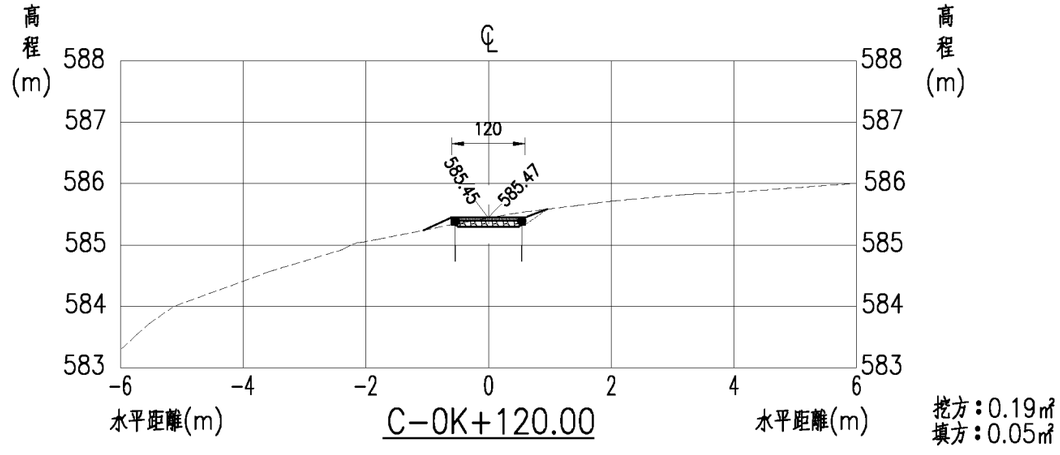

臺北市政府工務局大地工程處	工程名稱: 111年度臺北市山坡地溪溝改善及設施維護工程	開巨技術顧問有限公司	繪圖	李鴻鈞	審核	陳品之	圖名	北投區紫明溪整體環境營造工程C線橫斷面圖(三)	圖號	P-01-42	頁碼	第 頁
			設計	葉竑蔚	核准	王存欽						共 頁
			日期	111.02								

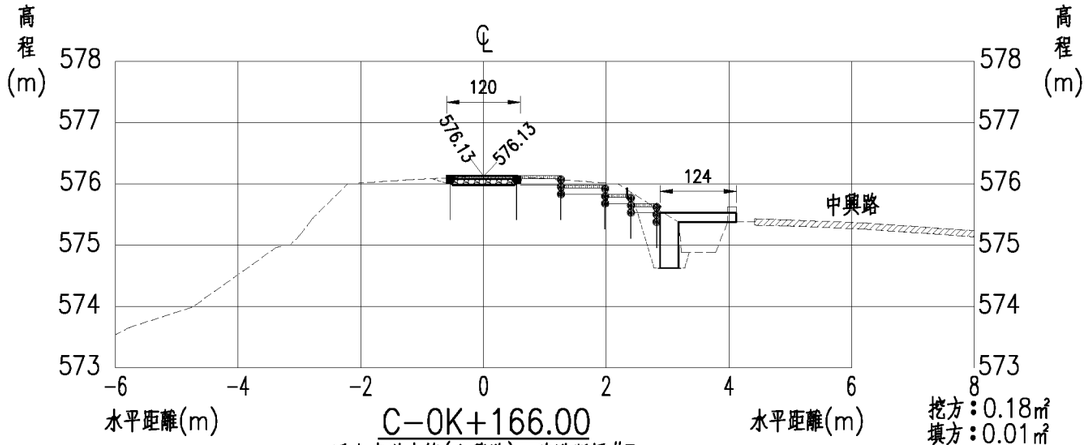

C-0K+166.00

透水步道支線(中興路)-跨溝版橋#3

挖方：0.18㎥
填方：0.01㎥
支線挖方：0.99㎥
支線填方：0.24㎥
結構打除：0.04㎥

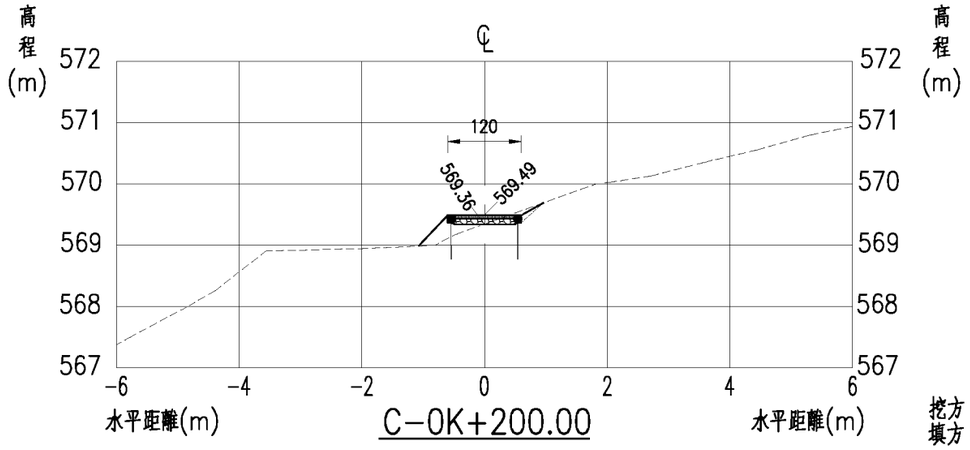

C-0K+200.00

挖方：0.10㎥
填方：0.19㎥

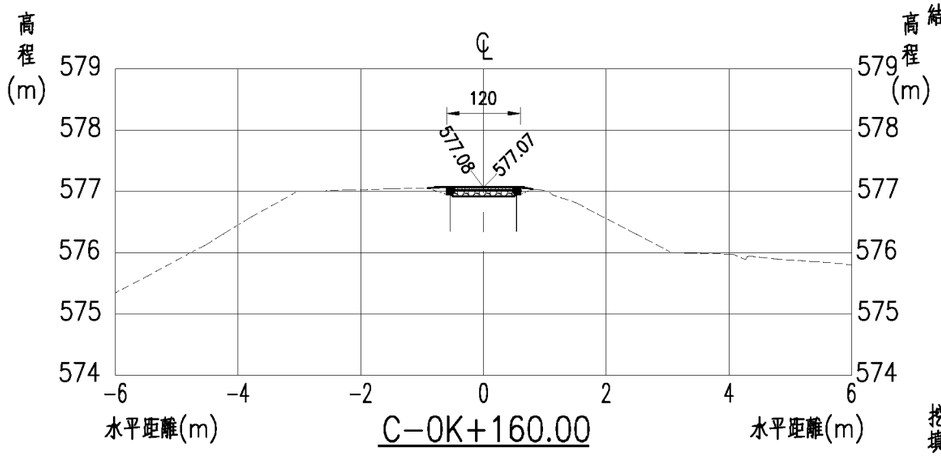

C-0K+160.00

挖方：0.19㎥
填方：0.03㎥

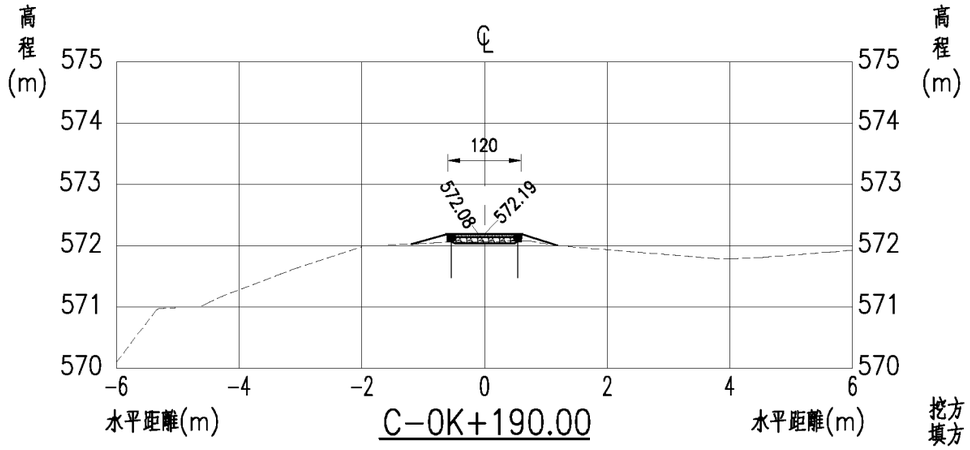

C-0K+190.00

挖方：0.00㎥
填方：0.06㎥

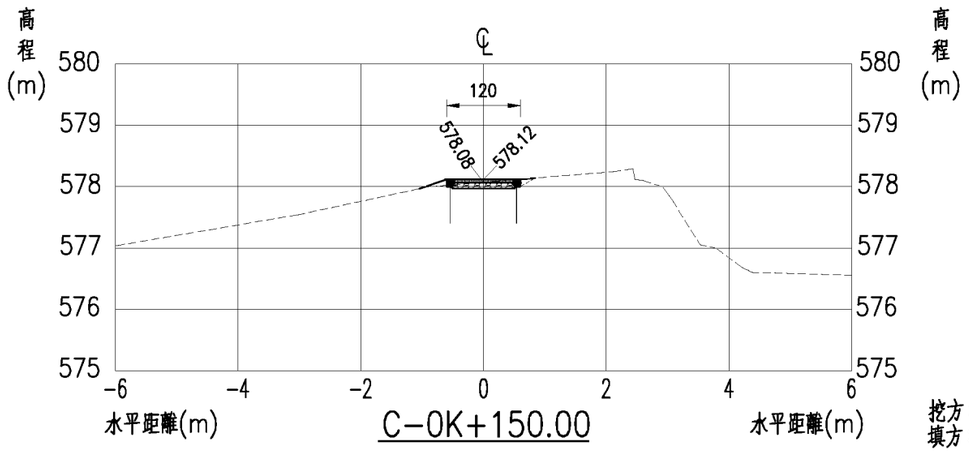

C-0K+150.00

挖方：0.13㎥
填方：0.03㎥

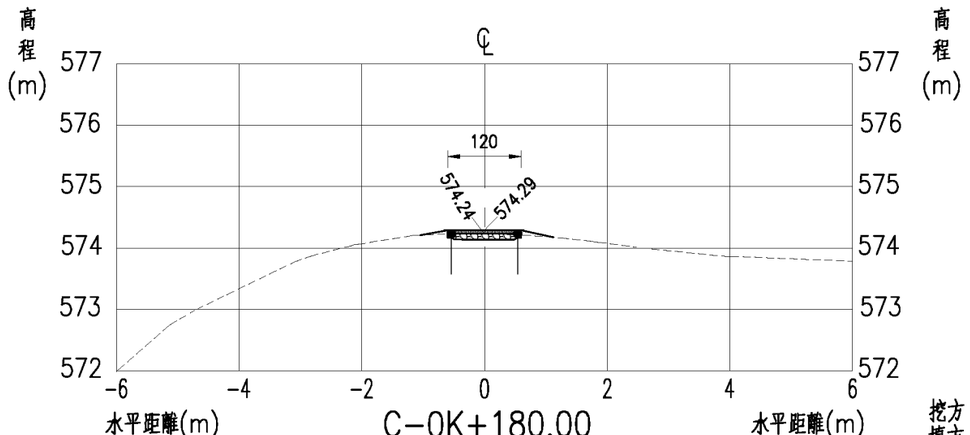

C-0K+180.00

挖方：0.10㎥
填方：0.03㎥

臺北市政府工務局大地工程處	工程名稱: 111年度臺北市山坡地溪溝改善及設施維護工程	開巨技術顧問有限公司	繪圖	李鴻鈞	審核	陳品之	圖名	北投區紫明溪整體環境營造工程C線橫斷面圖(四)	圖號	P-01-43	頁碼	第 頁
			設計	葉竑蔚	核准	王存欵						共 頁
			日期	111.02								

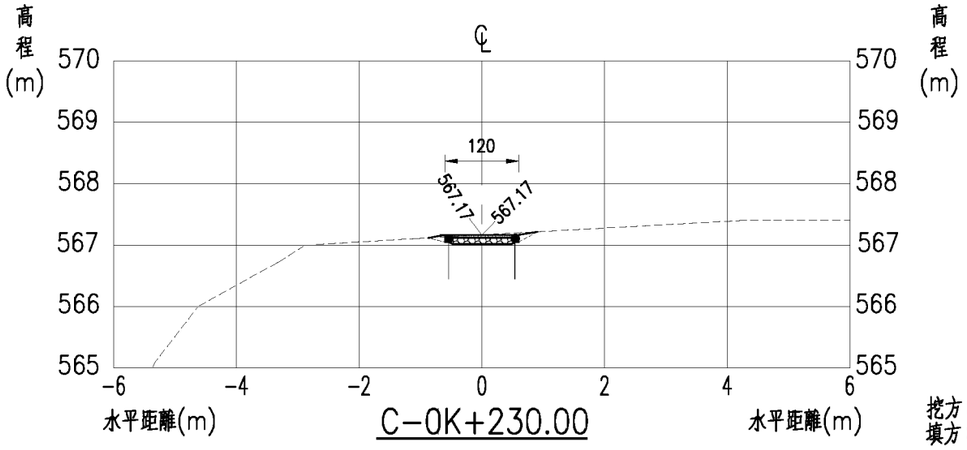

C-0K+230.00

挖方：0.21㎡
填方：0.04㎡

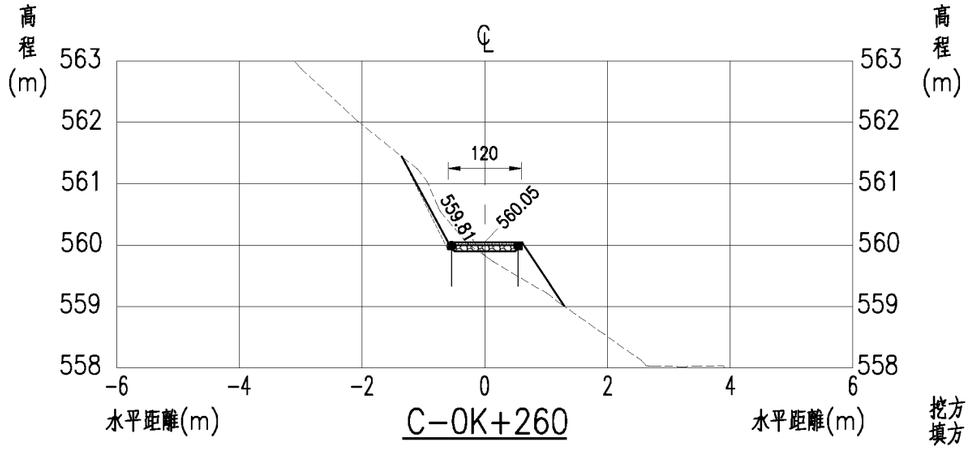

C-0K+260

挖方：0.33㎡
填方：0.42㎡

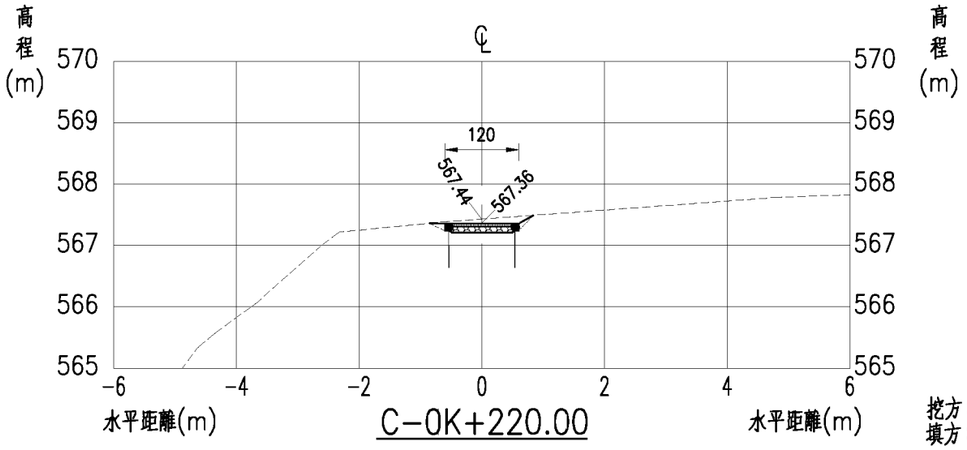

C-0K+220.00

挖方：0.30㎡
填方：0.03㎡

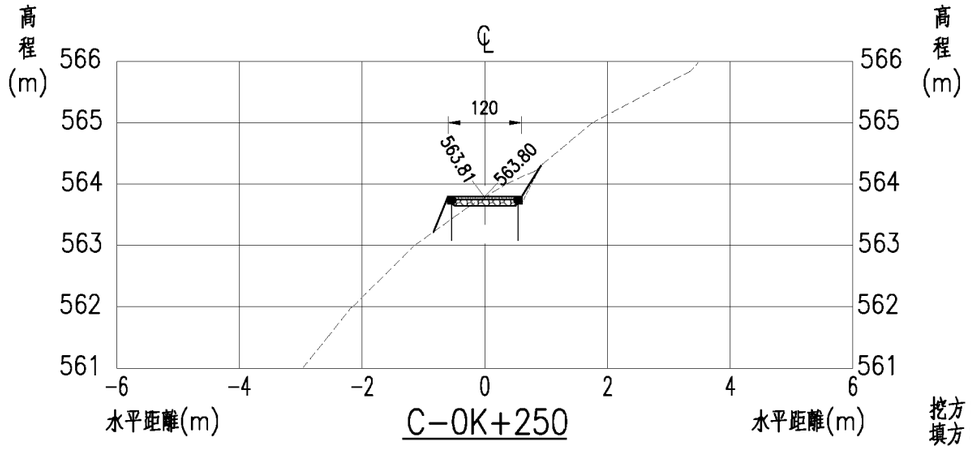

C-0K+250

挖方：0.27㎡
填方：0.12㎡

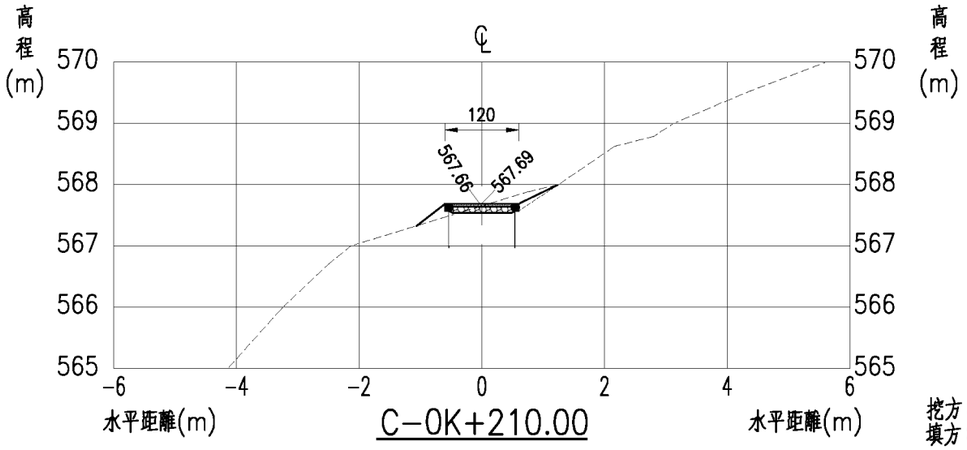

C-0K+210.00

挖方：0.22㎡
填方：0.10㎡

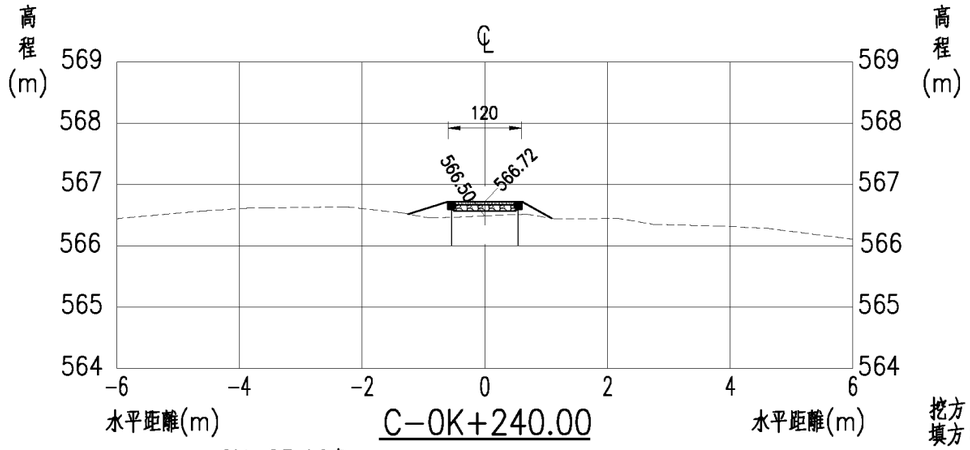

C-0K+240.00

0K+85.16處

挖方：0.00㎡
填方：0.24㎡

臺北市政府工務局大地工程處	工程名稱: 111年度臺北市山坡地溪溝改善及設施維護工程	開巨技術顧問有限公司	繪圖	李鴻鈞	審核	陳品之	圖名	北投區紫明溪整體環境營造工程C線橫斷面圖(五)	圖號	P-01-44	頁碼	第 頁
			設計	葉竑蔚	核准	王存欵						共 頁
			日期	111.02								

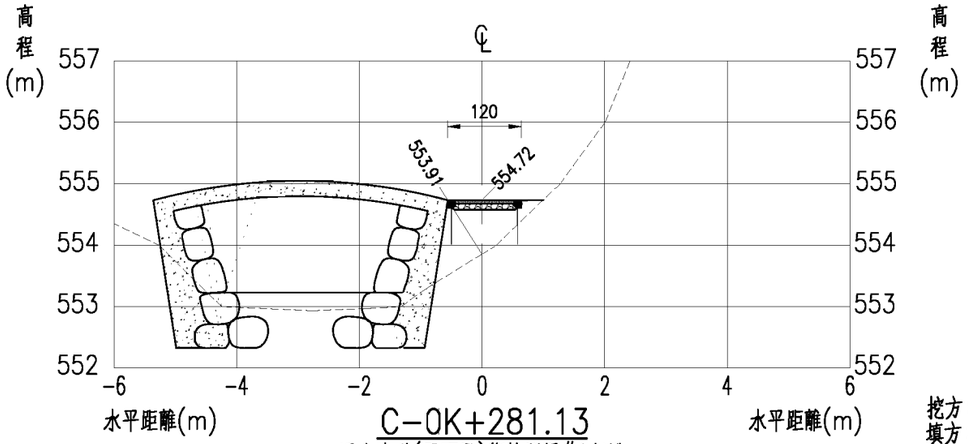

C-0K+281.13

透水步道(平面段)銜接版橋#1起點

挖方：0.00㎡
填方：1.13㎡

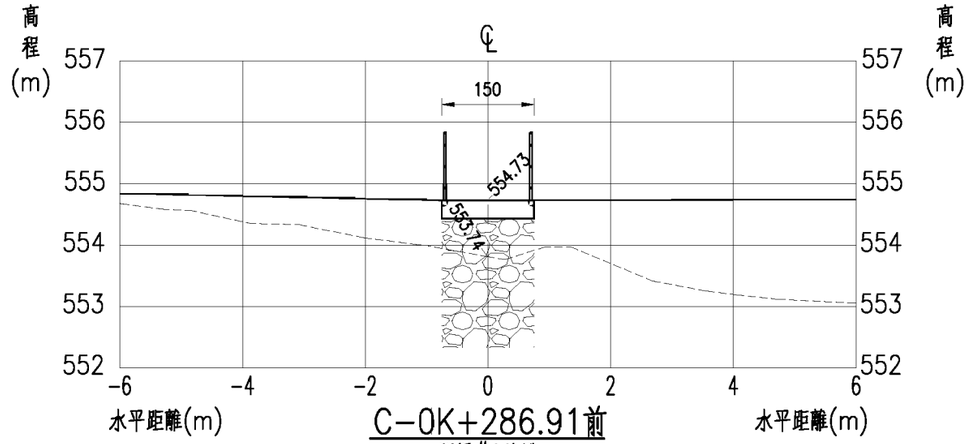

C-0K+286.91前

版橋#1終點

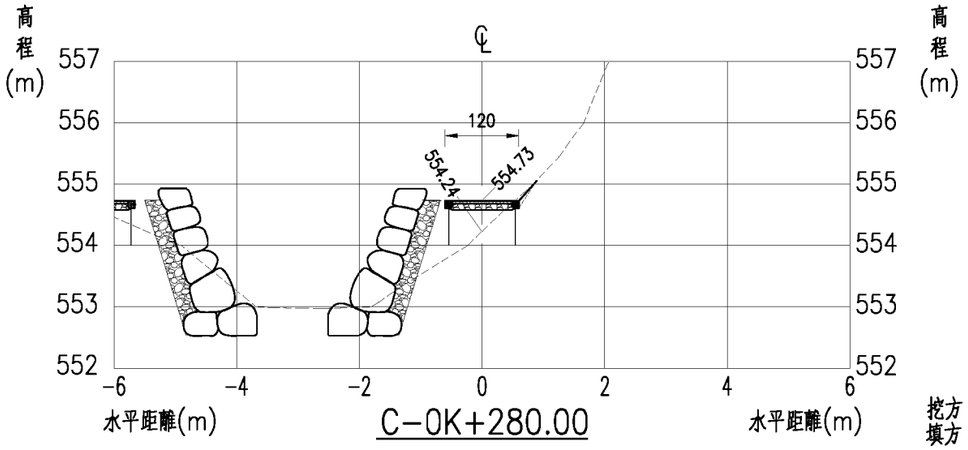

C-0K+280.00

挖方：0.05㎡
填方：0.72㎡

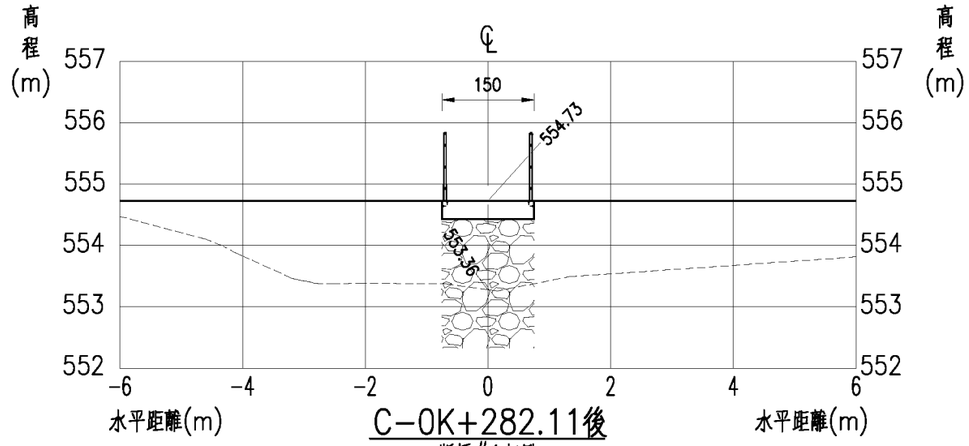

C-0K+282.11後

版橋#1起點

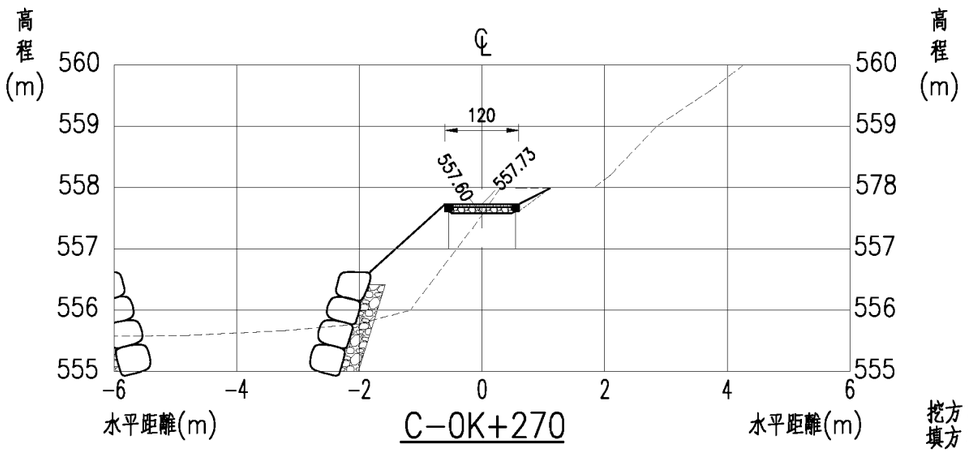

C-0K+270

挖方：0.28㎡
填方：1.55㎡

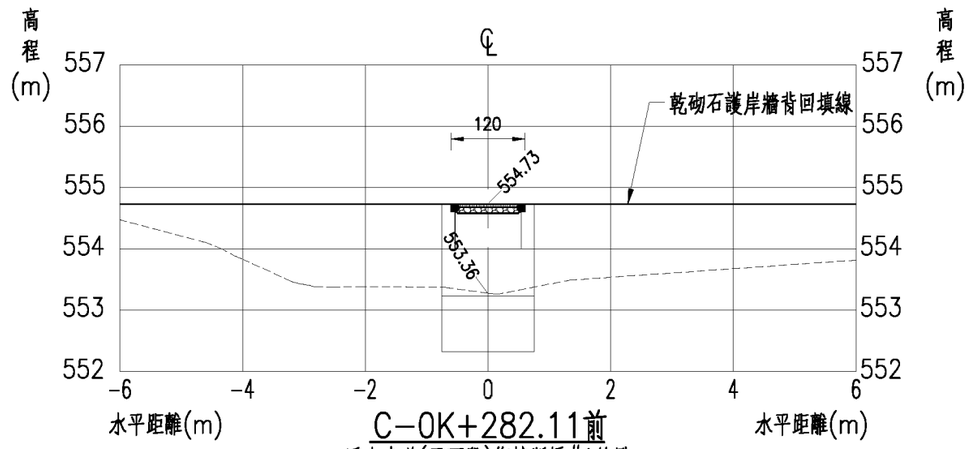

C-0K+282.11前

透水步道(平面段)銜接版橋#1終點

臺北市政府工務局大地工程處	工程名稱：111年度臺北市山坡地溪溝改善及設施維護工程	開巨技術顧問有限公司	繪圖	李鴻鈞	審核	陳品之	圖名	北投區紫明溪整體環境營造工程C線橫斷面圖(六)	圖號	P-01-45	頁碼	第 頁
			設計	葉竑蔚	核准	王存欵						共 頁
			日期	111.02								

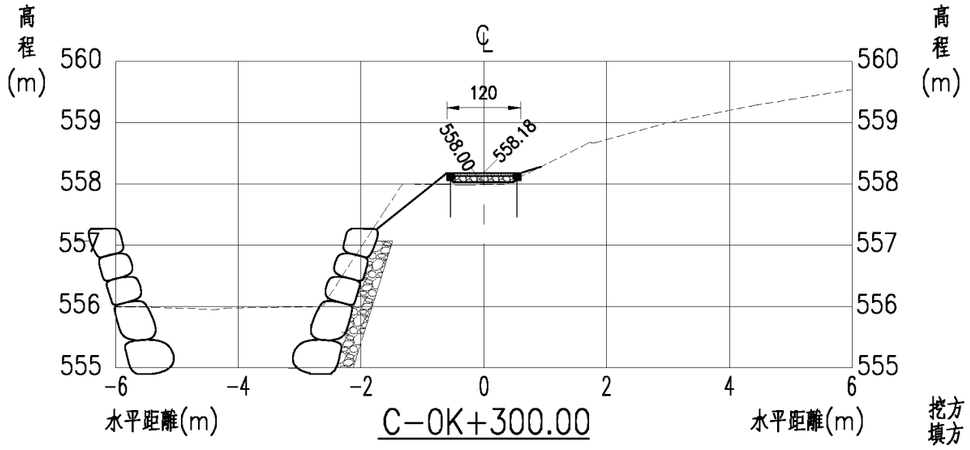

C-0K+300.00

挖方：0.10㎥
填方：0.07㎥

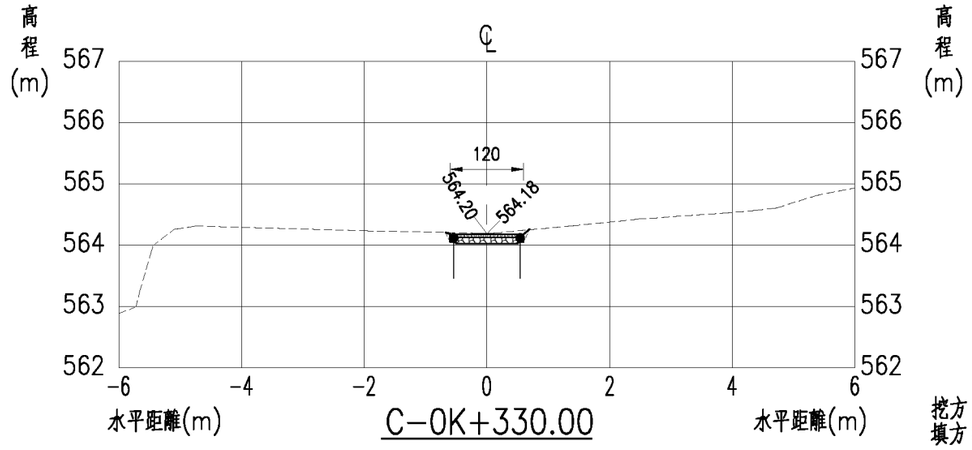

C-0K+330.00

挖方：0.23㎥
填方：0.01㎥

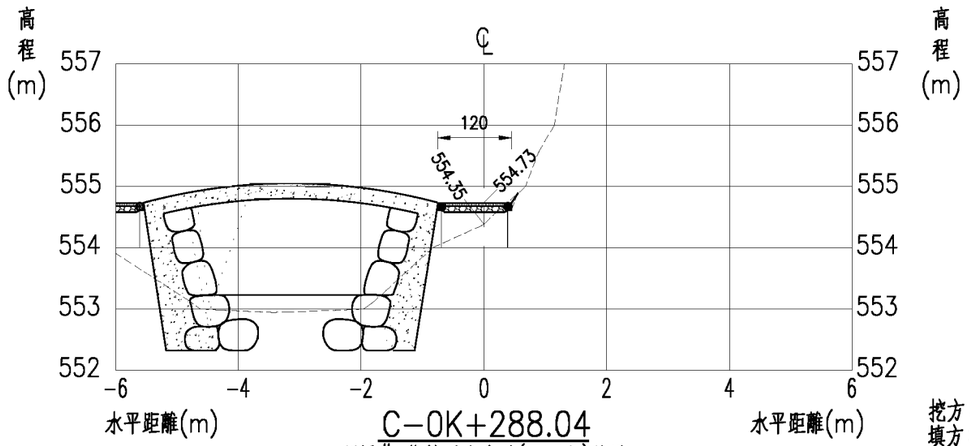

C-0K+288.04

版橋#1銜接透水步道(平面段)終點

挖方：0.14㎥
填方：0.26㎥

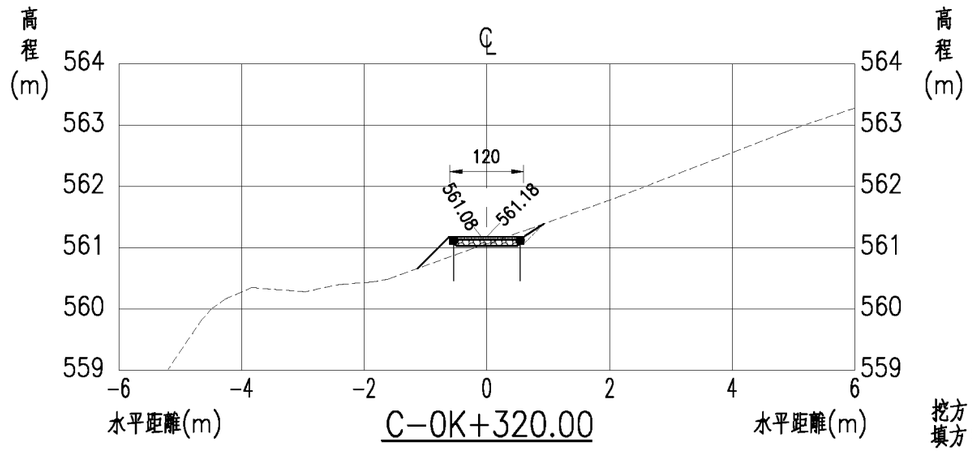

C-0K+320.00

挖方：0.12㎥
填方：0.15㎥

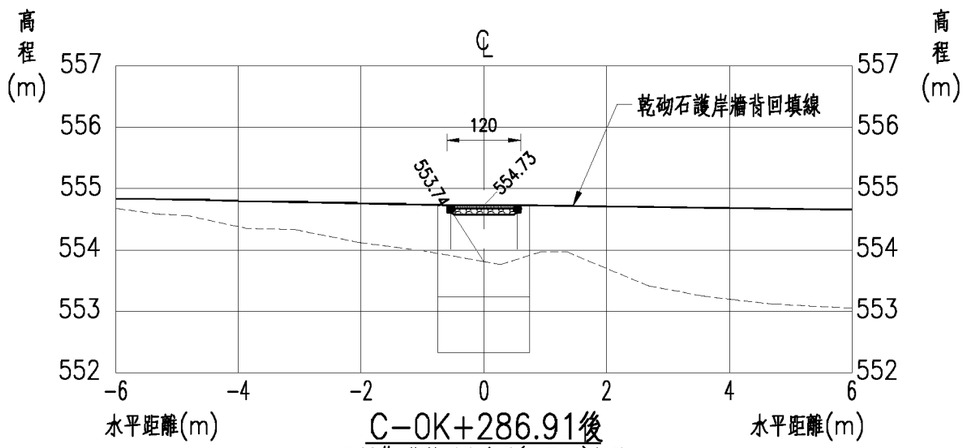

C-0K+286.91後

版橋#1銜接透水步道(平面段)起點

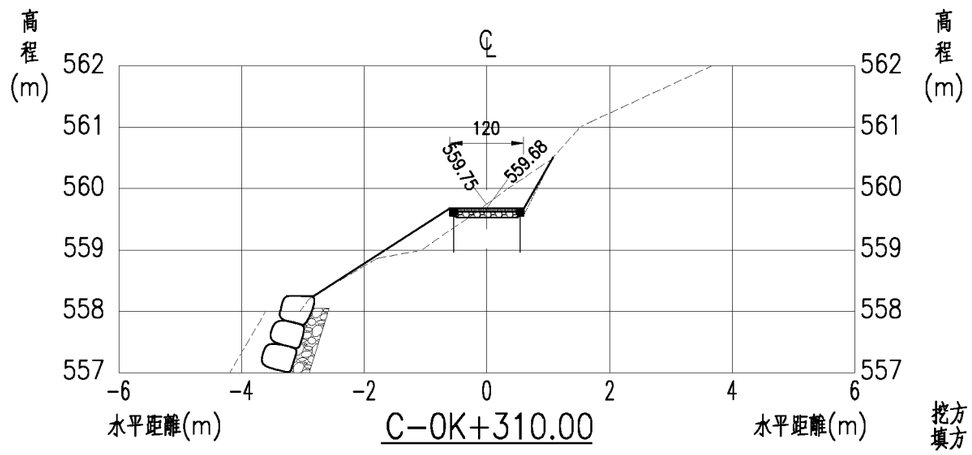

C-0K+310.00

挖方：0.43㎥
填方：0.42㎥

臺北市政府工務局大地工程處	工程名稱: 111年度臺北市山坡地溪溝改善及設施維護工程	開巨技術顧問有限公司	繪圖	李鴻鈞	審核	陳品之	圖名	北投區紫明溪整體環境營造工程C線橫斷面圖(七)	圖號	P-01-46	頁碼	第 頁
			設計	葉竑蔚	核准	王存欵						共 頁
			日期	111.02								

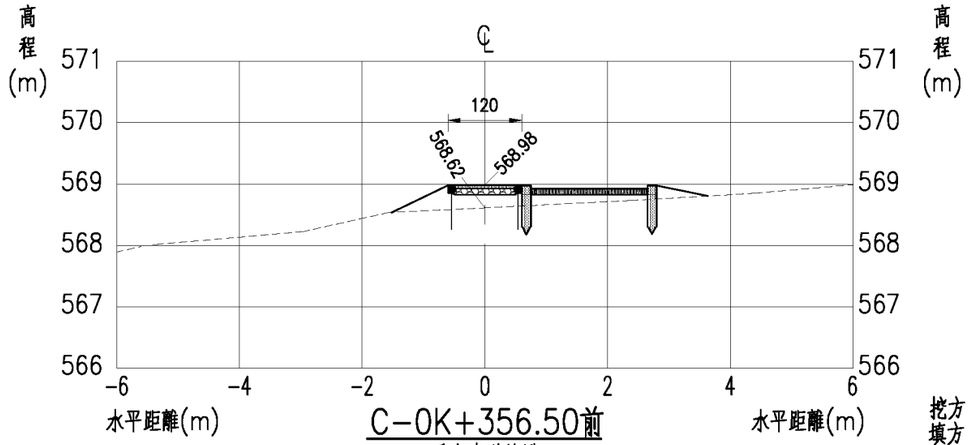

C-0K+356.50前
透水步道終點

挖方：0.00㎥
填方：0.80㎥

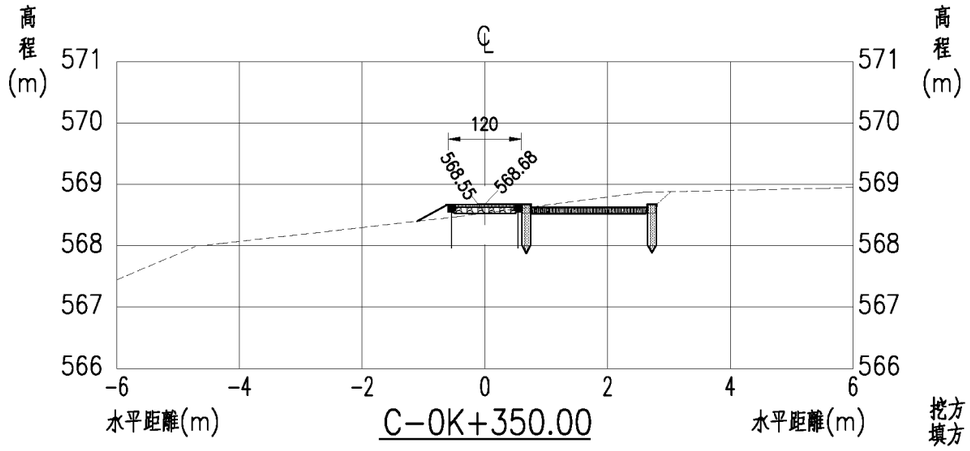

C-0K+350.00

挖方：0.33㎥
填方：0.08㎥

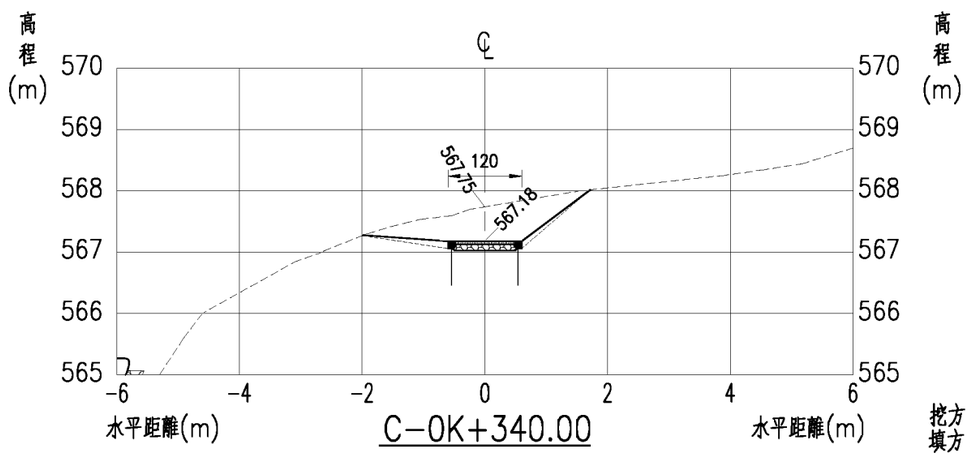

C-0K+340.00

挖方：1.66㎥
填方：0.15㎥

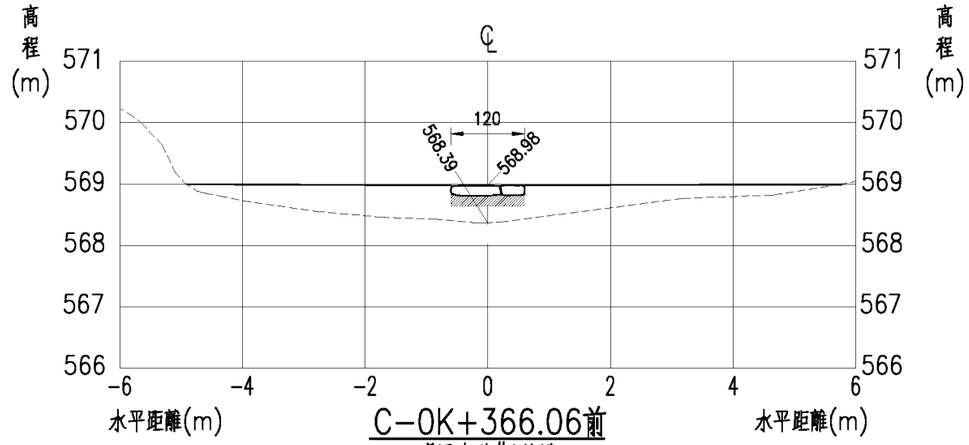

C-0K+366.06前
過溪步道#1終點

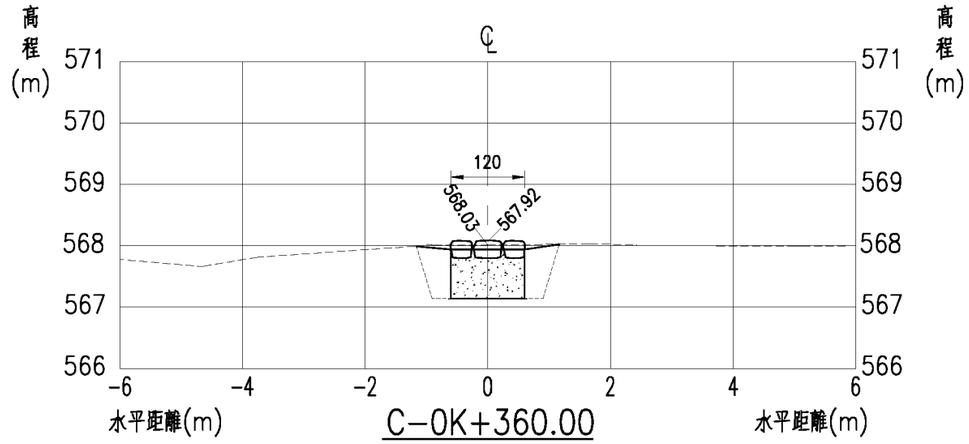

C-0K+360.00

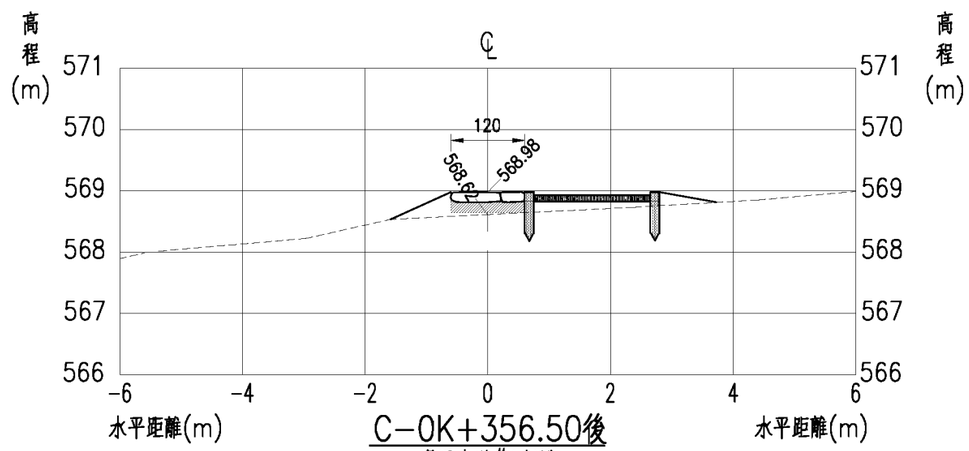

C-0K+356.50後
過溪步道#1起點

臺北市政府工務局大地工程處	工程名稱: 111年度臺北市山坡地溪溝改善及設施維護工程	開巨技術顧問有限公司	繪圖	李鴻鈞	審核	陳品之	圖名	北投區紫明溪整體環境營造工程C線橫斷面圖(八)	圖號	P-01-47	頁碼	第 頁
			設計	葉竑蔚	核准	王存欵						共 頁
			日期	111.02								

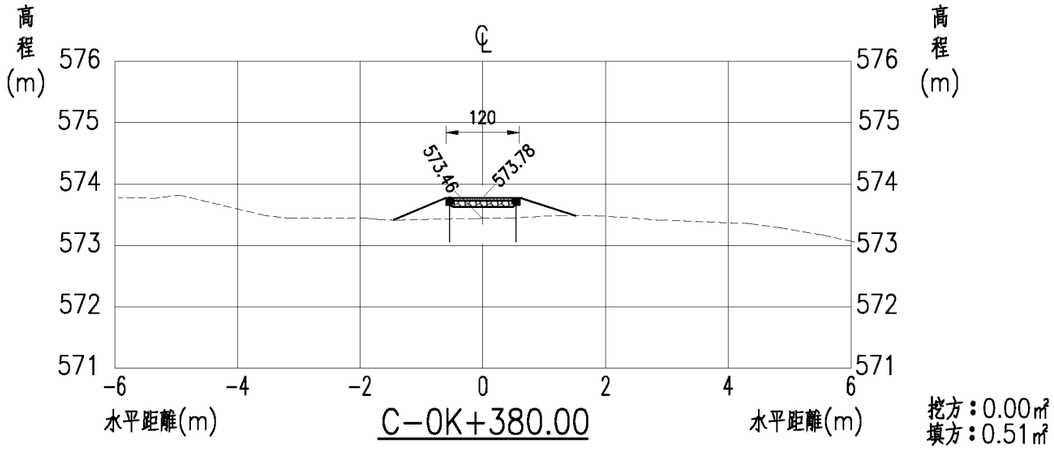

C-0K+380.00

挖方：0.00㎡
填方：0.51㎡

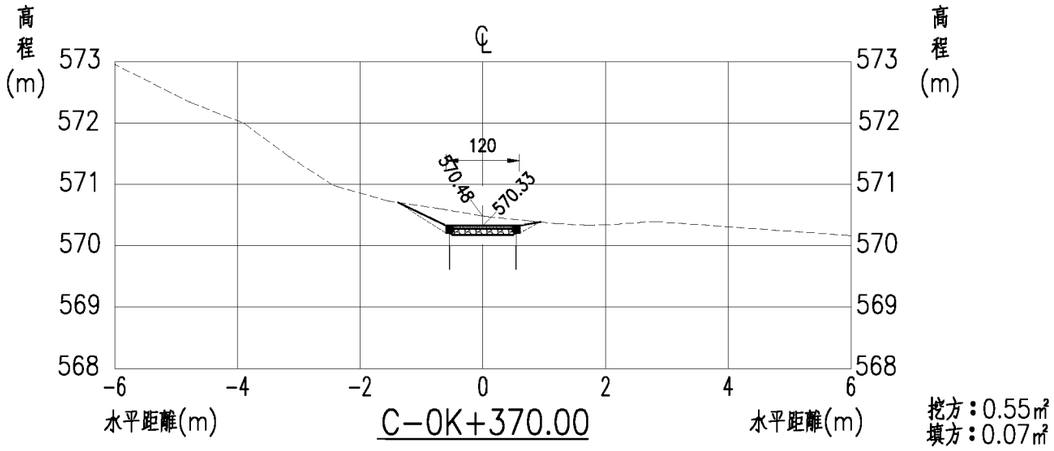

C-0K+370.00

挖方：0.55㎡
填方：0.07㎡

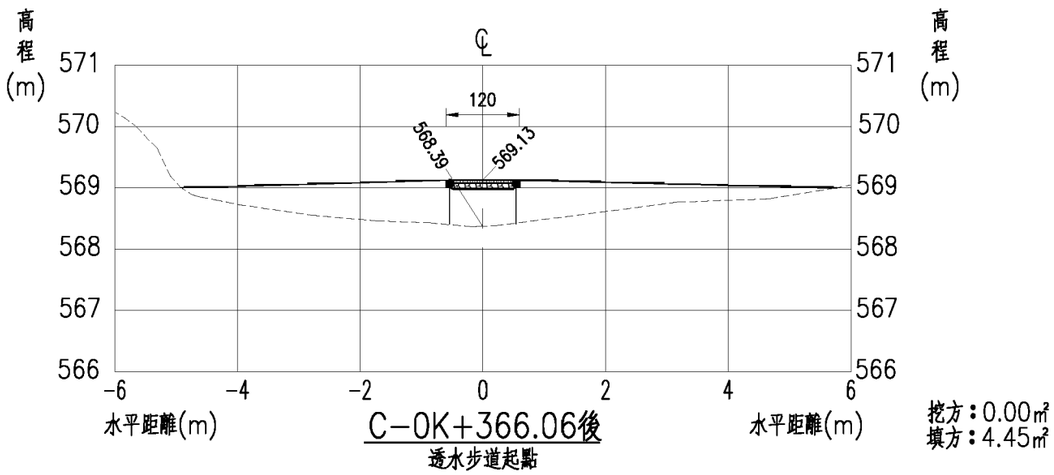

C-0K+366.06後

透水步道起點

挖方：0.00㎡
填方：4.45㎡

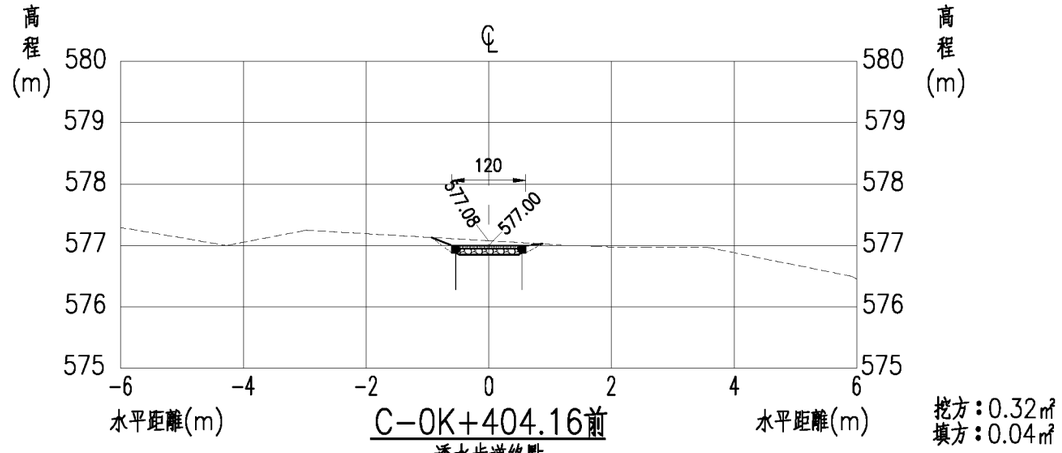

C-0K+404.16前

透水步道終點

挖方：0.32㎡
填方：0.04㎡

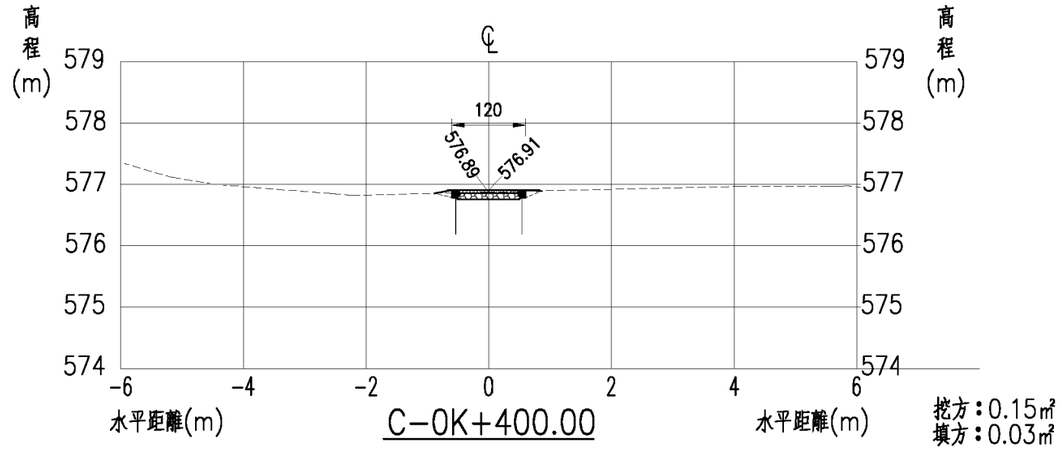

C-0K+400.00

挖方：0.15㎡
填方：0.03㎡

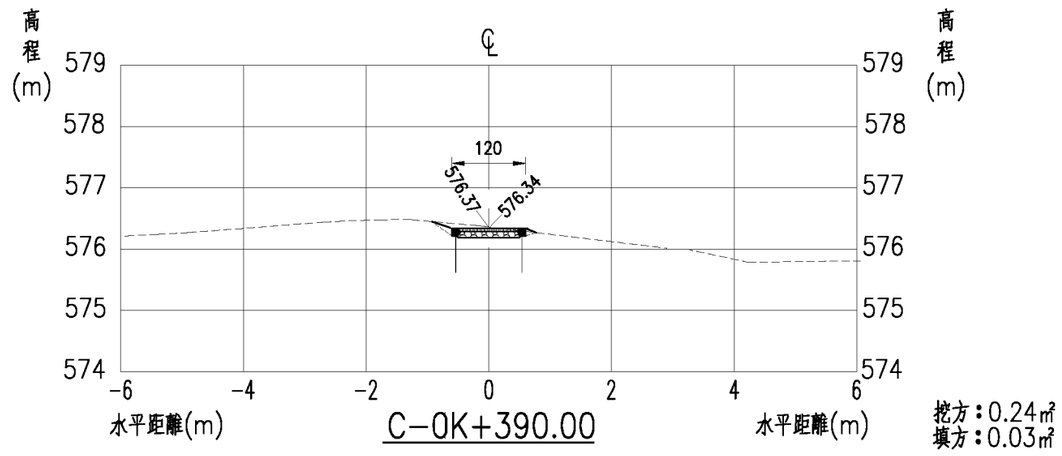

C-0K+390.00

挖方：0.24㎡
填方：0.03㎡

臺北市政府工務局大地工程處	工程名稱：111年度臺北市山坡地溪溝改善及設施維護工程	開巨技術顧問有限公司	繪圖	李鴻鈞	審核	陳品之	圖名	北投區紫明溪整體環境營造工程C線橫斷面圖(九)	圖號	P-01-48	頁碼	第 頁
			設計	葉竑蔚	核准	王存欽						共 頁
			日期	111.02								

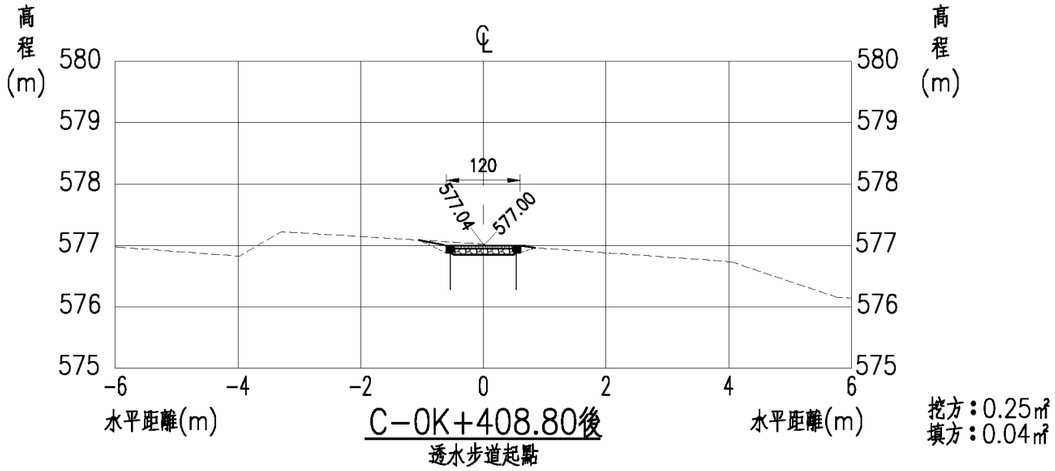

C-0K+408.80後
透水步道起點

挖方：0.25㎥
填方：0.04㎥

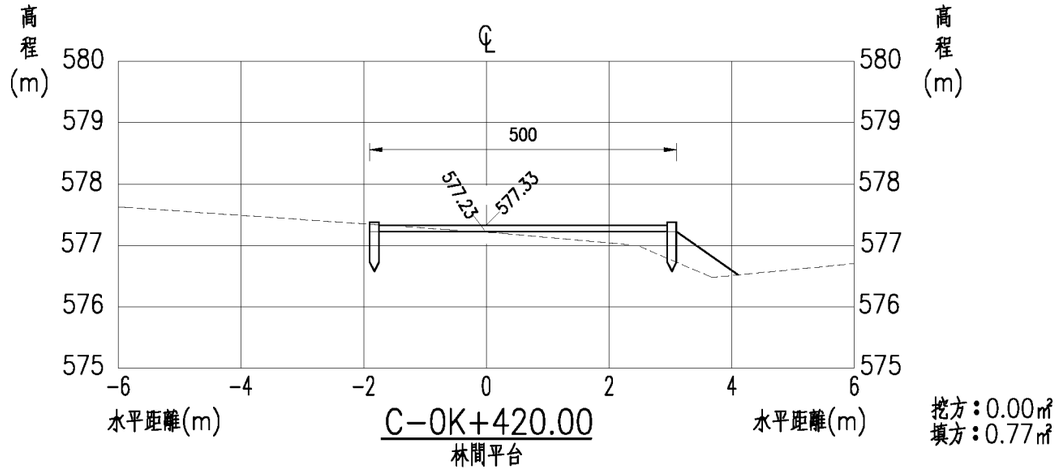

C-0K+420.00
林間平台

挖方：0.00㎥
填方：0.77㎥

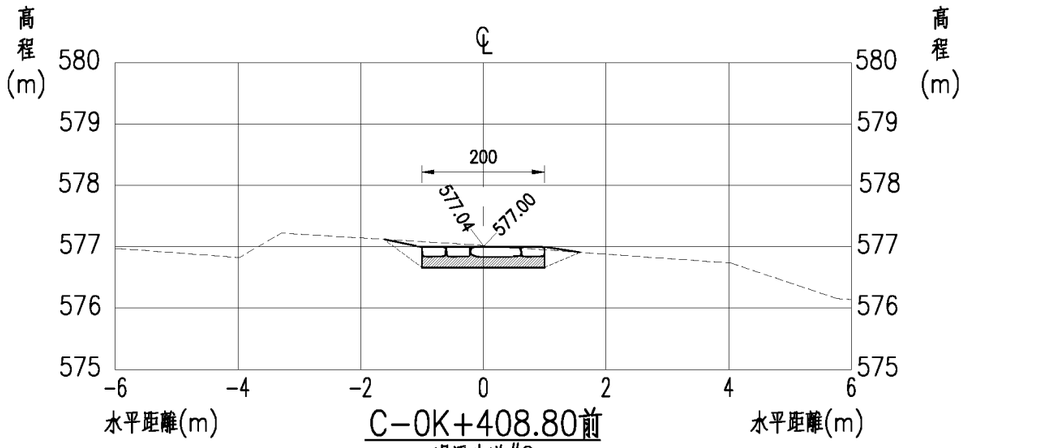

C-0K+408.80前
過溪步道#2

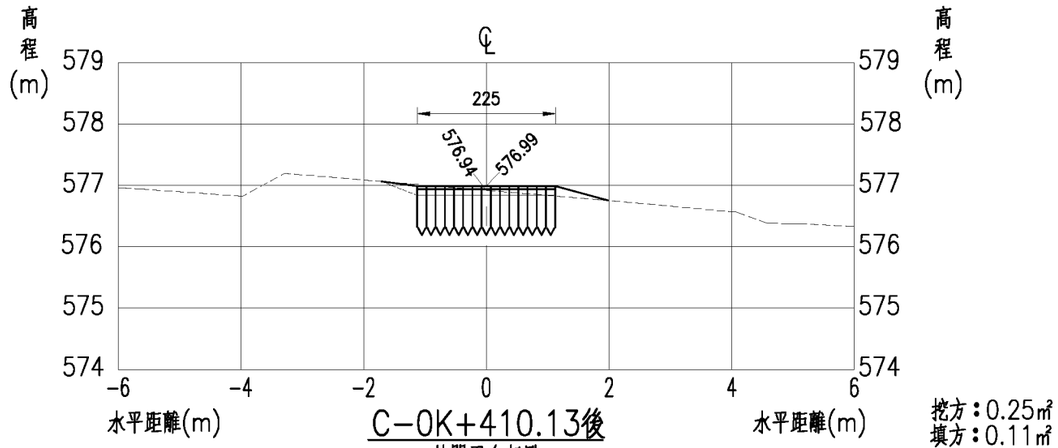

C-0K+410.13後
林間平台起點

挖方：0.25㎥
填方：0.11㎥

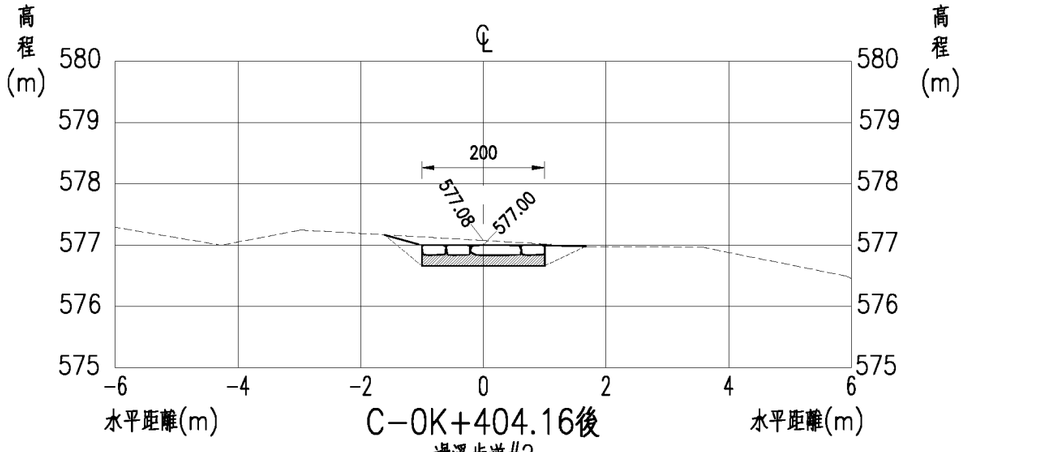

C-0K+404.16後
過溪步道#2

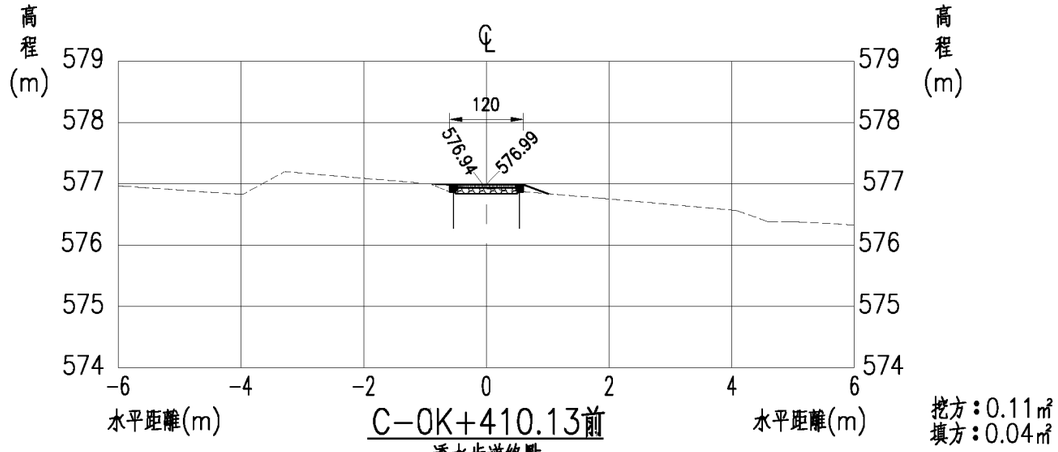

C-0K+410.13前
透水步道終點

挖方：0.11㎥
填方：0.04㎥

臺北市政府工務局大地工程處	工程名稱: 111年度臺北市山坡地溪溝改善及設施維護工程	開巨技術顧問有限公司	繪圖	李鴻鈞	審核	陳品之	圖名	北投區紫明溪整體環境營造工程C線橫斷面圖(十)	圖號	P-01-49	頁碼	第 頁
			設計	葉竑蔚	核准	王存欵						共 頁
			日期	111.02								

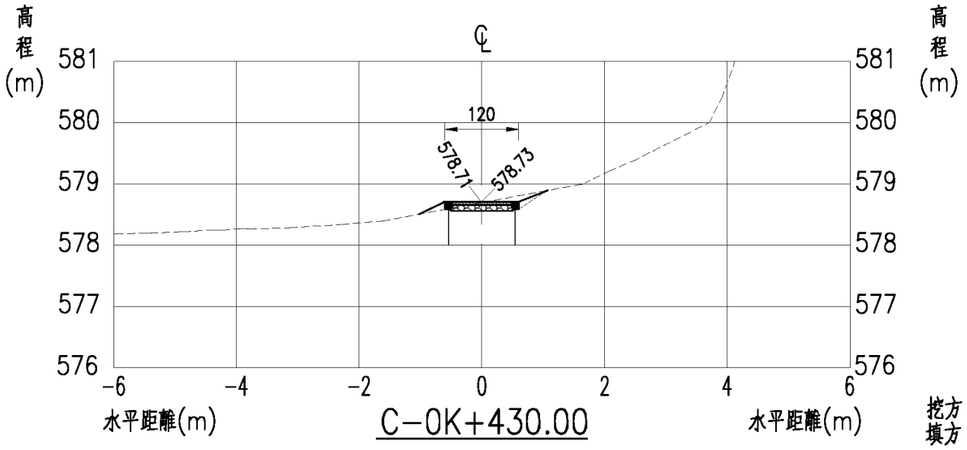

C-0K+430.00

挖方：0.20㎥
填方：0.05㎥

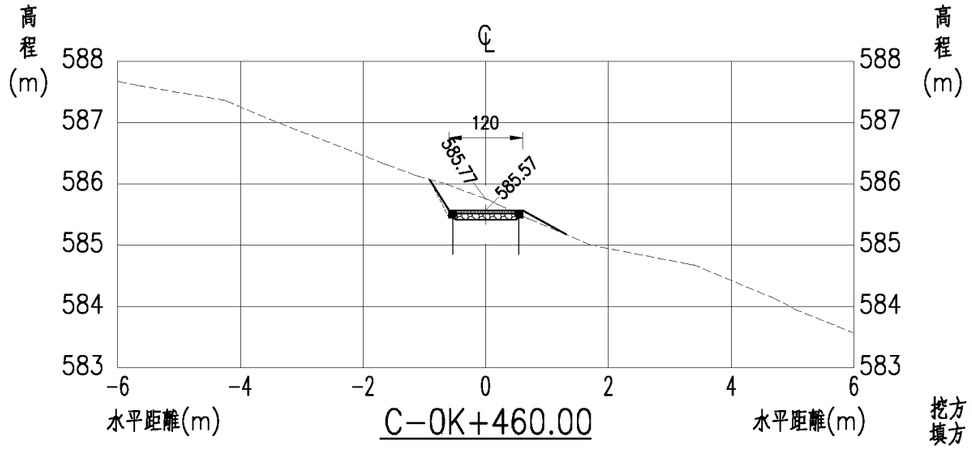

C-0K+460.00

挖方：0.45㎥
填方：0.05㎥

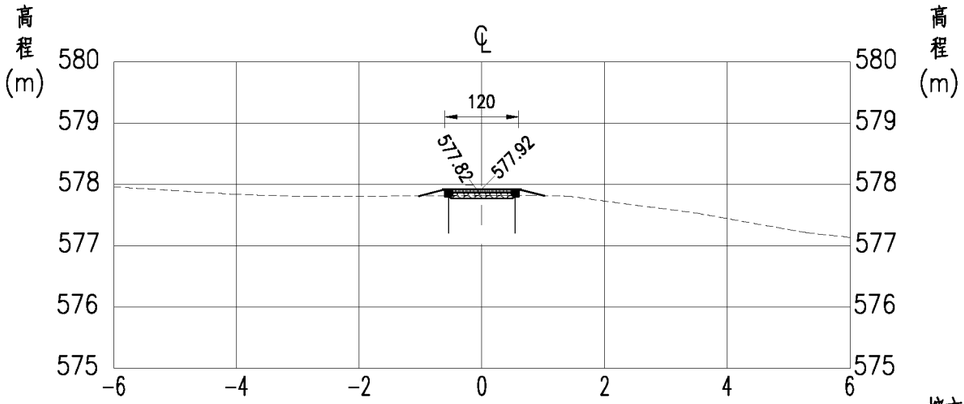

C-0K+424.05後
透水步道起點

挖方：0.00㎥
填方：0.04㎥

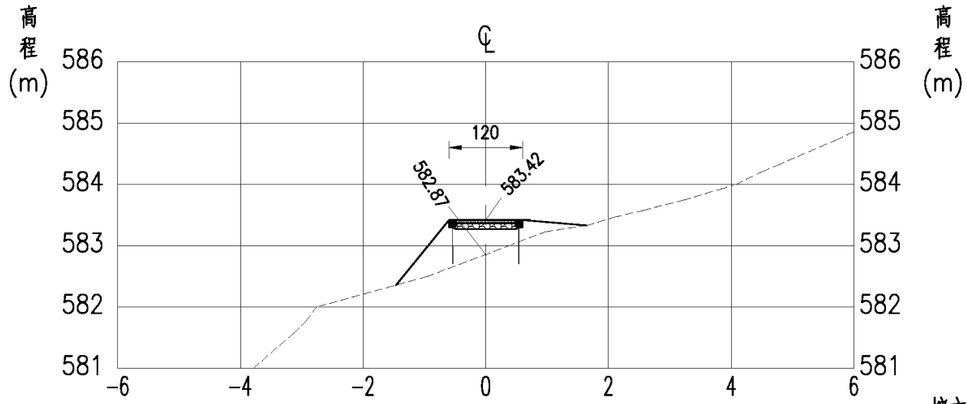

C-0K+450.00

挖方：0.00㎥
填方：0.99㎥

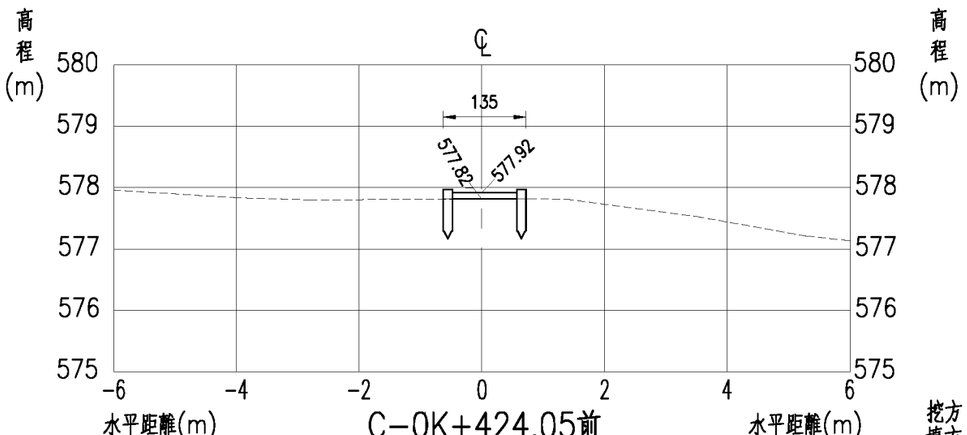

C-0K+424.05前
林間平台終點

挖方：0.00㎥
填方：0.00㎥

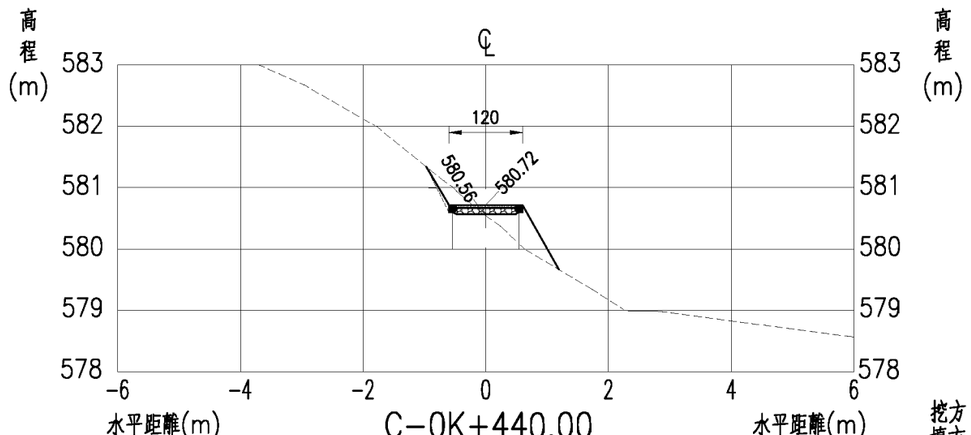

C-0K+440.00

挖方：0.21㎥
填方：0.39㎥

臺北市政府工務局大地工程處	工程名稱: 111年度臺北市山坡地溪溝改善及設施維護工程	開巨技術顧問有限公司	繪圖	李鴻鈞	審核	陳品之	圖名	北投區紫明溪整體環境營造工程C線橫斷面圖(十一)	圖號	P-01-50	頁碼	第 頁
			設計	葉竑蔚	核准	王存欵						共 頁
			日期	111.02								

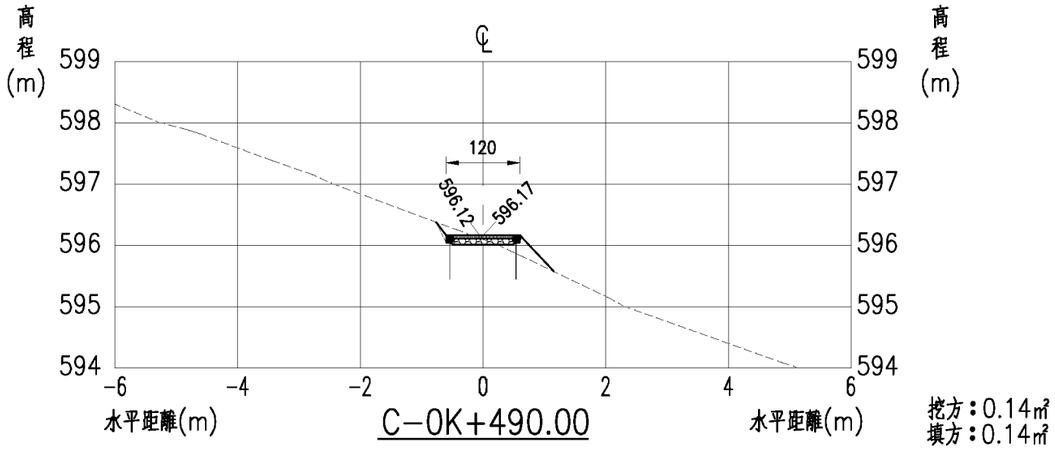

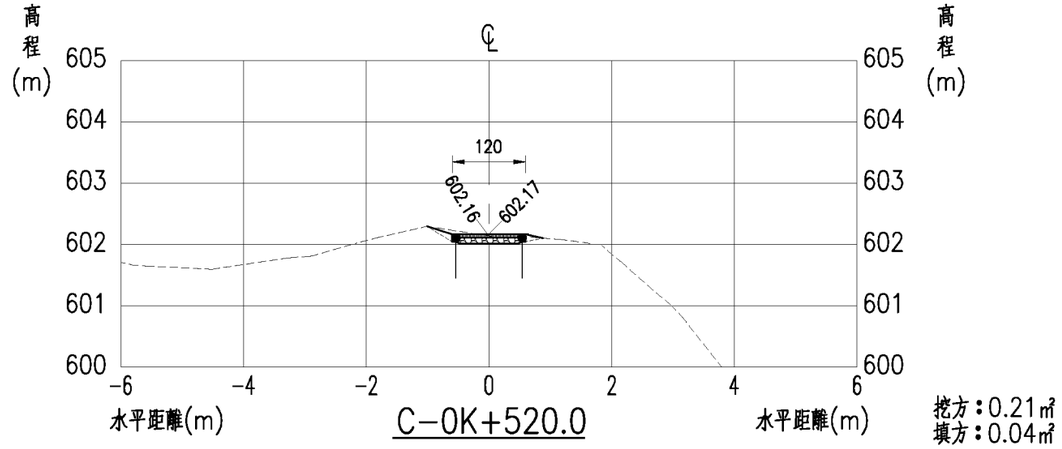

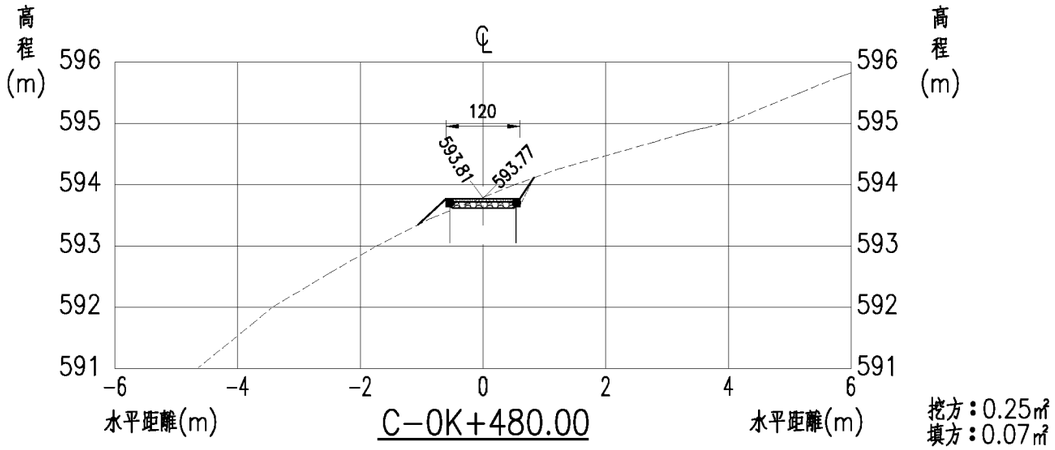

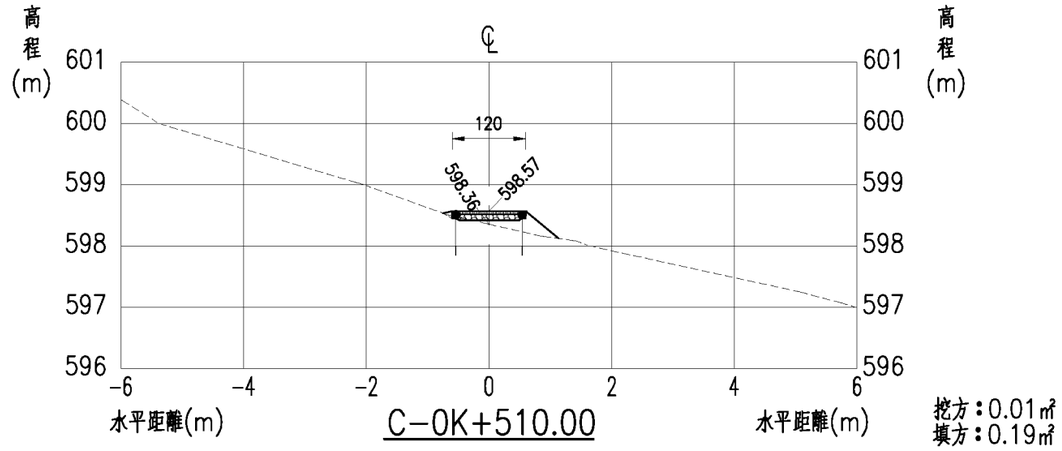

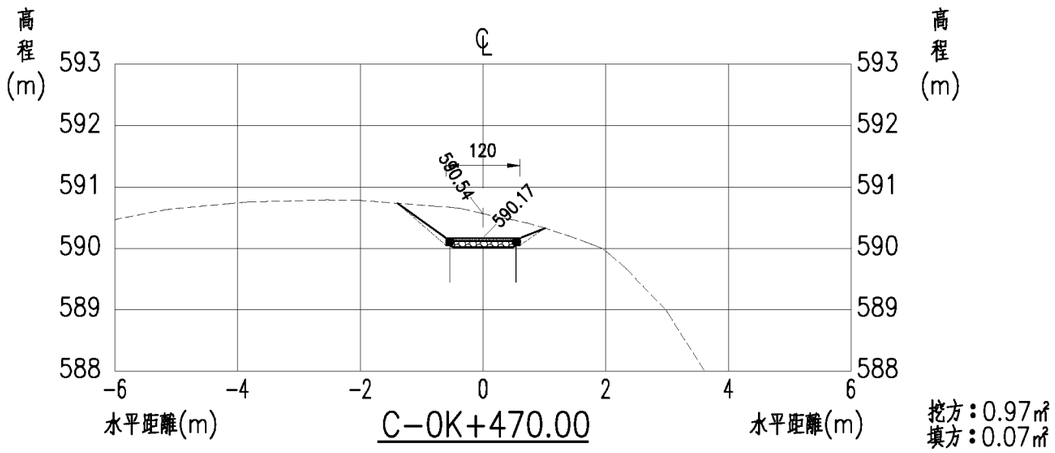

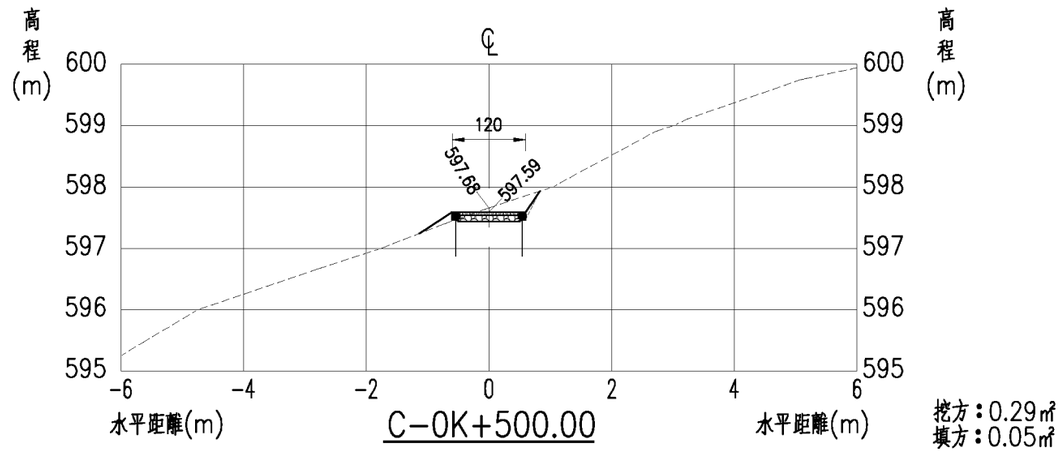

臺北市政府工務局大地工程處	工程名稱: 111年度臺北市山坡地溪溝改善及設施維護工程	開巨技術顧問有限公司	繪圖	李鴻鈞	審核	陳品之	圖名	北投區紫明溪整體環境營造工程C線橫斷面圖(十二)	圖號	P-01-51	頁碼	第 頁
			設計	葉竑蔚	核准	王存欵						共 頁
			日期	111.02								

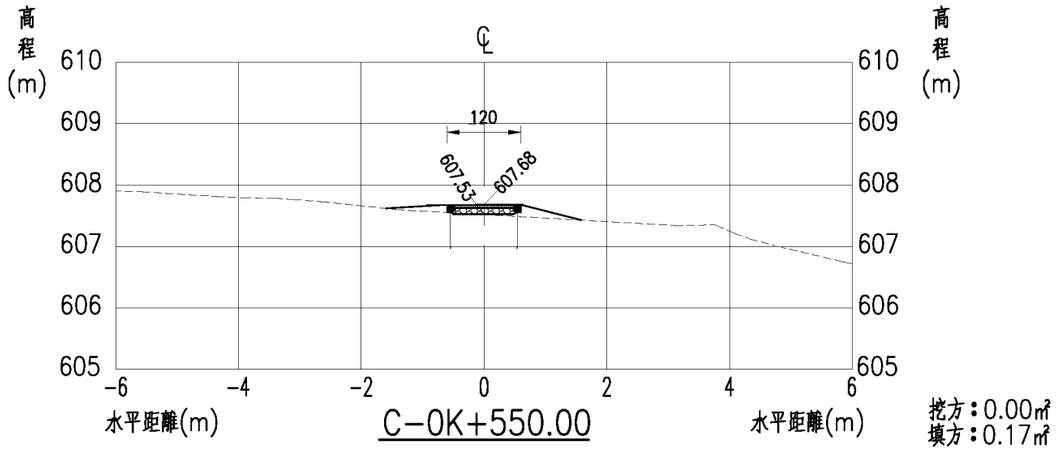

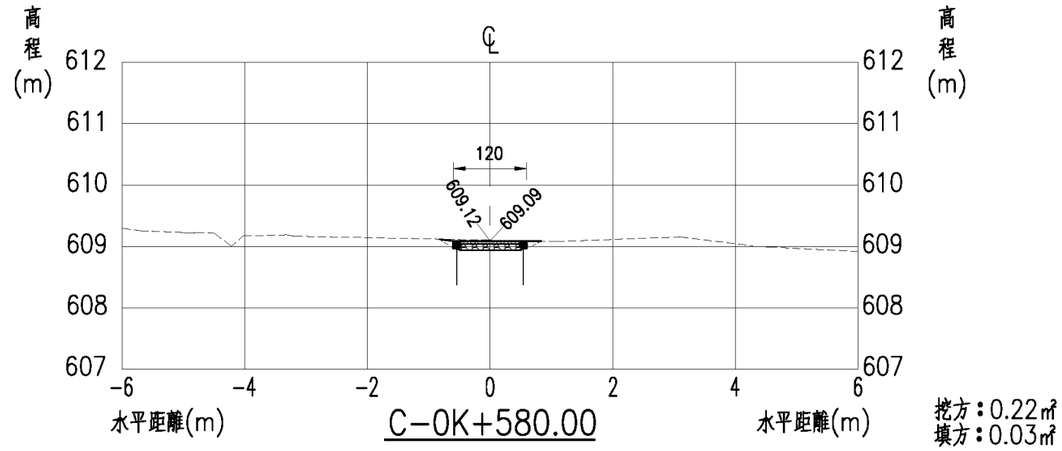

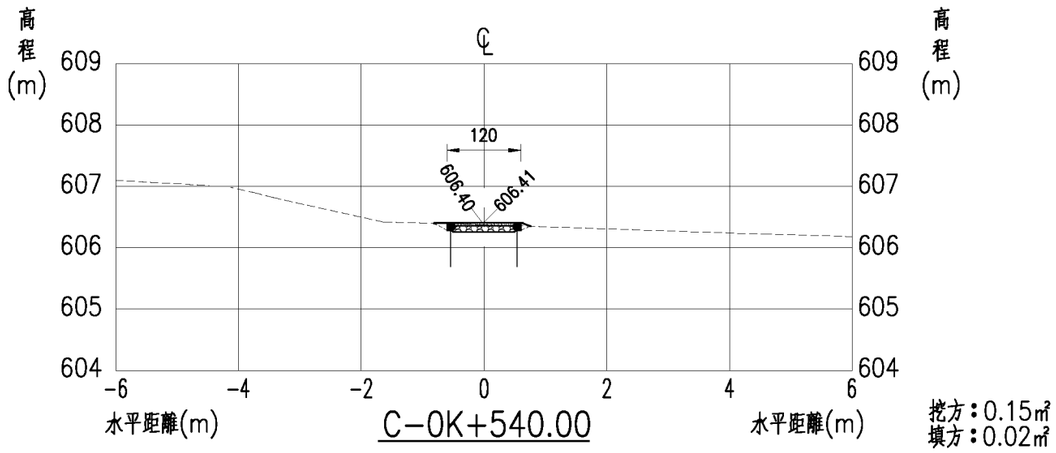

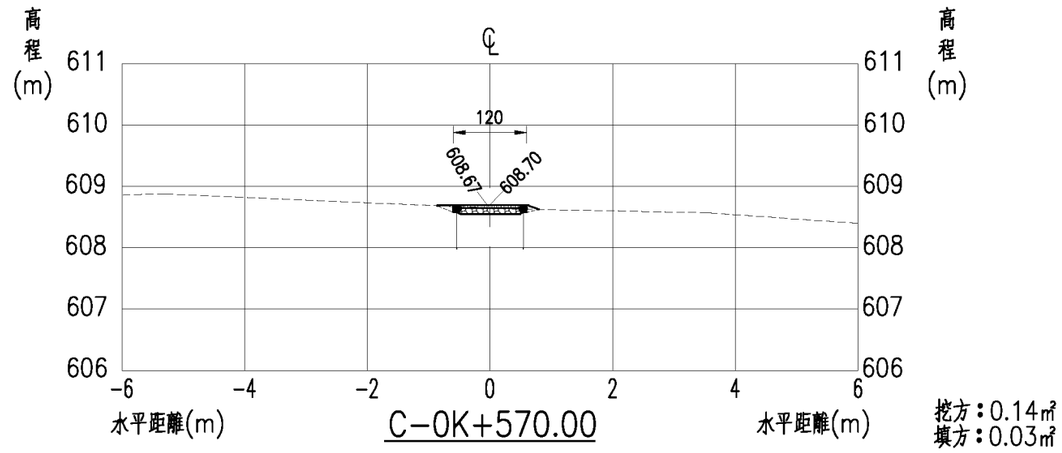

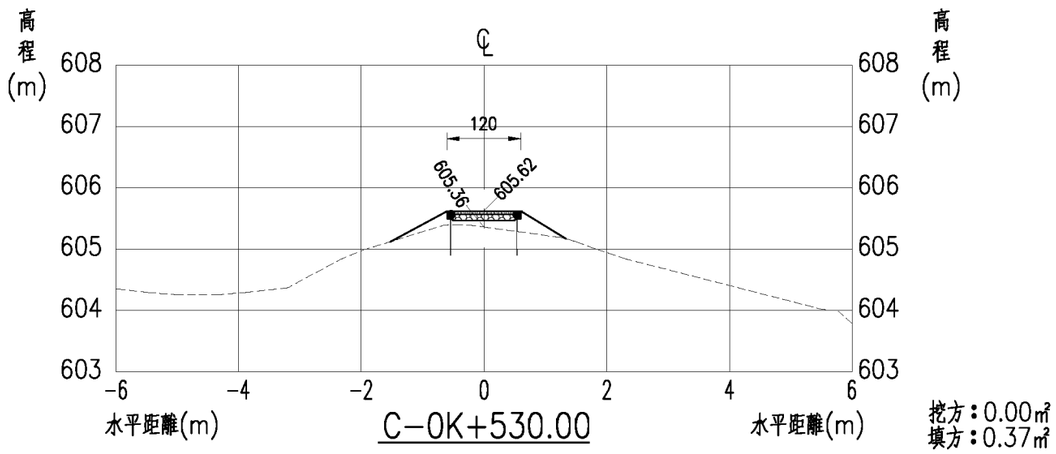

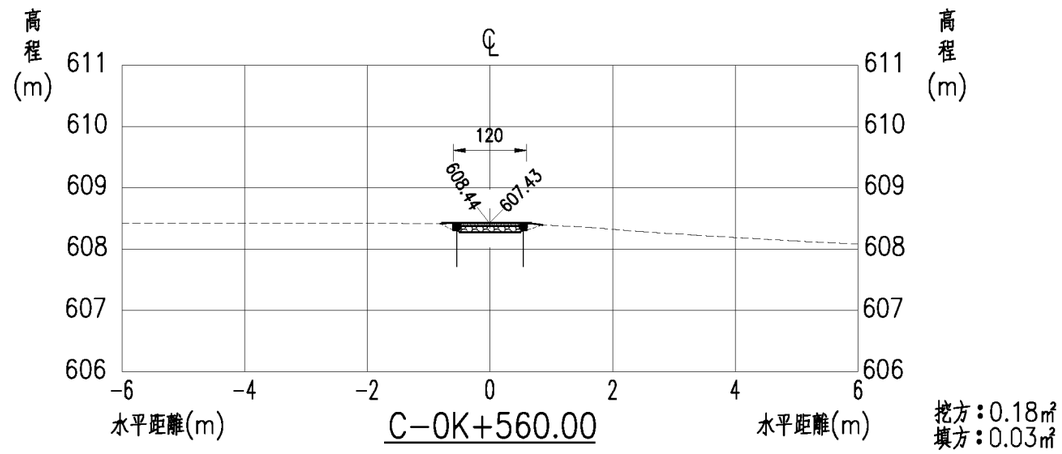

臺北市政府工務局大地工程處	工程名稱: 111年度臺北市山坡地溪溝改善及設施維護工程	開巨技術顧問有限公司	繪圖	李鴻鈞	審核	陳品之	圖名	北投區紫明溪整體環境營造工程C線橫斷面圖(十三)	圖號	P-01-52	頁碼	第 頁
			設計	葉姑蔚	核准	王存欵						共 頁
			日期	111.02								

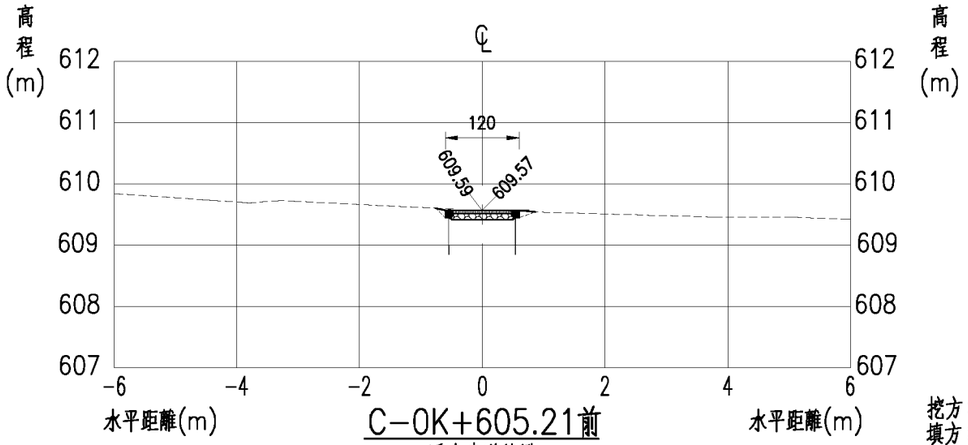

C-0K+605.21前
透水步道終點

挖方：0.20㎡
填方：0.03㎡

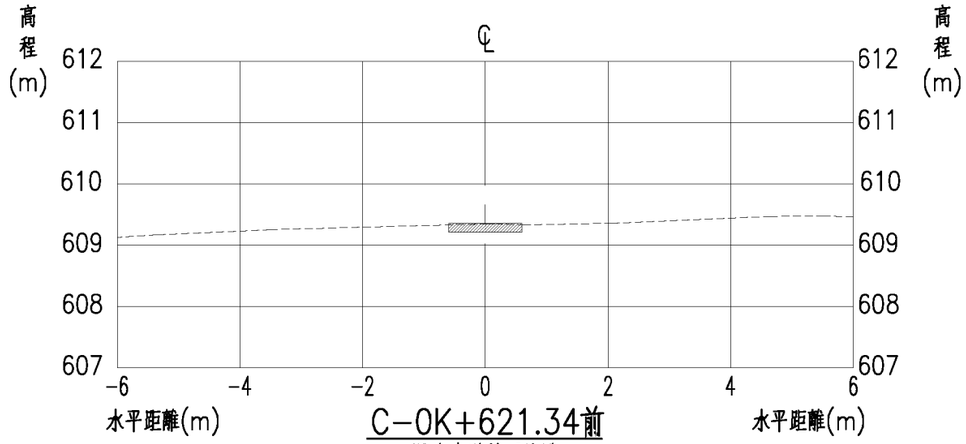

C-0K+621.34前
既有步道鋪面終點

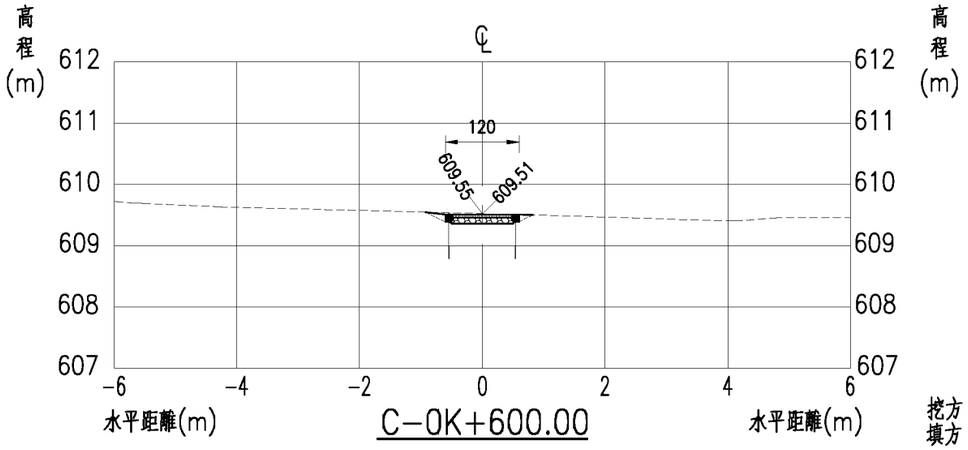

C-0K+600.00

挖方：0.23㎡
填方：0.03㎡

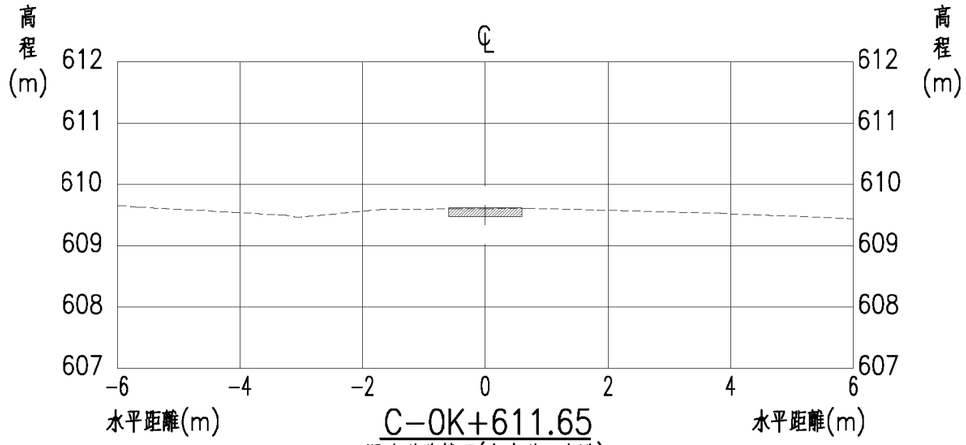

C-0K+611.65
既有道路鋪面(全步道至高點)

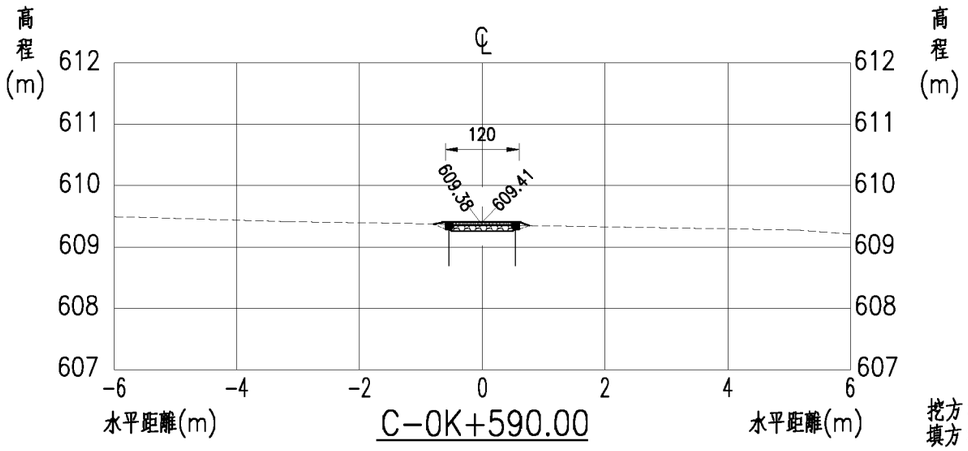

C-0K+590.00

挖方：0.13㎡
填方：0.02㎡

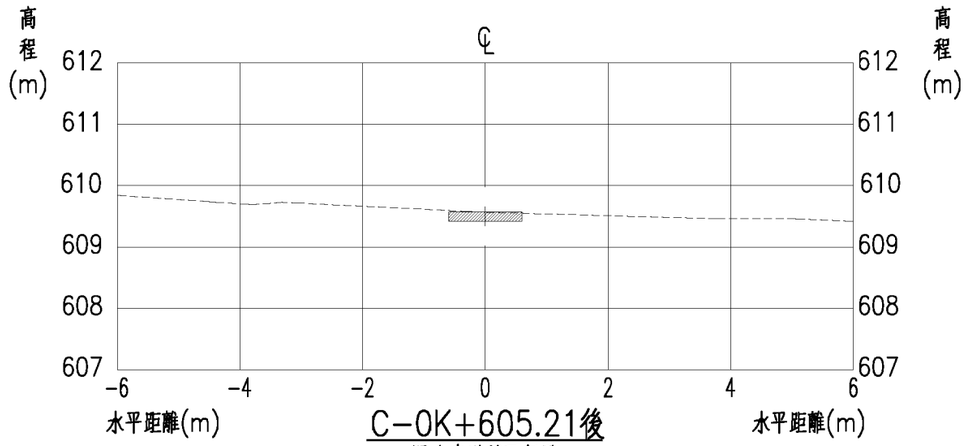

C-0K+605.21後
既有步道鋪面起點

臺北市政府工務局大地工程處	工程名稱: 111年度臺北市山坡地溪溝改善及設施維護工程	開巨技術顧問有限公司	繪圖	李鴻鈞	審核	陳品之	圖名	北投區紫明溪整體環境營造工程C線橫斷面圖(十四)	圖號	P-01-53	頁碼	第 頁
			設計	葉竑蔚	核准	王存欵						共 頁
			日期	111.02								

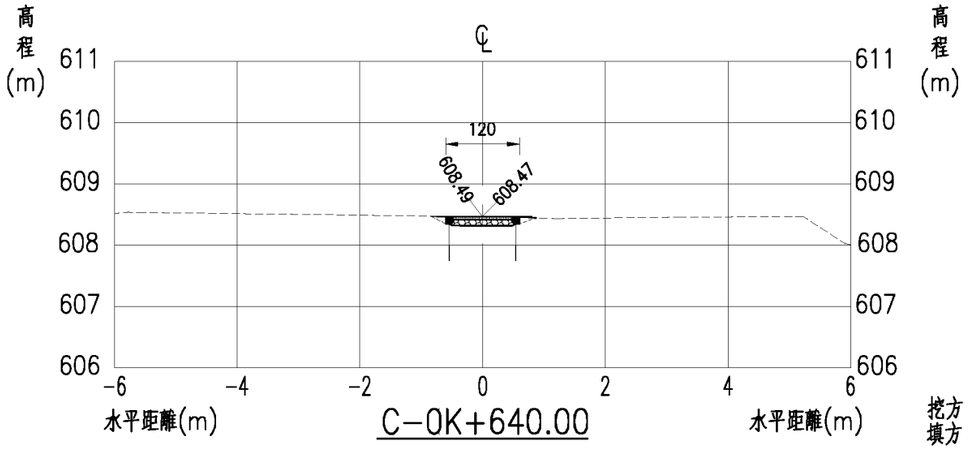

C-0K+640.00

挖方：0.19㎡
填方：0.03㎡

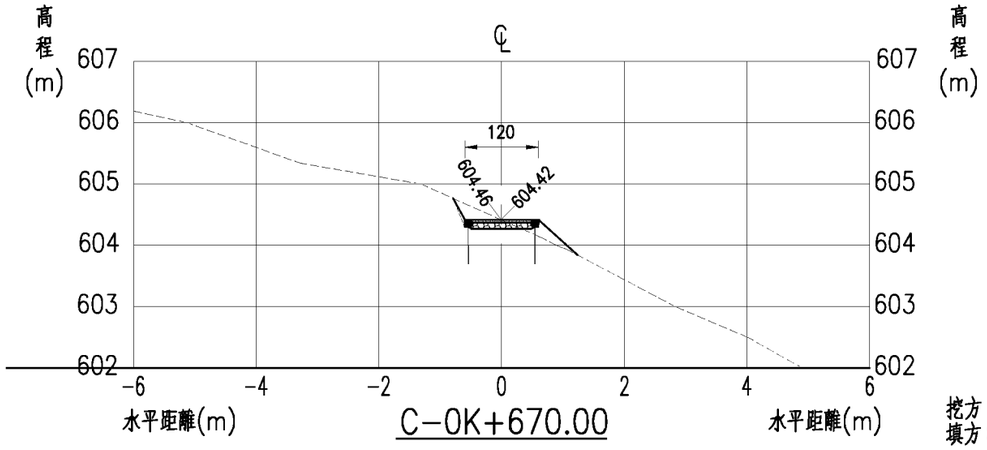

C-0K+670.00

挖方：0.23㎡
填方：0.12㎡

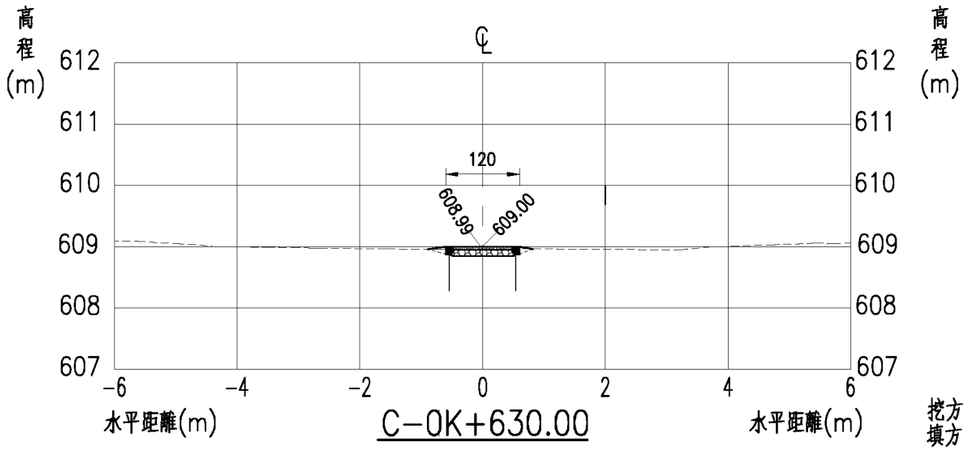

C-0K+630.00

挖方：0.15㎡
填方：0.03㎡

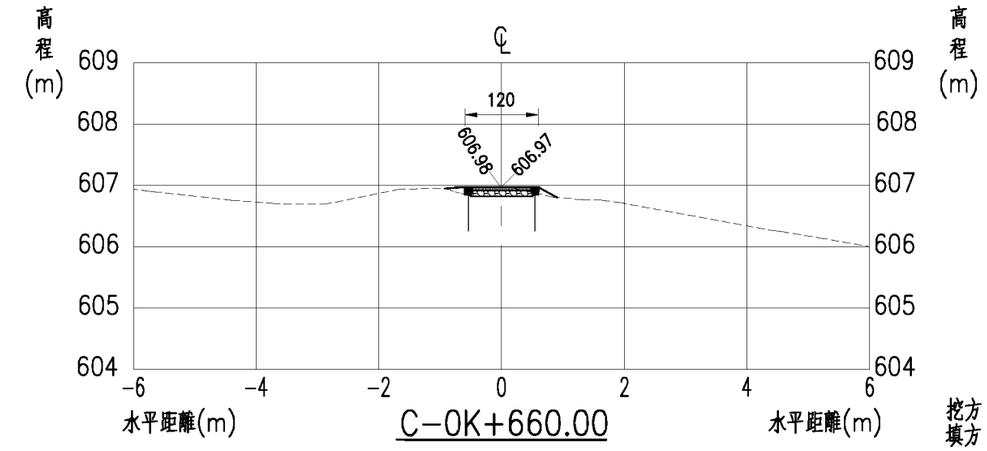

C-0K+660.00

挖方：0.16㎡
填方：0.04㎡

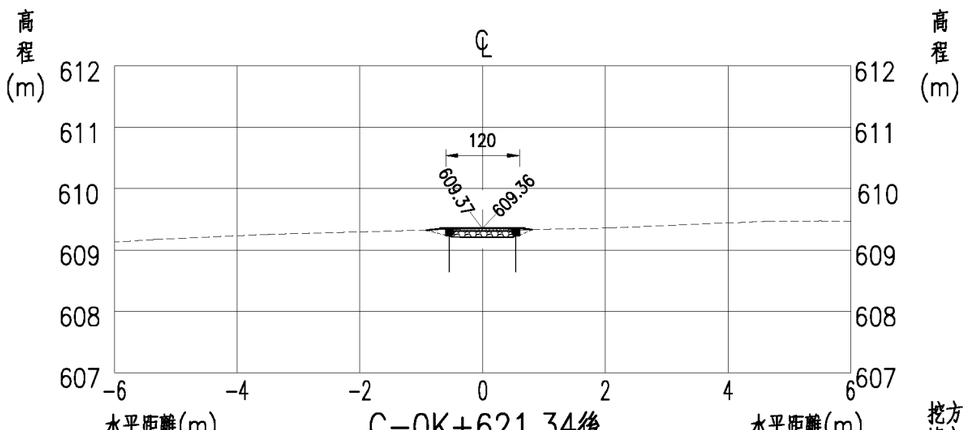

C-0K+621.34後
透水步道起點

挖方：0.18㎡
填方：0.03㎡

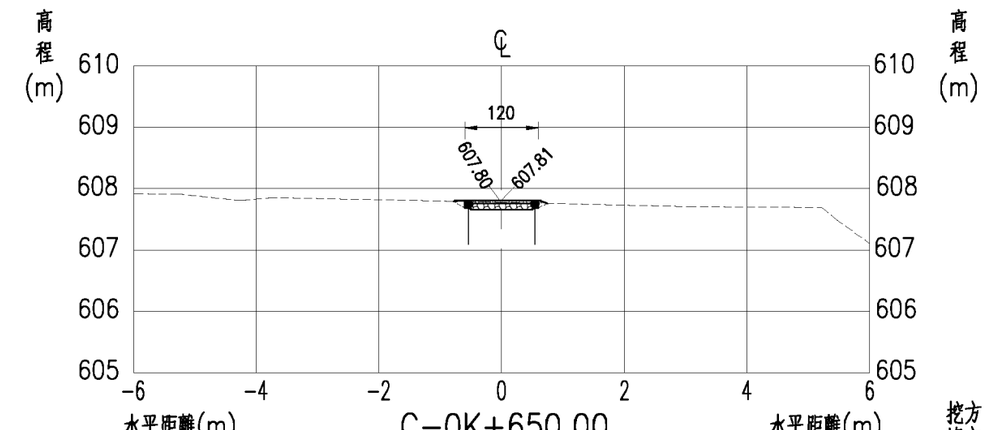

C-0K+650.00

挖方：0.15㎡
填方：0.02㎡

臺北市政府工務局大地工程處	工程名稱: 111年度臺北市山坡地溪溝改善及設施維護工程	開巨技術顧問有限公司	繪圖	李鴻鈞	審核	陳品之	圖名	北投區紫明溪整體環境營造工程C線橫斷面圖(十五)	圖號	P-01-54	頁碼	第 頁
			設計	葉姑蔚	核准	王存欵						共 頁
			日期	111.02								

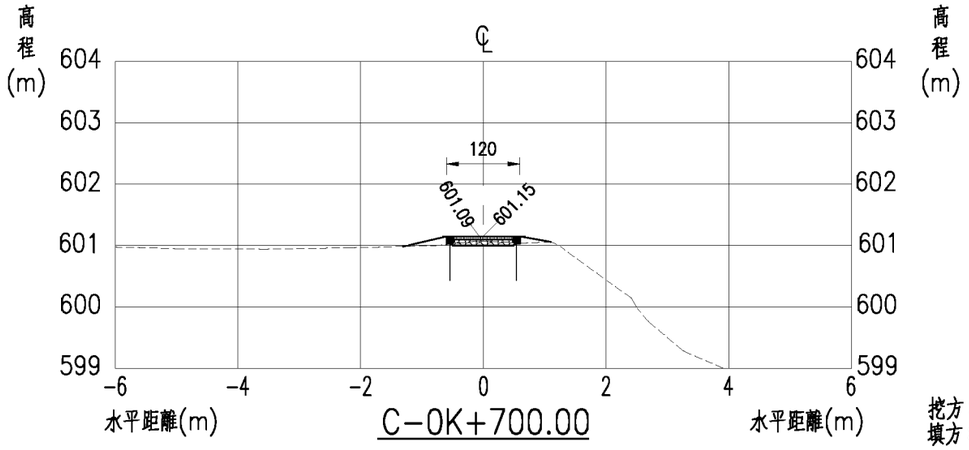

C-0K+700.00

挖方：0.00㎡
填方：0.07㎡

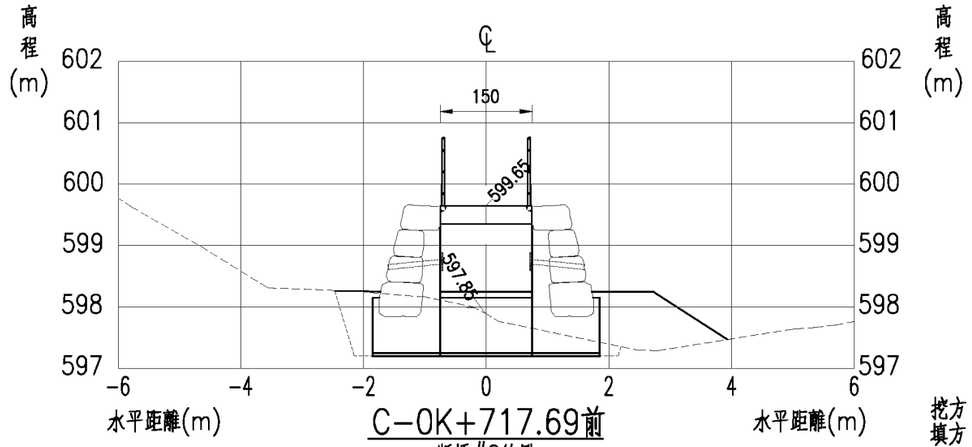

C-0K+717.69前
版橋#2終點

挖方：3.01㎡
填方：1.95㎡

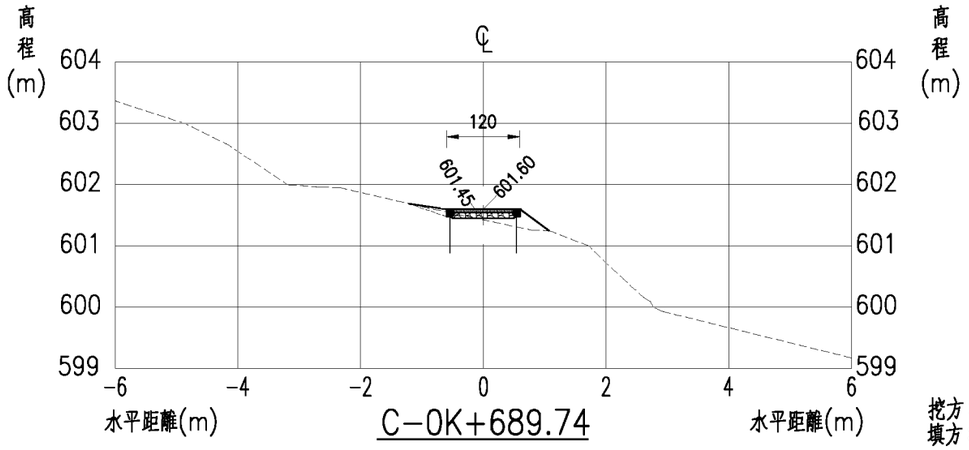

C-0K+689.74

挖方：0.05㎡
填方：0.17㎡

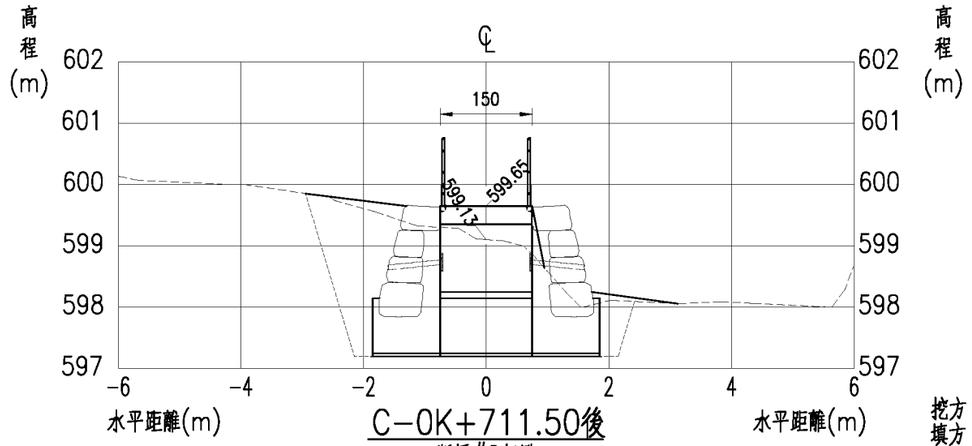

C-0K+711.50後
版橋#2起點

挖方：8.64㎡
填方：2.76㎡

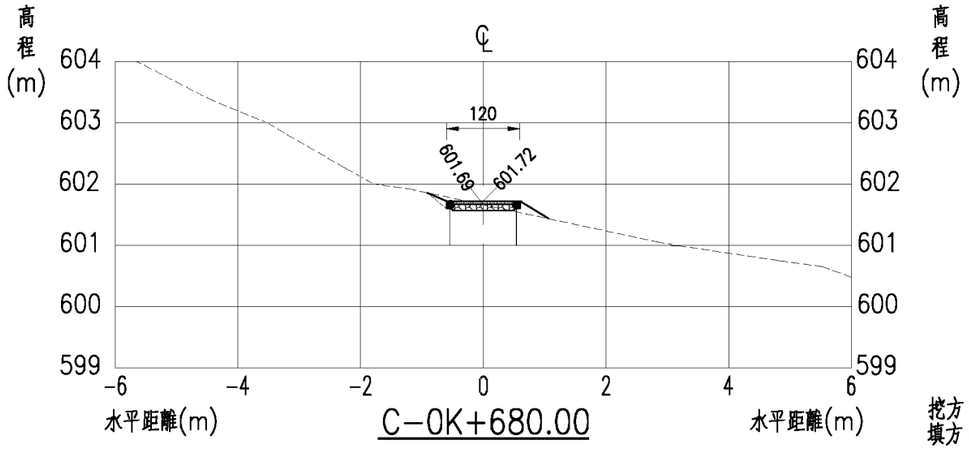

C-0K+680.00

挖方：0.14㎡
填方：0.07㎡

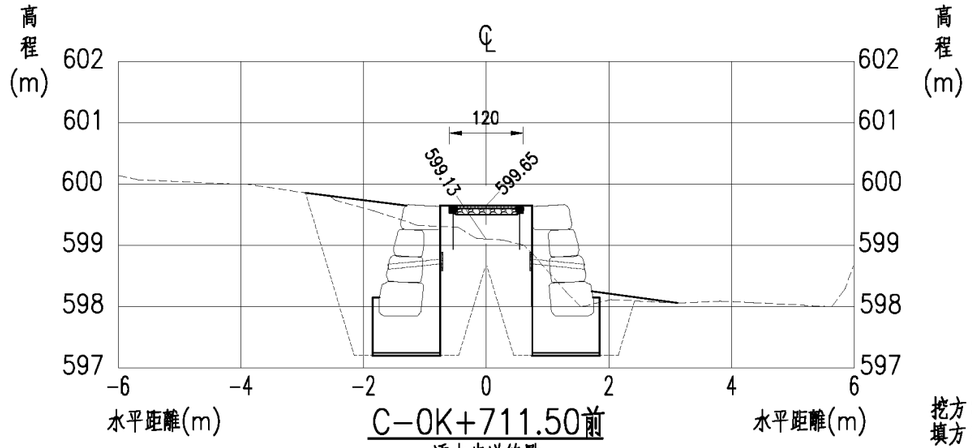

C-0K+711.50前
透水步道終點

挖方：7.97㎡
填方：5.59㎡

臺北市政府工務局大地工程處	工程名稱: 111年度臺北市山坡地溪溝改善及設施維護工程	開巨技術顧問有限公司	繪圖	李鴻鈞	審核	陳品之	圖名	北投區紫明溪整體環境營造工程C線橫斷面圖(十六)	圖號	P-01-55	頁碼	第 頁
			設計	葉竑蔚	核准	王存欵						共 頁
			日期	111.02								

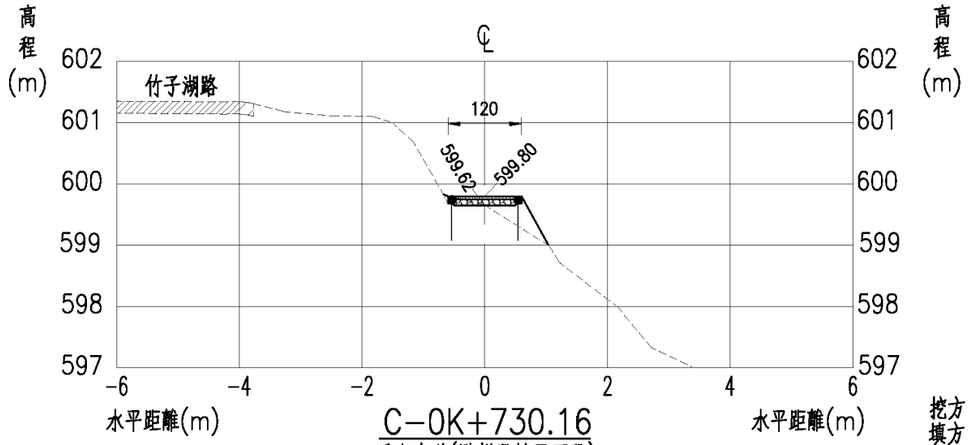

C-0K+730.16
透水步道(階梯段轉平面段)

挖方：0.05㎡
填方：0.26㎡

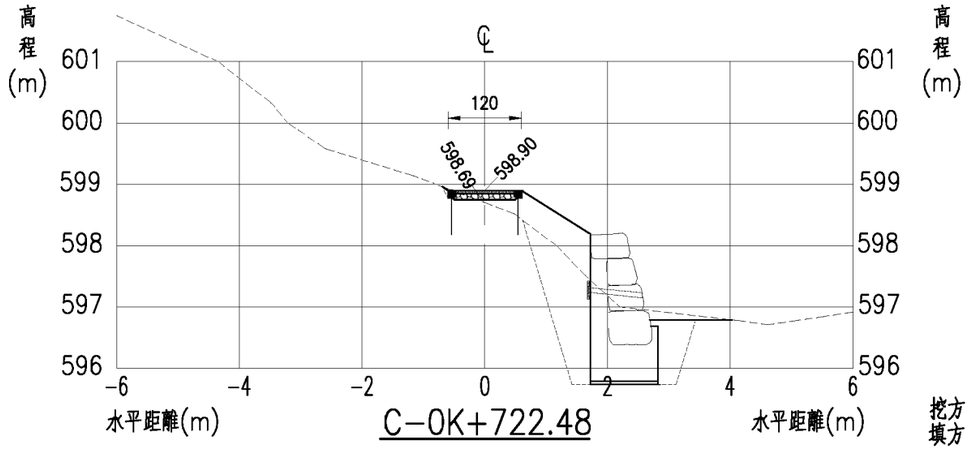

C-0K+722.48

挖方：3.47㎡
填方：2.63㎡

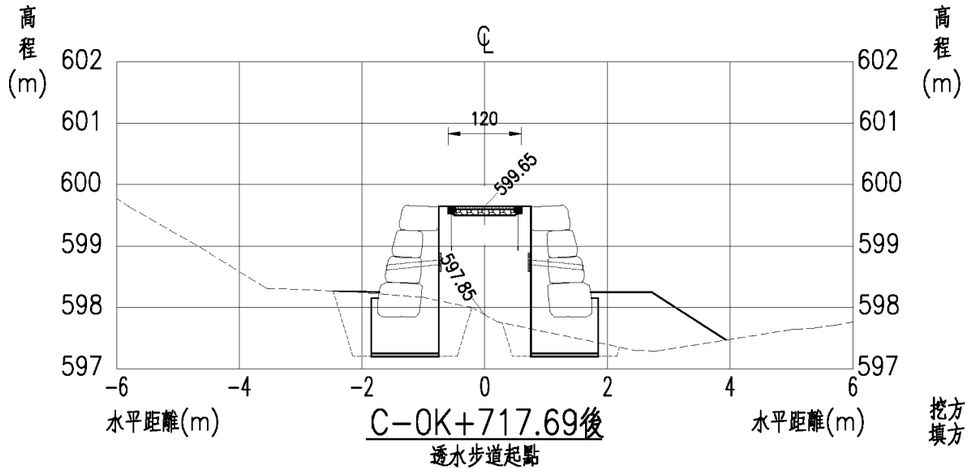

C-0K+717.69後
透水步道起點

挖方：2.54㎡
填方：4.98㎡

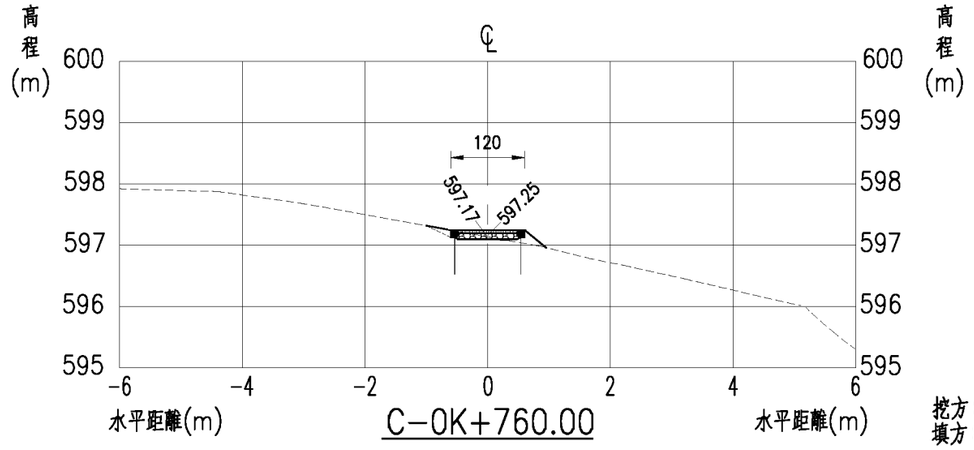

C-0K+760.00

挖方：0.08㎡
填方：0.08㎡

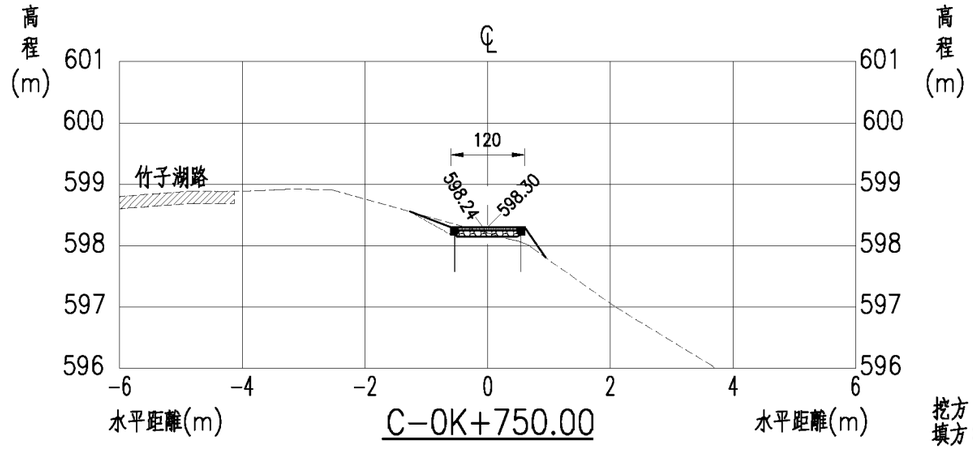

C-0K+750.00

挖方：0.15㎡
填方：0.11㎡

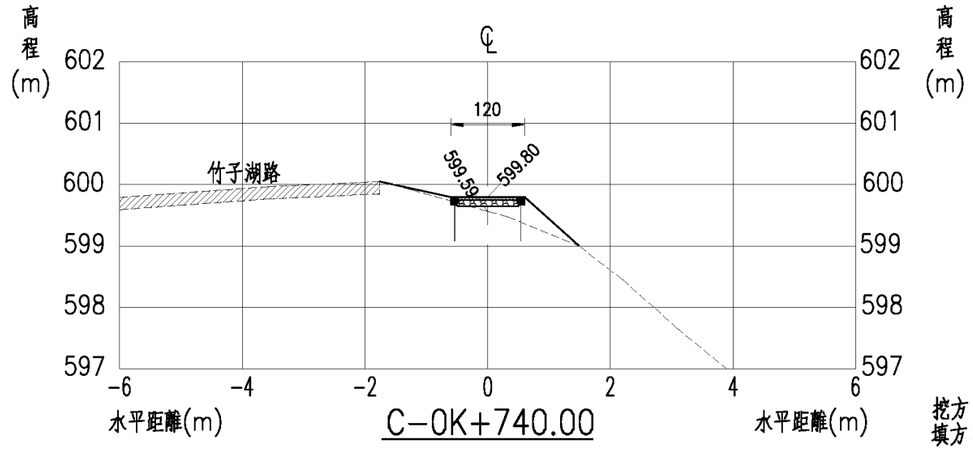

C-0K+740.00

挖方：0.00㎡
填方：0.36㎡

臺北市政府工務局大地工程處	工程名稱: 111年度臺北市山坡地溪溝改善及設施維護工程	開巨技術顧問有限公司	繪圖	李鴻鈞	審核	陳品之	圖名	北投區紫明溪整體環境營造工程C線橫斷面圖(十七)	圖號	P-01-56	頁碼	第 頁
			設計	葉姑蔚	核准	王存欵						共 頁
			日期	111.02								

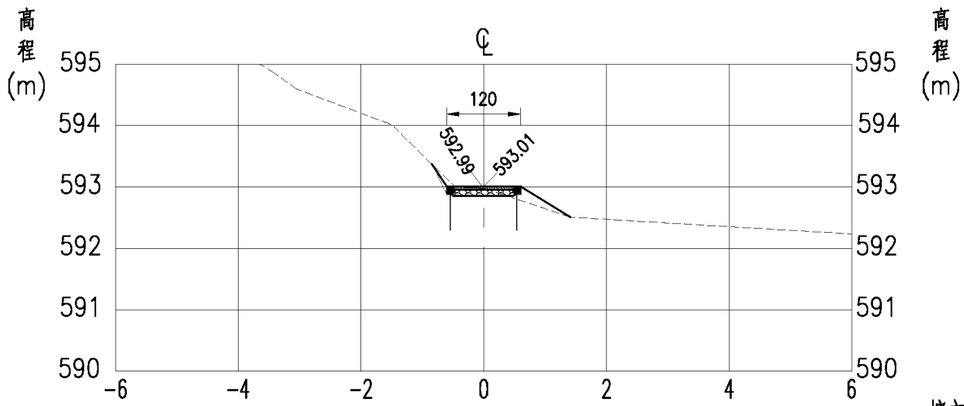

C-0K+778.01
透水步道終點

挖方：0.14㎡
填方：0.11㎡

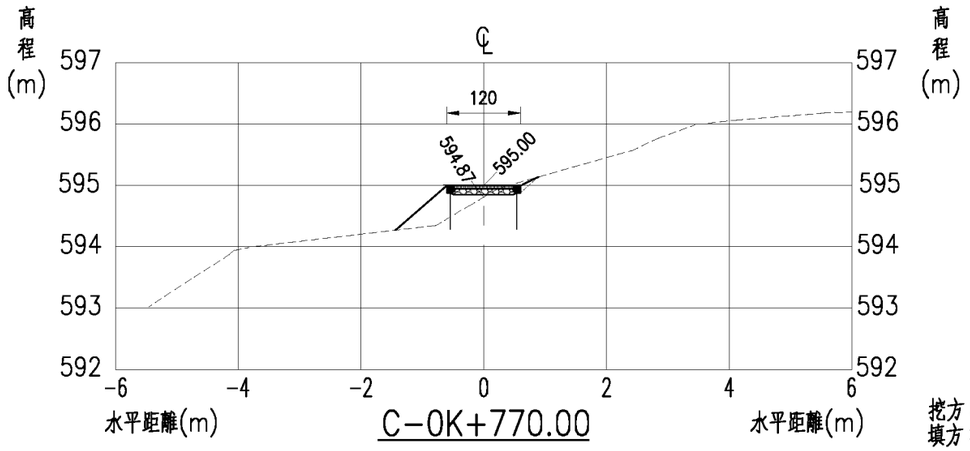

C-0K+770.00

挖方：0.08㎡
填方：0.41㎡

臺北市政府工務局大地工程處	工程名稱: 111年度臺北市山坡地溪溝改善及設施維護工程	開巨技術顧問有限公司	繪圖	李鴻鈞	審核	陳品之	圖名	北投區紫明溪整體環境營造工程C線橫斷面圖(十八)	圖號	P-01-57	頁碼	第 頁
			設計	葉竑蔚	核准	王存欵						共 頁
			日期	111.02								

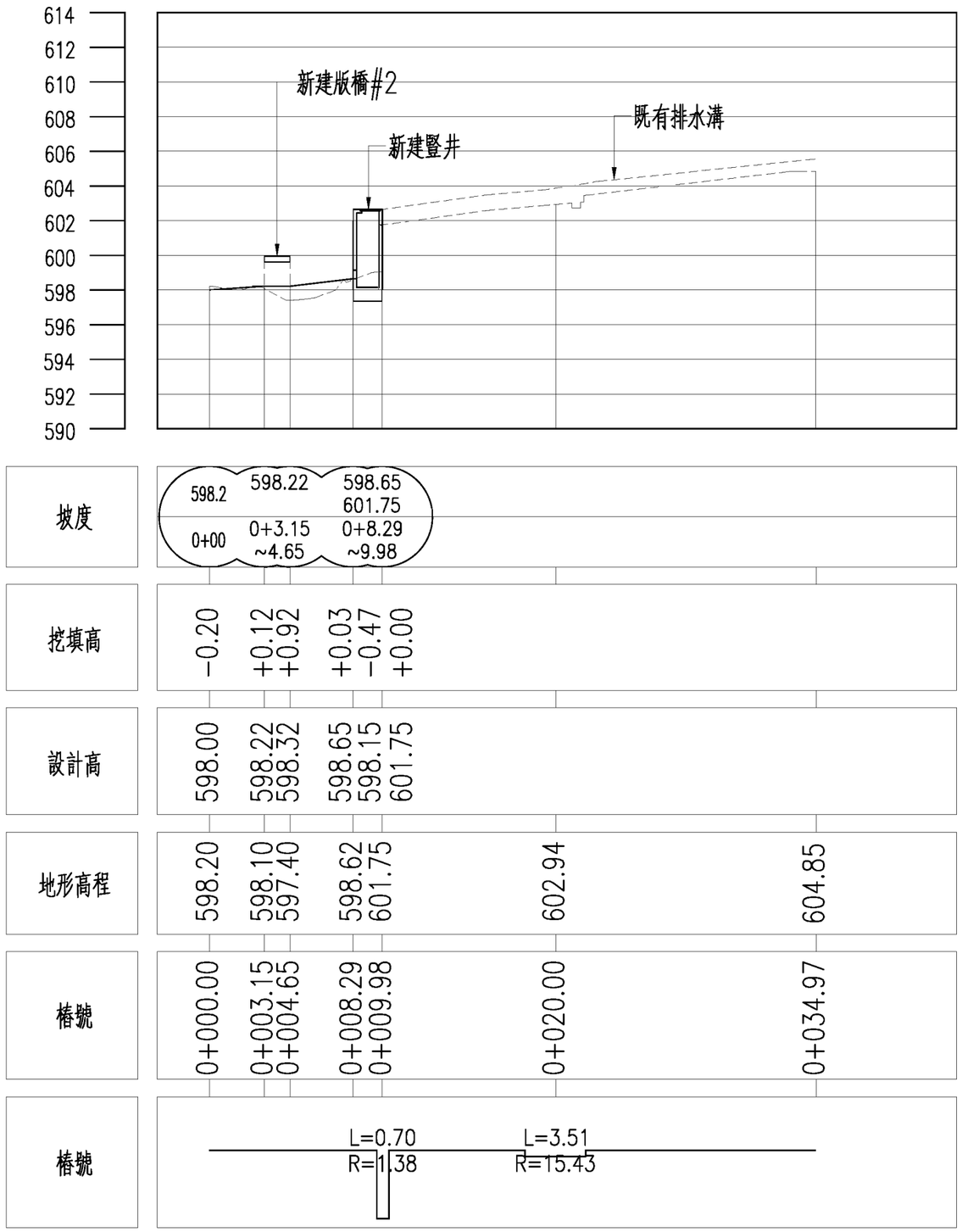

D線縱斷面圖 S=1/300

臺北市政府工務局大地工程處	工程名稱: 111年度臺北市山坡地溪溝改善及設施維護工程	開巨技術顧問有限公司	繪圖	李鴻鈞	審核	陳品之	圖名	北投區紫明溪整體環境營造工程D線縱斷面圖	圖號	P-01-58	頁碼	第 頁
			設計	葉竑蔚	核准	王存欵						共 頁
			日期	111.02								

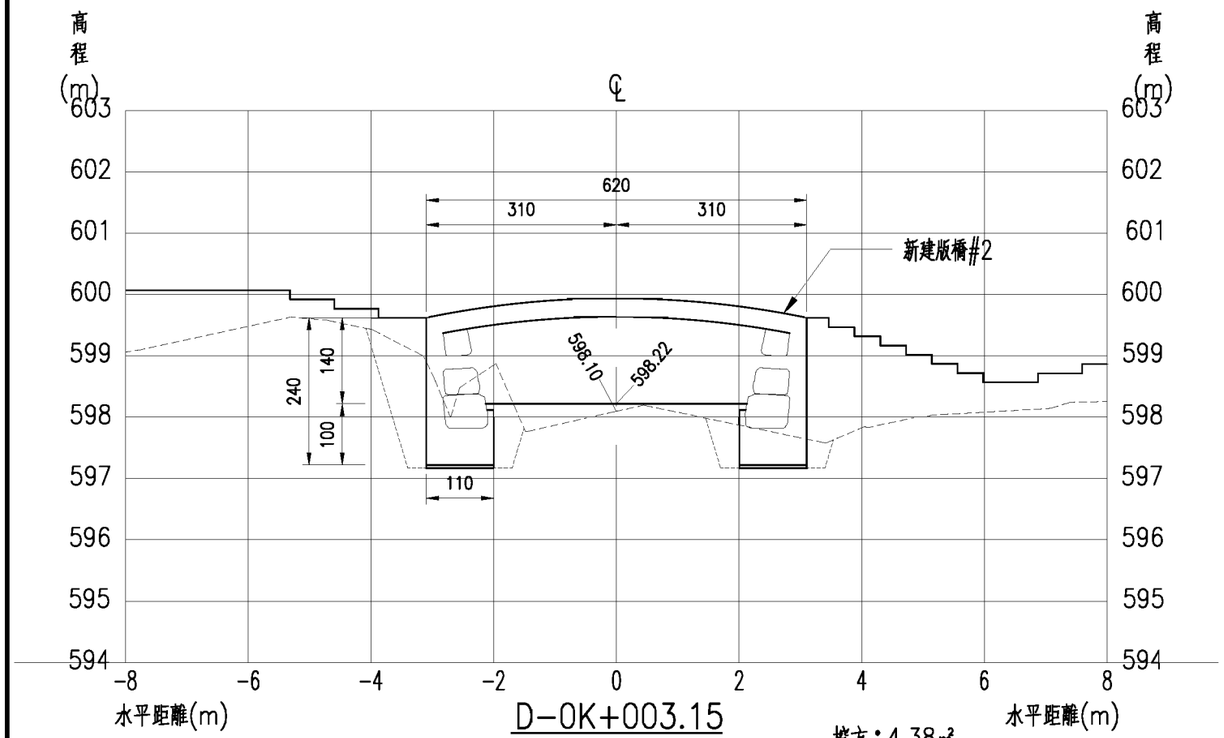

D-0K+003.15
(新建版橋#2起點)
挖方：4.38㎥
填方：5.54㎥

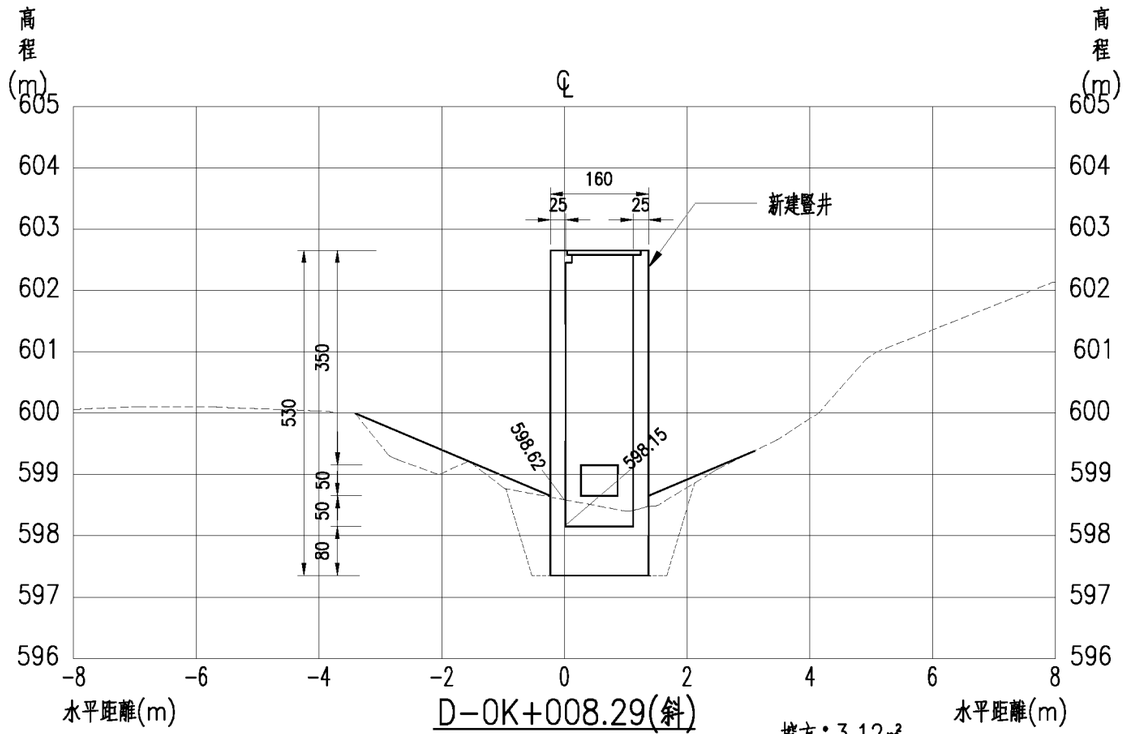

D-0K+008.29(斜)
(新建豎井)
挖方：3.12㎥
填方：2.18㎥

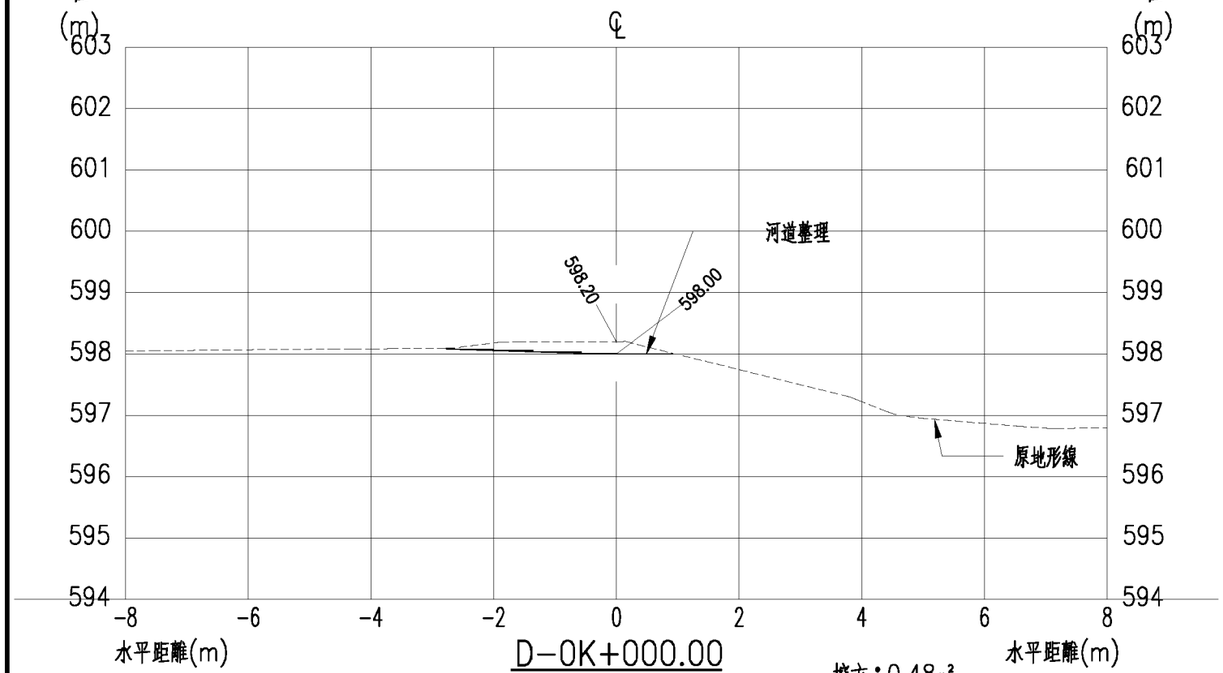

D-0K+000.00
挖方：0.48㎥
填方：0.00㎥

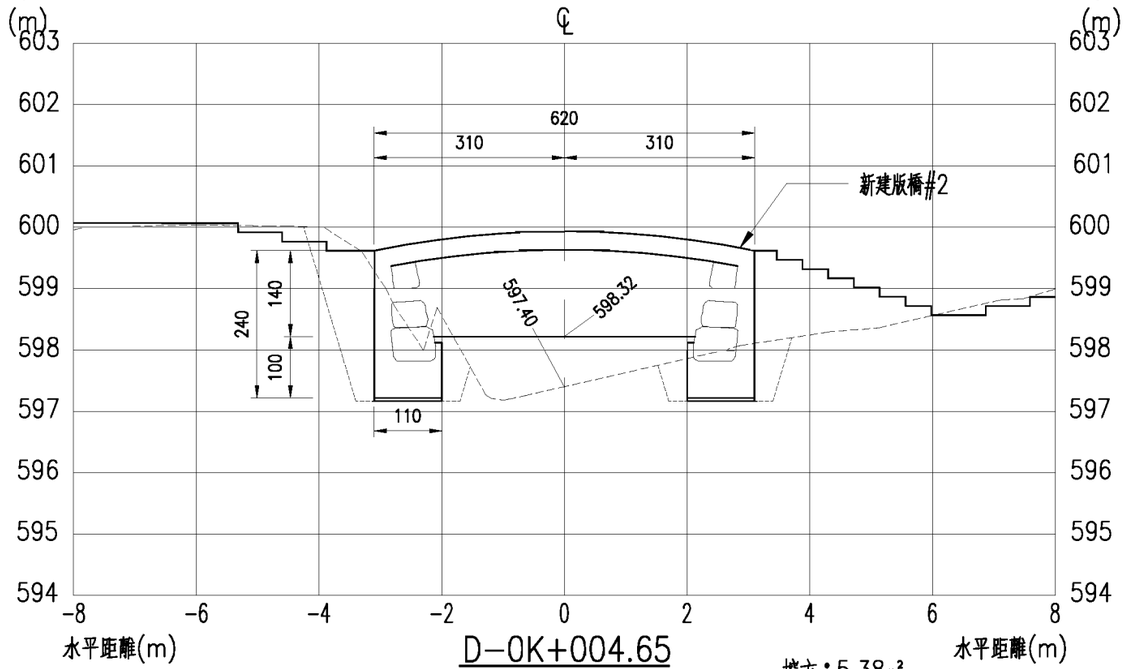

D-0K+004.65
(新建版橋#2終點)
挖方：5.38㎥
填方：5.83㎥

臺北市政府工務局大地工程處	工程名稱: 111年度臺北市山坡地溪溝改善及設施維護工程	開巨技術顧問有限公司	繪圖	李鴻鈞	審核	陳品之	圖名	北投區紫明溪整體環境營造工程D線橫斷面圖(一)	圖號	P-01-59	頁碼	第 頁
			設計	葉竑蔚	核准	王存欵						共 頁
			日期	111.02								

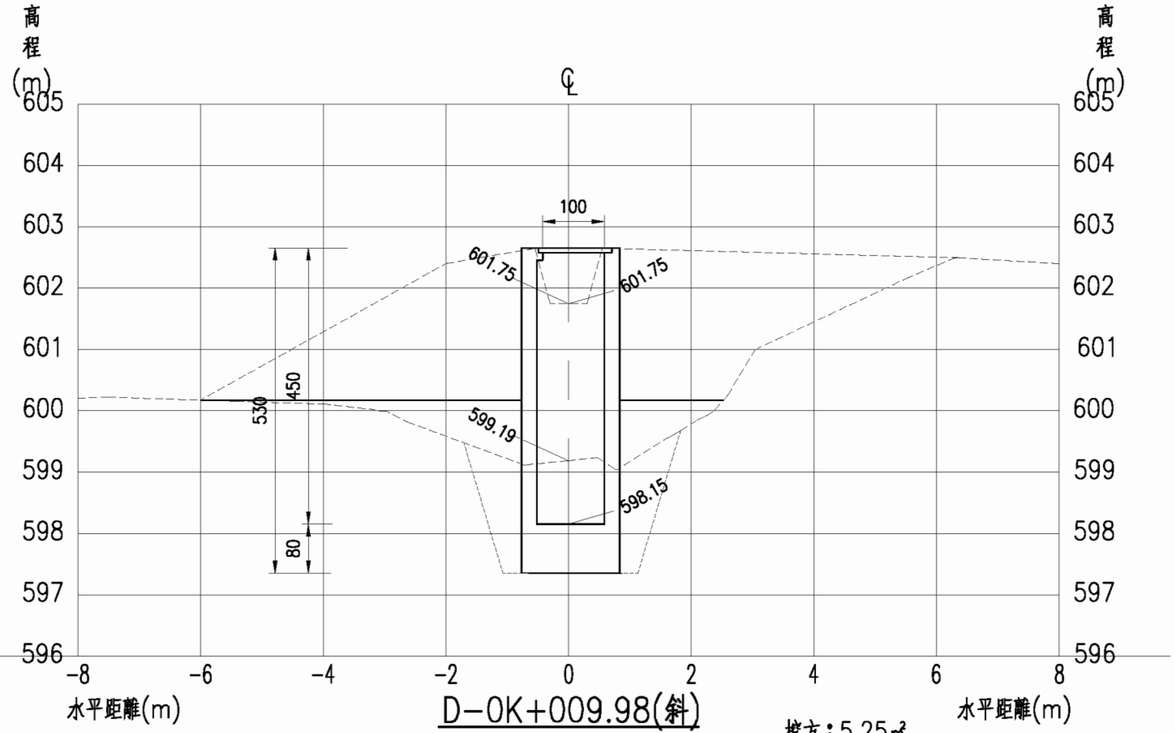

D-0K+009.98(斜)

(新建豎井與既有排水溝銜接)

挖方：5.25㎥
填方：4.90㎥

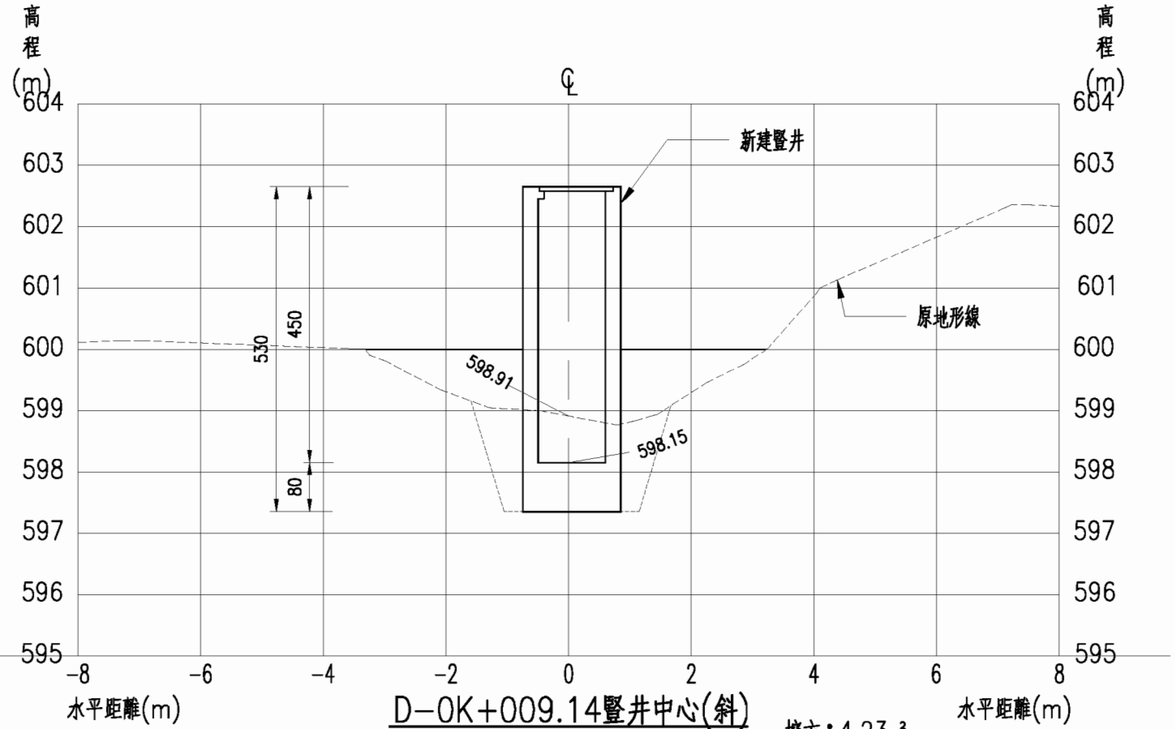

D-0K+009.14豎井中心(斜)

挖方：4.23㎥
填方：4.95㎥

臺北市政府工務局大地工程處	工程名稱: 111年度臺北市山坡地溪溝改善及設施維護工程	開巨技術顧問有限公司	繪圖	李鴻鈞	審核	陳品之	圖名	北投區紫明溪整體環境營造工程D線橫斷面圖(二)	圖號	P-01-60	頁碼	第 頁
			設計	葉城蔚	核准	王存欵						共 頁
			日期	111.02								

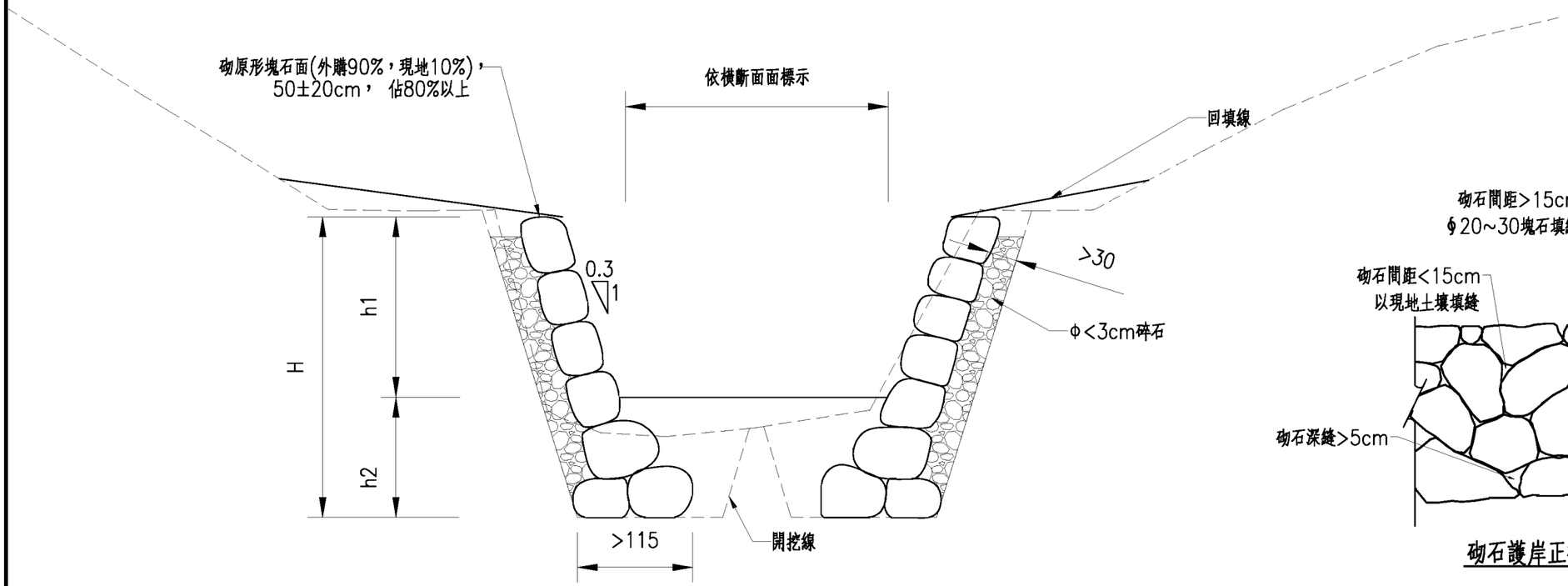

乾砌原形塊石護岸詳圖

S：1/50 單位：公分

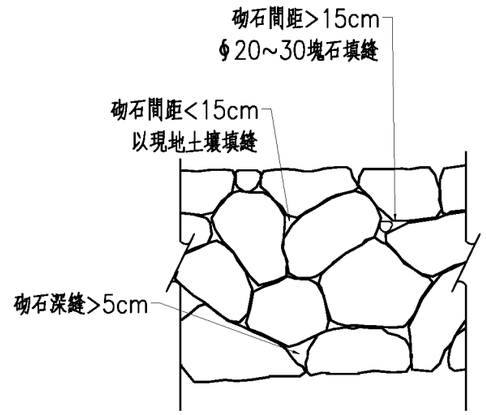

砌石護岸正視圖

乾砌石護岸位置一覽表

樁　　號	左側長度	右側長度	總高H	h1	h2
A-0K+50.00~0K+60.00前	11.3	11.4	2.4	1.5	0.9
A-0K+60.00後~0K+64.25前	4.2	4.3	2.4	1.2~1.5	1.2~0.9
A-0K+65.75後~0K+70.00前	4.5	4.0	2.4	1.5	0.9
A-0K+70.00後~0K+75.00前	5.2	4.8	2.4	1.2~1.5	1.2~0.9
A-0K+75.00後~0K+80.00	4.5	5.5	2.4~3.0	1.2~1.8	1.2
A-0K+80.00~0K+91.42	13.1	13.4	3.0	1.8	1.2
A-0K+111.74~120.00	9.5	10.3	2.4	1.5~1.2	0.9~1.2
A-0K+120.00~130.00	9.0	10.5	2.4	1.2	1.2
A-0K+130.00~140.00	12.7	7.8	2.4~1.8	1.2~1.0	1.2~0.8
A-0K+140.00~144.27前	4.7	3.4	1.8	1.0	0.8
A-0K+145.47後~155.95	11.5	11.9	1.8	1.0	0.8
總　　計	90.2	87.3			

1.左右側依樁號方向而定
2.A-0K+64.25後~0K+65.75前 爲新建版橋#1
3.A-0K+144.27後~0K+145.47前 爲過溪步道#1
4.新建固床工及跌水工位置，以中心爲標準，向上下游之護岸各1m碎石層改以210kg/cm^{2}混凝土澆置，並與固床工及跌水工連結

施工規範：

1.砌石應分段自基腳砌起，基礎底部應選用較大石材；長徑垂直於坡面，交錯銜接，並使其接觸面儘量平整、寬大、露面成三角孔形。
2.砌石以六圍砌爲原則，五圍砌、七圍砌尚可使用，不可橫砌、重疊，斜率部分以圖說標示爲主，如因應轉彎段或其他原因，得經監造單位及主辦機關同意後方可施作。
3.砌石排列方式、高度於施作時如有安全疑慮時，得依現地實際狀況，經工程司同意後調整施作。
4.石材選用安山岩且不規則塊石，須質地堅硬，無明顯風化，無裂縫及頁岩夾層及其他結構上缺陷者，若有必要時工程司得配合至石材廠選購。
5.施工廠商應於施工期間，需做好相關臨時排、阻、抽水作業。
6.若工程遇經評估後欲保留樹種樹木，應予以保留其根系完整，塊石間隙留存植物生存空間，以利植生發展；若其他設施致護岸局部須細心施作工程，施工廠商須配合進行適當工法加以保護，經工程司核可後方可施工，費用不予增加。
7.砌石縫隙必要時經工程司指示加以回填土壤。
8.施工後裸露地表需綠化植生。期間若有破壞之既有設施，施工廠商應於施工後以原尺寸加以復舊。
9.爲防止大面積開挖，護岸背填採鋼板組模並充當臨時擋土支撐設施用；開挖高度超過1.5m時，應設置防墜設施或臨時擋土支撐。
10.現場既有取水管線，施工廠商需配合遷移，並儘量隱藏於石縫及植栽叢中。
11.施工中所有砌石石材須以鋼索吊放與調整放置爲原則。

臺北市政府工務局大地工程處	工程名稱: 111年度臺北市山坡地溪溝改善及設施維護工程	開巨技術顧問有限公司	繪圖 李鴻鈞 / 設計 葉竑蔚 / 日期 111.02	審核 陳品之 / 核准 王存欵	圖名	乾砌石護岸詳圖	圖號	D-01-01	頁碼	第　頁 / 共　頁

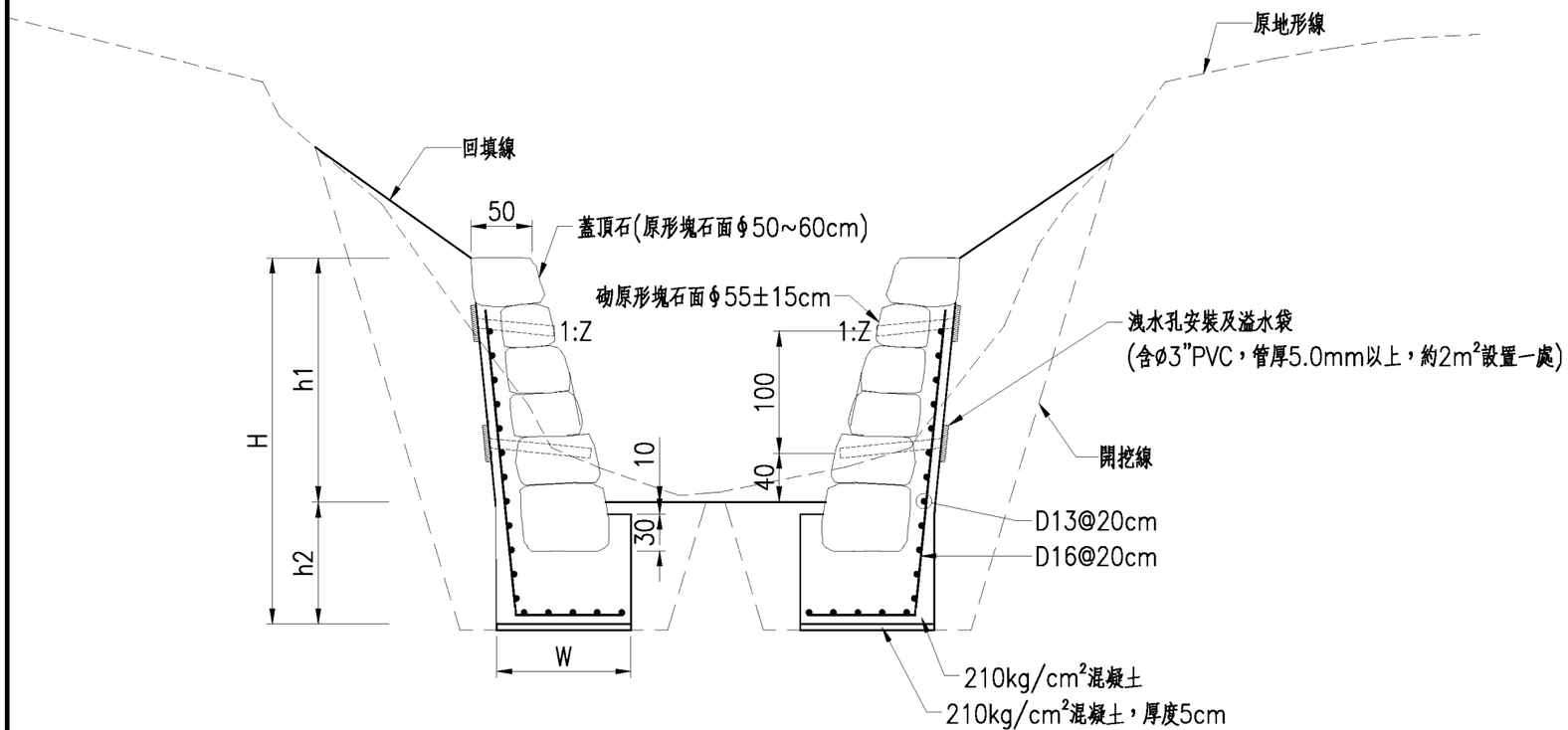

混凝土砌原形塊石護岸詳圖

S：1/50 單位：公分

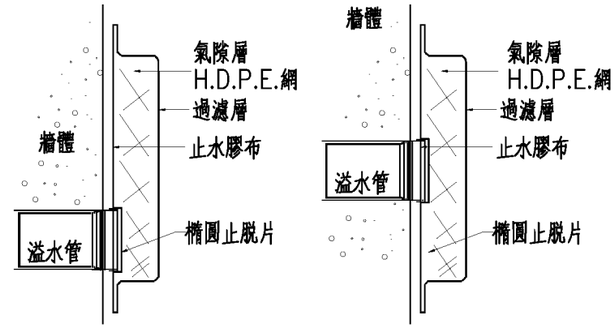

溢水袋裝設參考圖

N.T.S. 單位:公尺

說明：

1.溢水袋尺度為WxL=30cmx30cm。
2.施工前承包商應提送樣品及出廠證明，須經工程司核可後始得施作。
3.需配合設計工項依工程司指示，採鋼釘固定於混凝土結構物上。

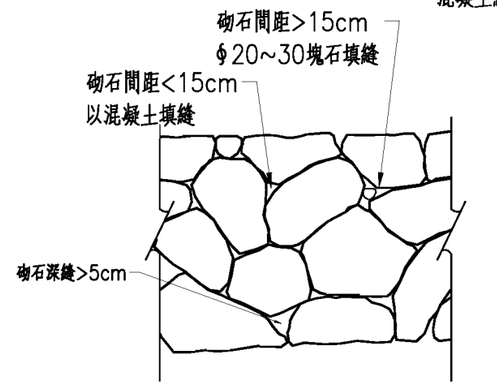

砌石護岸正視圖

N.T.S. 單位:公尺

漿砌石護岸位置一覽表

樁　　號	左側長度	右側長度	總高H	h1	h2	W	Z
B-0K+015~0K+019.87	8.3	5.0	3.0	2.0	1.0	1.1	0.3

註：1.左右側依樁號方向而定

施工規範：

1.砌石應分段自基腳砌起，基礎底部應選用較大石材；長徑垂直於坡面，交錯銜接，並使其接觸面儘量平整、寬大、露面成三角孔形。
2.砌石以六圍砌為原則，五圍砌、七圍砌尚可使用，不可橫砌、重疊，斜率部分以圖說標示為主，如因應轉彎段或其他原因，得經監造單位及主辦機關同意後方可施作。
3.砌石排列方式、高度於施作時如有安全疑慮時，得依現地實際狀況，經工程司同意後調整施作。
4.石材選用安山岩且不規則塊石，須質地堅硬，無明顯風化，無裂縫及頁岩夾層及其他結構上缺陷者，若有必要時工程司得配合至石材廠選購。
5.施工廠商應於施工期間，需做好相關臨時排、阻、抽水作業。
6.若工程遇經評估後欲保留樹種樹木，應予以保留其根系完整，塊石間隙留存植物生存空間，以利植生發展；若其他設施致護岸局部須細心施作工程，施工廠商須配合進行適當工法加以保護，經工程司核可後方可施工，費用不予增加。
7.砌石縫隙必要時經工程司指示加以回填土壤。
8.施工後裸露地表需綠化植生。期間若有破壞之既有設施，施工廠商應於施工後以原尺寸加以復舊。
9.為防止大面積開挖，護岸背填採鋼板組模並充當臨時擋土支撐設施用；開挖高度超過1.5m時，應設置防墜設施或臨時擋土支撐。
10.現場既有取水管線，施工廠商需配合遷移，並儘量隱藏於石縫及植栽叢中。
11.施工中所有砌石石材須以鋼索吊放與調整放置為原則。

臺北市政府工務局大地工程處	工程名稱: 110年度臺北市山坡地溪溝改善及設施維護工程委託設計技術服務案	開巨技術顧問有限公司	繪圖	葉竑蔚	審核	陳品之	圖名	砌原形塊石護岸	圖號	D-01-02	頁碼	第　頁
			設計	葉竑蔚	核准	王存欽						共　頁
			日期	111.01								

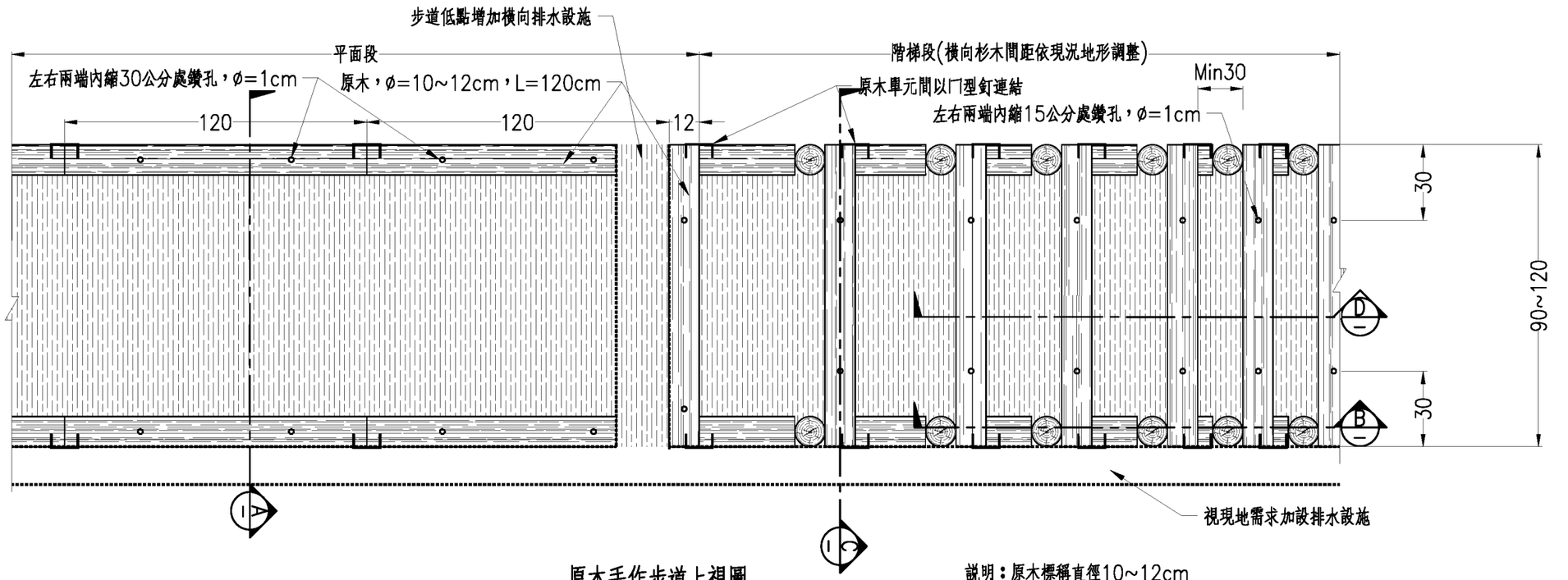

原木手作步道上視圖

SCALE：1/20 單位：公分

說明：原木標稱直徑10~12cm

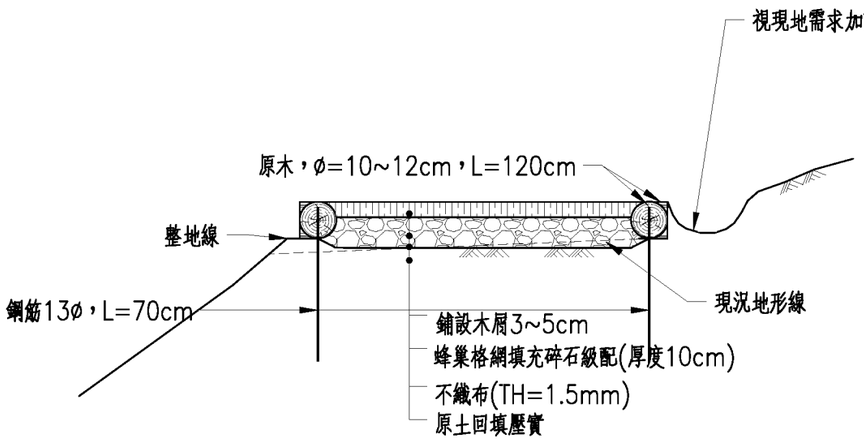

原木手作步道A－A剖面

SCALE：1/20 單位：公分

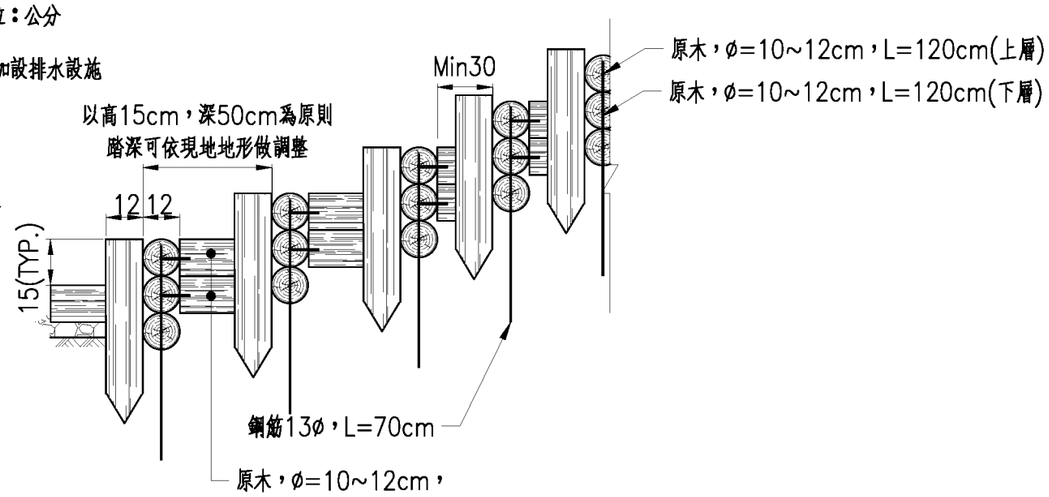

原木手作步道階梯B－B剖面

SCALE：1/20 單位：公分

臺北市政府工務局大地工程處	工程名稱: 111年度臺北市山坡地溪溝改善及設施維護工程	開巨技術顧問有限公司	繪圖	李鴻鈞	審核	陳品之	圖名	透水步道-碎石木屑鋪面(一)	圖號	D-01-03	頁碼	第 頁
			設計	葉竑蔚	核准	王存欵						共 頁
			日期	111.02								

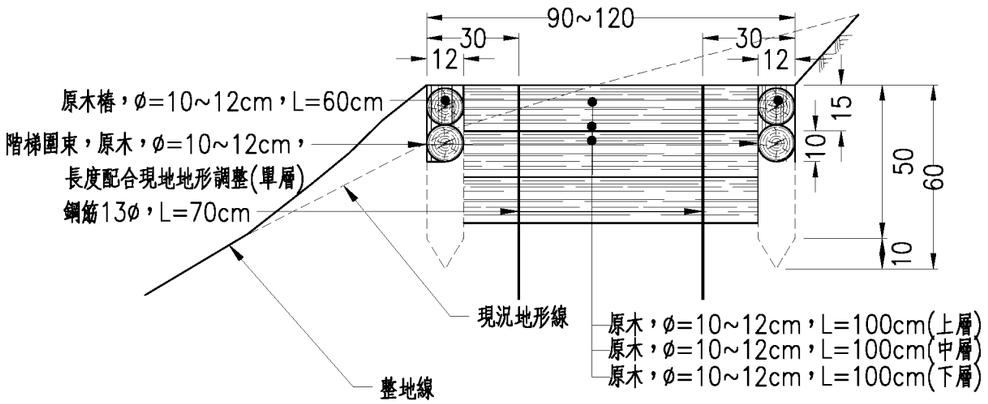

原木手作步道C－C剖面圖

SCALE：1/20 單位：公分

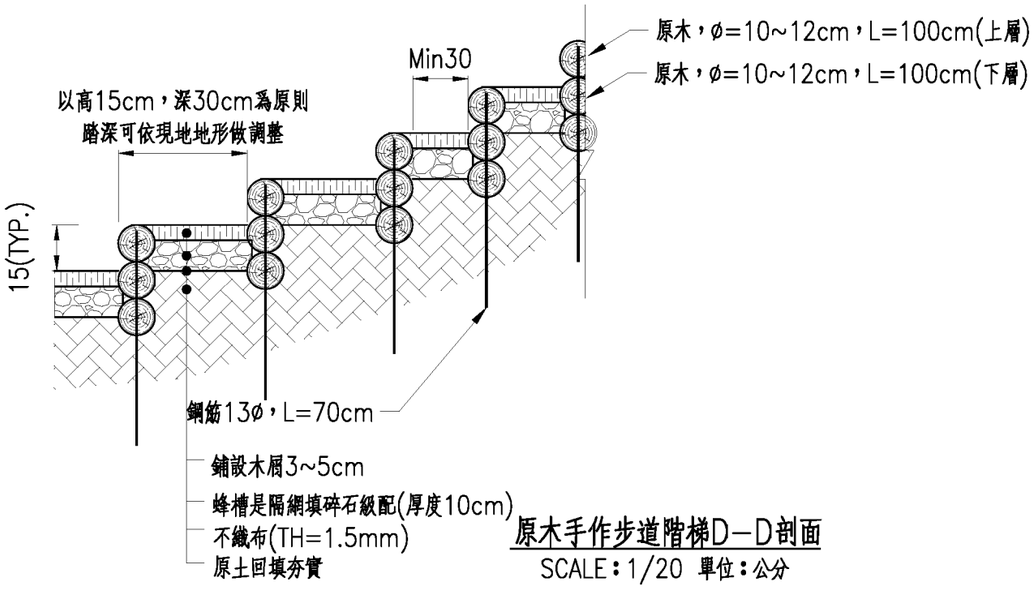

原木手作步道階梯D－D剖面

SCALE：1/20 單位：公分

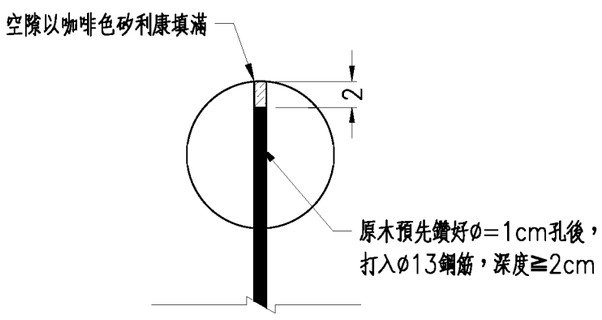

鋼筋打入原木詳圖

SCALE：1/5 單位：公分

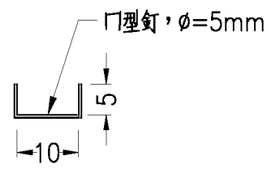

冂型釘詳圖

SCALE：1/10 單位：公分

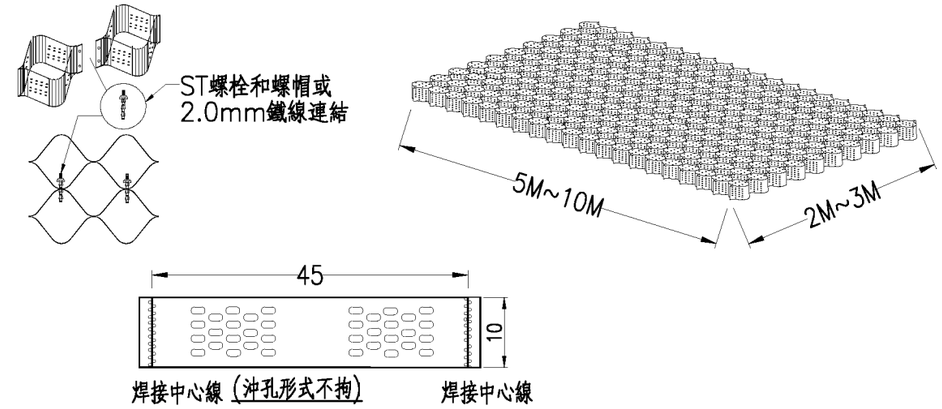

蜂巢格框詳圖

NTS. Unit:cm

一、設計原則:

1.步徑寬度可依現地需要縮減。
2.當原地形坡度>10%時，應配合地形設置階梯，鋪設時應注意階梯或平面完整性，階梯以3、5、7階單數原則。
3.現地原木鋪設時，應注意階梯鋪面坡度不得大於2°，平台鋪面坡度不得大於4°，鋪面採縱向(步道行進方向)0.5~1%洩水坡降。
4.本工程開挖整地以挖填平衡爲原則。
5.五金規範：角鐵、螺栓、鐵釘等連接鐵件皆爲不銹鋼材質。

二、材料規格及檢驗規範:

名稱	抽驗項目	依據標準	規範之要求	抽驗頻率
木材	樹種鑑定	相關規定請參閱CNS 442	圖說之樹種	1.未達3,000才免驗 2.每3,000才取樣1組
	防腐	相關規定請參閱CNS3000、CNS14495	木材於相對濕度平均爲30%以下	
蜂巢格框	框高	依圖說	10cm±5%	1.未達100m²免驗。 2.每批抽查1次。
	單格焊接間距	依圖說	45cm±5%	
	片材抗拉強度	CNS15606	>350kgf/cm	
	片材斷裂延伸率	CNS15606	>700%	
	透水孔率	依圖說	20%~25%	
木屑	尺寸	依圖說	厚度3~5cm	1.未達100m²免驗 2.每批抽查一次
碎石抽驗	尺寸	依圖說	6分碎石	1.未達100m²免驗 2.每批抽查一次

三、施工規範:

1.木屑步道中階梯與平台應依圖說放樣施作，如有調整需由工程司經現場勘驗確認後，方得施作。
2.施工接縫:視工地情況下列二種施工接法
 a.用手提電動縫紉機使用聚酯纖維線在平坦有電源處縫接。
 b.不能縫接之處得使用自然搭接，疊接寬度爲30公分由工程師視基礎承重及工程重要性情形而決定之。
3.承包商於材料進場前提送型錄3份、樣品(尺寸大小由甲方指定)、產品合格檢驗報告經監造單位審查核可後始可進場。
4.工程應先行施作5公尺長度，經工程司認可後，使得繼續施作。

臺北市政府工務局大地工程處	工程名稱: 111年度臺北市山坡地溪溝改善及設施維護工程	開巨技術顧問有限公司	繪圖 李鴻鈞	審核 陳品之	圖名	透水步道-碎石木屑鋪面(二)	圖號	D-01-04	頁碼	第 頁
			設計 葉竑蔚							共 頁
			日期 111.02	核准 王存欵						

透水步道	平面段	階梯段
里程	0K+54.88~0K+73.46	0K+39.40~0K+54.88
	0K+80.00~0K+86.97	0K+73.46~0K+80.00
	0K+155.79~0K+160.90	0K+86.97~0K+155.79
	0K+164.56~0K+171.47	0K+160.90~0K+164.56
	0K+175.14~0K+176.96	0K+171.47~0K+175.14
	0K+210.50~0K+237.91	0K+176.96~0K+210.50
	0K+242.54~0K+244.52	0K+237.91~0K+242.54
	0K+262.09~0K+264.56	0K+244.52~0K+262.09
	0K+278.30~0K+282.11	0K+264.56~0K+278.30
	0K+286.91~0K+289.88	0K+289.88~0K+344.18
	0K+344.18~0K+356.50	0K+366.06~0K+387.06
	0K+387.06~0K+404.16	0K+424.05~0K+427.26
	0K+408.80~0K+410.13	0K+431.70~0K+446.59
	0K+427.26~0K+431.70	0K+448.62~0K+480.95
	0K+446.59~0K+448.62	0K+483.09~0K+488.91
	0K+480.95~0K+483.09	0K+492.42~0K+496.56
	0K+488.91~0K+492.42	0K+506.41~0K+531.49
	0K+496.56~0K+506.41	0K+541.63~0K+555.61
	0K+531.49~0K+541.63	0K+656.06~0K+676.94
	0K+555.61~0K+605.21	0K+689.74~0K+693.96
	0K+621.34~0K+656.06	0K+695.55~0K+704.50
	0K+676.94~0K+689.74	0K+708.61~0K+711.50
	0K+693.96~0K+695.55	0K+717.69~0K+720.57
	0K+704.50~0K+708.61	0K+721.46~0K+730.16
	0K+720.57~0K+721.46	0K+739.18~0K+774.27
	0K+730.16~0K+739.18	0K+775.67~0K+776.45
	0K+774.27~0K+775.67	0K+166.00中興路支線
	0K+776.45~0K+778.01	
總計(m)	275.95	431.82

平台及透水步道使用木材標準

原木施工規範

中文名稱:國產杉木
學　　名:Cryptmeria japonica/Taiwania cryptomerioides

1、木材均需以CuAz真空加壓防腐處理方式，加壓方式符合CNS3000標準，藥劑符合CNS14495標準。

2、本工程所用木料須去皮打磨處理，表面裂紋屬正常現象，超過大於3mm須填補縫隙，木料尺寸誤差值±10%。

3、木材為國產人工林合法砍伐，採用QRcode或TAP或CAS相關認證。

4、材料送審資料需檢附:

(1).杉木工程案例報告
(2).公司相關基本資料(公司登記證明+工廠登記證)
(3).提供農委會動植物防疫檢疫局執行檢疫熱處理合格廠商証明
(4).國產材證明(砍伐或搬運證明)
(5).國產材QRcode或TAP或CAS相關認證

5、承包商於木料進場後需配合監造單位，進行現場隨機抽樣1~3次，並送至公立學術機構進行樹種鑑定，檢附檢驗報告。

6、承包廠商如有工程施作上的疑問須先向現場工程師呈報，待現場工程師解釋後，方得繼續施作。圖說及補充之施工說明不明處，由設計監造單位指示施工之。

7、完工驗收需檢附出廠證明、樹種鑑定、CuAz防腐處理、國產材證明。

透水步道(階梯深度)	30cm	60cm	120cm	150cm
總計(階)	518	126	80	11

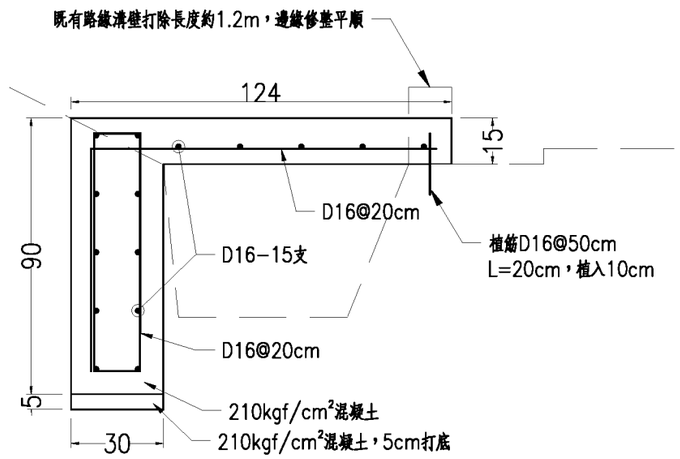

步道跨溝版橋立面圖

SCALE：1/20　單位：公分

臺北市政府工務局大地工程處	工程名稱: 111年度臺北市山坡地溪溝改善及設施維護工程	開巨技術顧問有限公司	繪圖 李鴻鈞 / 設計 葉竑蔚 / 日期 111.02	審核 陳品之 / 核准 王存欵	圖名	透水步道-碎石木屑鋪面(三)	圖號	D-01-05	頁碼	第　頁 / 共　頁

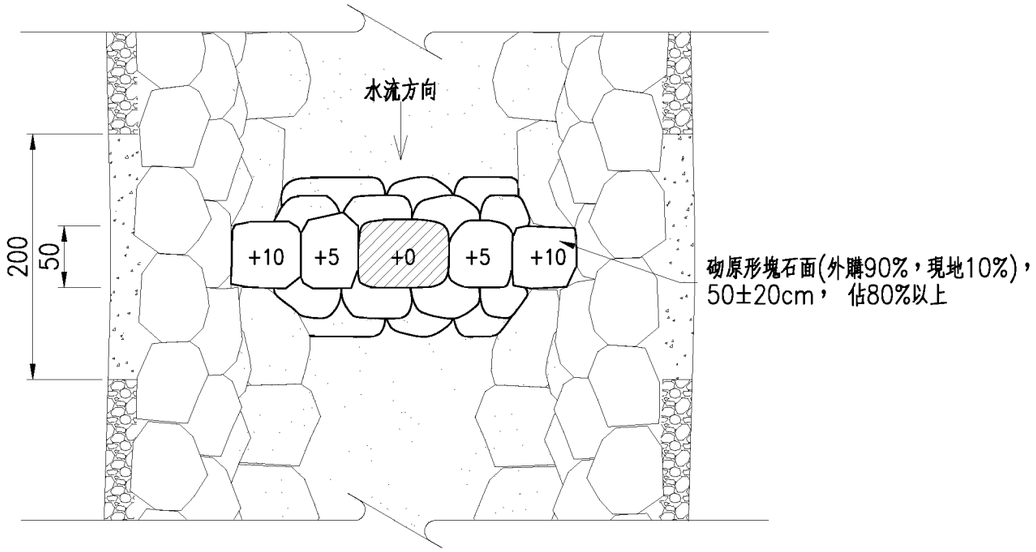

A型固床工平面圖
S：1/50 單位：公分

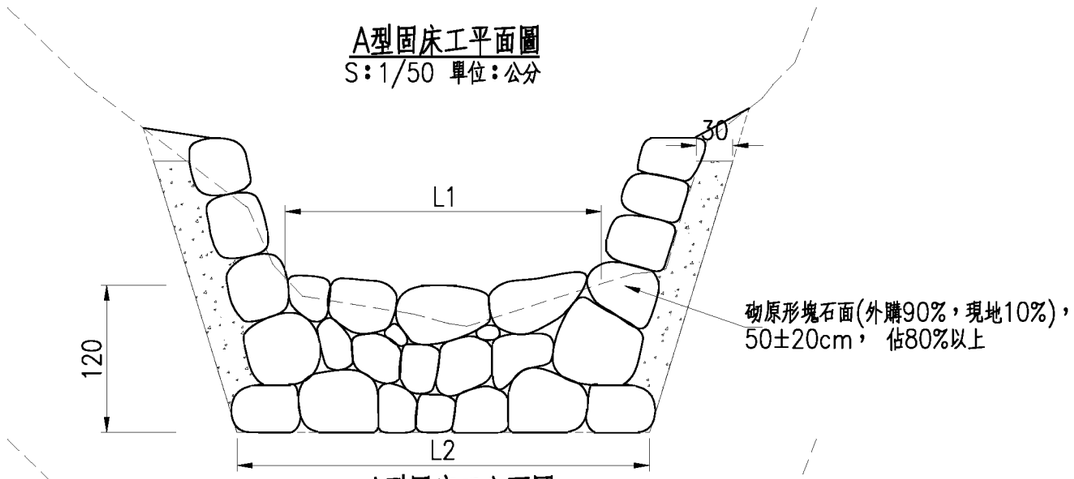

A型固床工立面圖
S：1/50 單位：公分

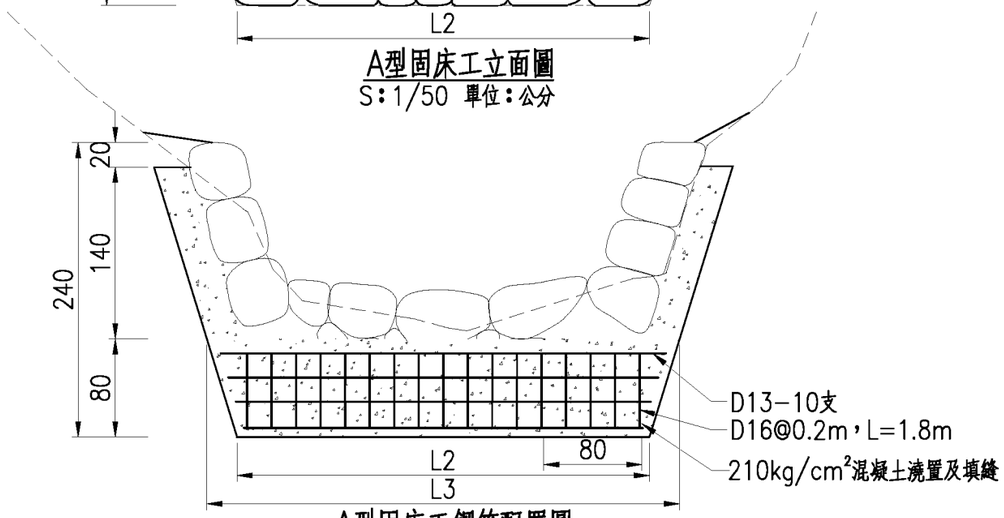

A型固床工鋼筋配置圖
S：1/50 單位：公分

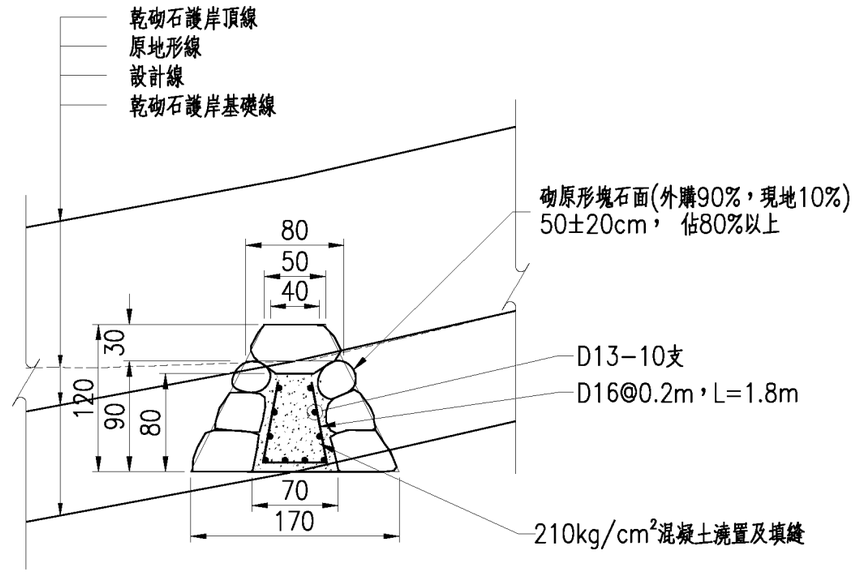

A型固床工縱斷面圖
S：1/50 單位：公分

新建A型固床工位置一覽表

編號	樁號	L1(m)	L2(m)	L3(m)
#A1	A-0K+050	2.58	3.36	3.86
#A2	A-0K+055	2.58	3.36	3.86
#A5	A-0K+111.74	2.58	3.36	3.86

註:1.河道現況如有遇巨石無法移動部分，依現況調整固床工砌石擺放位置，
以上需經會同主辦機關及監造單位後確認方可施作。
2.頂面兩側堆砌塊石時，約略高於設計線5~10cm，以利控制流心。
3.砌石面及勾縫中，填縫之混凝土不得外露。

臺北市政府工務局大地工程處	工程名稱: 111年度臺北市山坡地溪溝改善及設施維護工程	開巨技術顧問有限公司	繪圖 李鴻鈞 / 設計 葉竑蔚 / 日期 111.02	審核 陳品之 / 核准 王存欵	圖名	A型固床工詳圖	圖號	D-01-06	頁碼	第 頁 / 共 頁

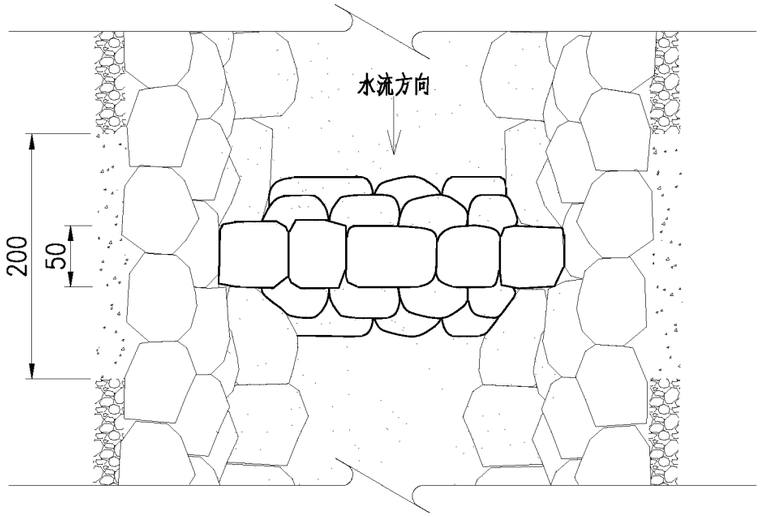

B型固床工平面圖
S：1/50 單位：公分

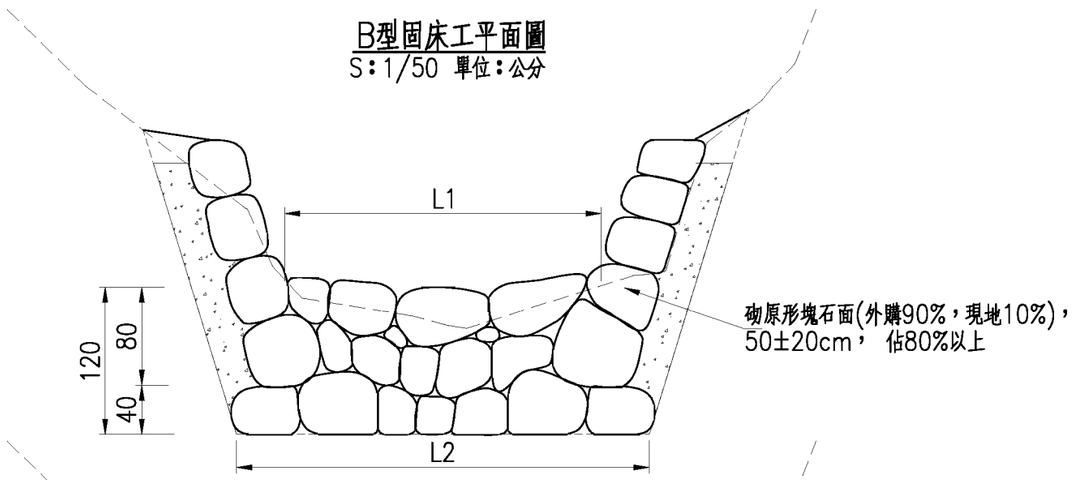

B型固床工立面圖
S：1/50 單位：公分

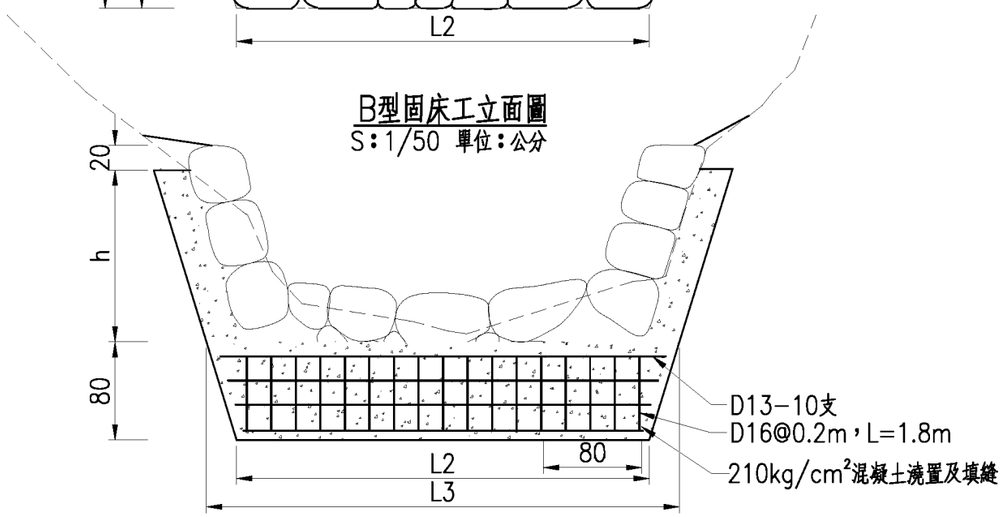

B型固床工鋼筋配置圖
S：1/50 單位：公分

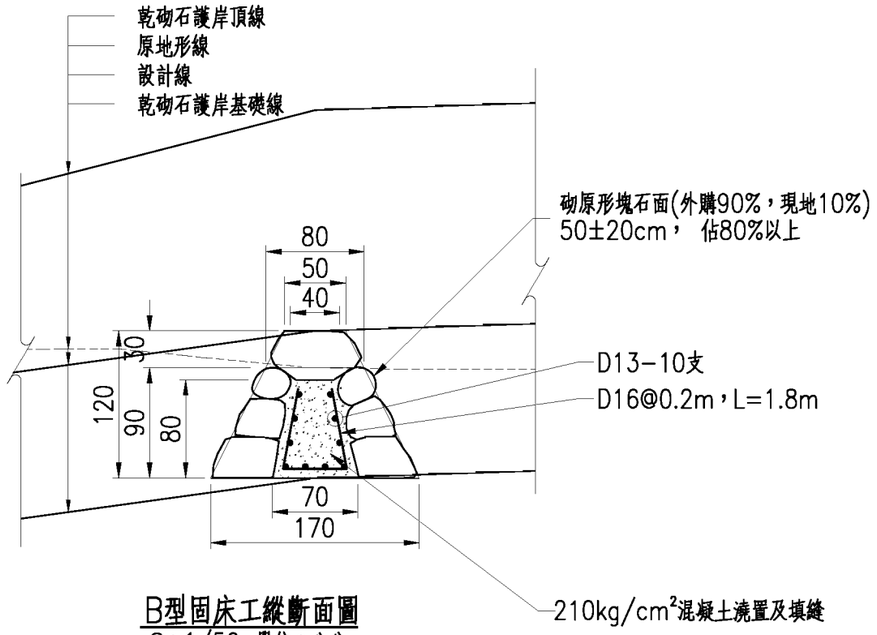

B型固床工縱斷面圖
S：1/50 單位：公分

新建B型固床工位置一覽表

編號	樁　　號	L1(m)	L2(m)	L3(m)	h(m)
#A3	A-0K+080	2.80	3.58	4.08	2.0
#A4	A-0K+085	2.10	2.88	3.38	2.0
#A6	A-0K+120	2.40	3.18	3.68	1.4
#A7	A-0K+125	2.60	3.38	3.88	1.4
#A8	A-0K+130	2.40	3.18	3.68	1.4

註:1.河道現況如有遇巨石無法移動部分，依現況調整固床工砌石擺放位置，
以上需經會同主辦機關及監造單位後確認方可施作。
2.頂面兩側堆砌塊石時，約略高於設計線5~10cm，以利控制流心。
3.砌石面及勾縫中，填縫之混凝土不得外露。

臺北市政府工務局大地工程處	工程名稱: 111年度臺北市山坡地溪溝改善及設施維護工程	開巨技術顧問有限公司	繪圖	李鴻鈞	審核	陳品之	圖名	B型固床工詳圖	圖號	D-01-07	頁碼	第　頁
			設計	葉姝蔚	核准	王存欵						共　頁
			日期	111.02								

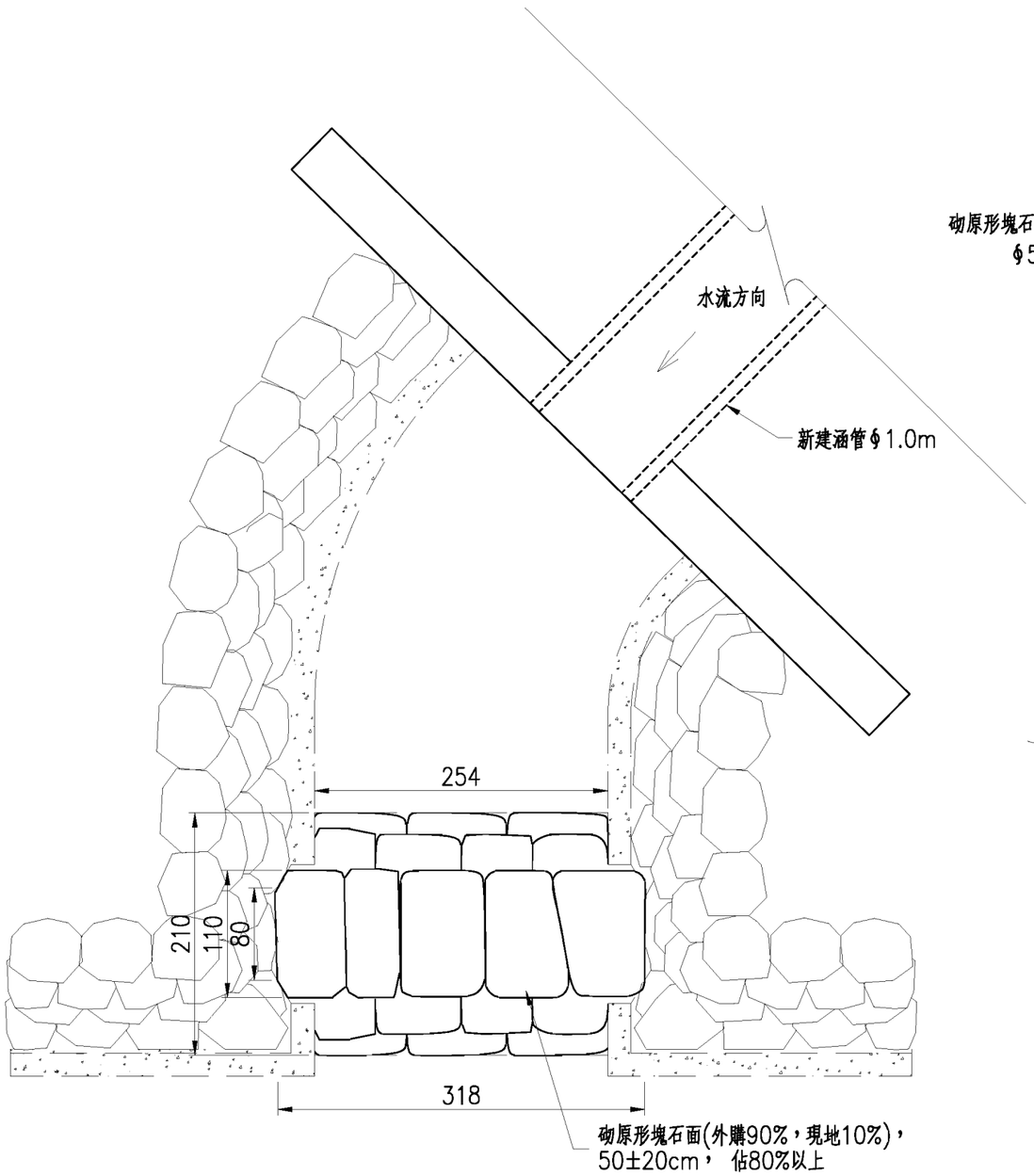

C型固床工平面圖
S：1/50 單位：公分

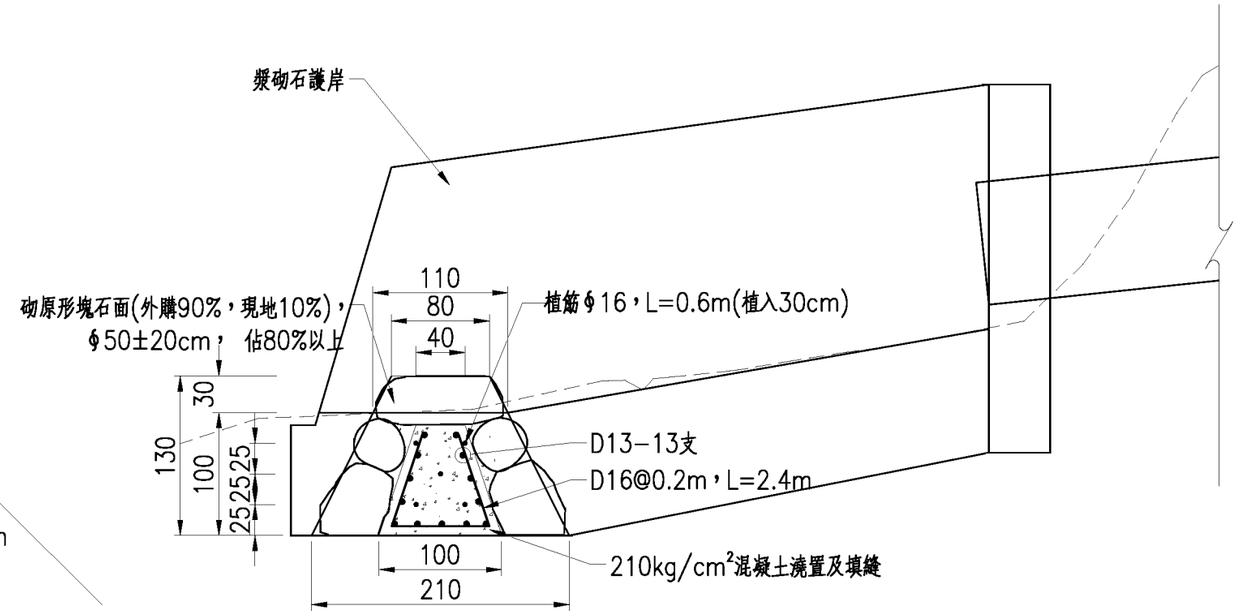

C型固床工縱斷面圖
S：1/50 單位：公分

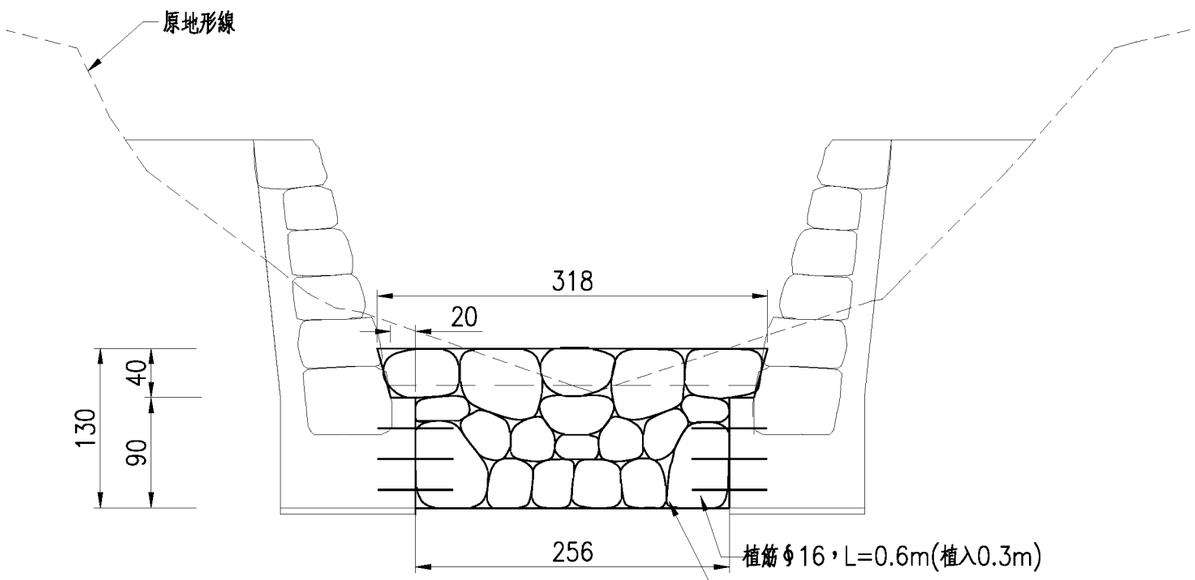

C型固床工立面圖
S：1/50 單位：公分

新建C型固床工位置一覽表

編號	樁號	長度(m)	備註
#B1	B-0K+015	3.18	

臺北市政府工務局大地工程處	工程名稱: 111年度臺北市山坡地溪溝改善及設施維護工程	開巨技術顧問有限公司	繪圖	李鴻鈞	審核	陳品之	圖名	C型固床工詳圖	圖號	D-01-08	頁碼	第 頁
			設計	葉竑蔚	核准	王存欽						共 頁
			日期	111.02								

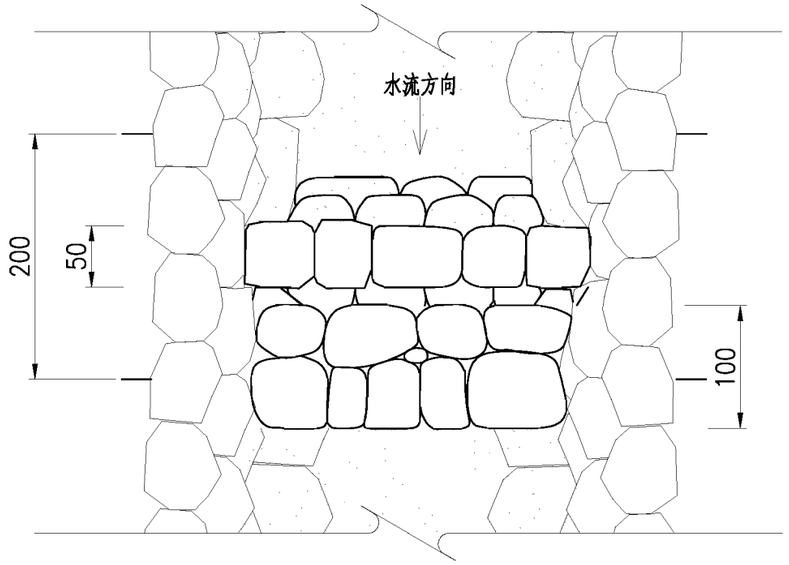

跌水工平面圖
S：1/50 單位：公分

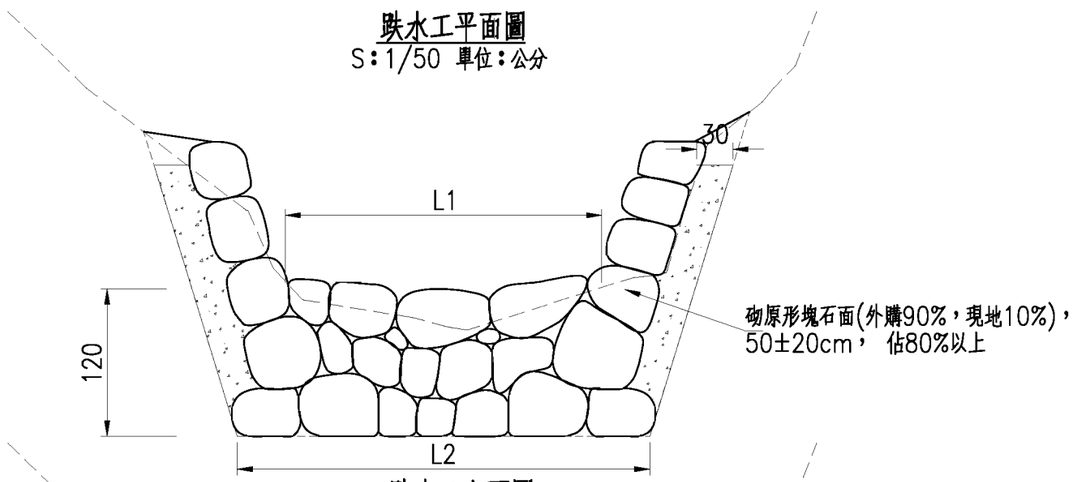

跌水工立面圖
S：1/50 單位：公分

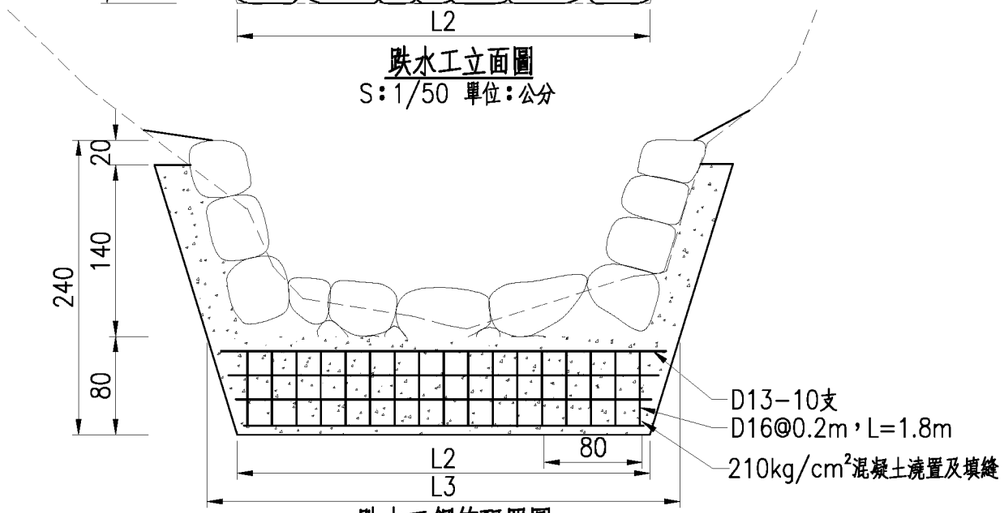

跌水工鋼筋配置圖
S：1/50 單位：公分

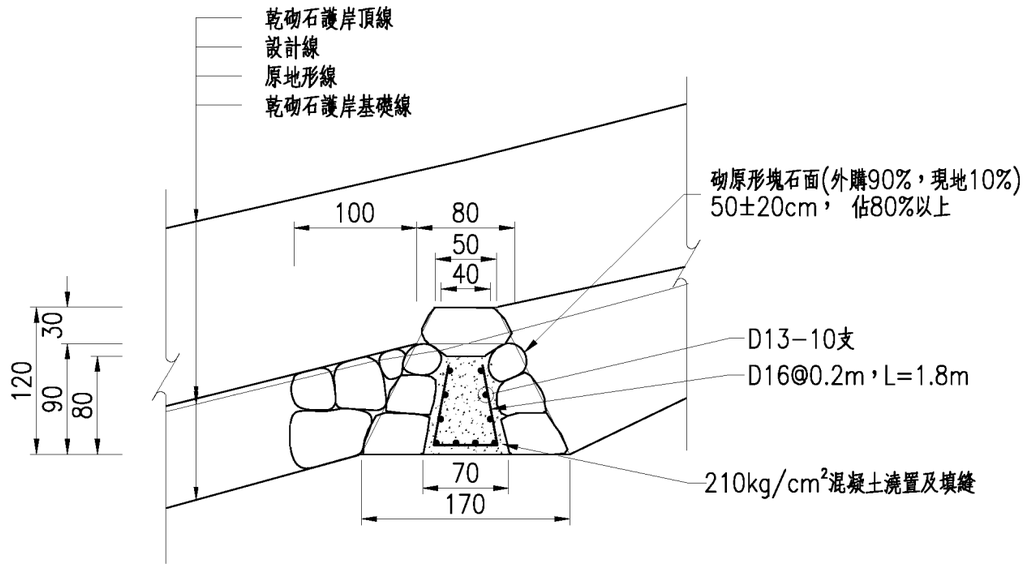

跌水工縱斷面圖
S：1/50 單位：公分

新建跌水工位置一覽表

編號	樁　　號	L1(m)	L2(m)	L3(m)
#A1	A-0K+060	2.58	3.36	3.86
#A2	A-0K+070	2.58	3.36	3.86
#A3	A-0K+075	2.58	3.36	3.86

註:1.河道現況如有遇巨石無法移動部分，依現況調整固床工砌石擺放位置，
以上需經會同主辦機關及監造單位後確認方可施作。
2.頂面兩側堆砌塊石時，約略高於設計線5~10cm，以利控制流心。
3.砌石面及勾縫中，填縫之混凝土不得外露。

臺北市政府工務局大地工程處	工程名稱: 111年度臺北市山坡地溪溝改善及設施維護工程	開巨技術顧問有限公司	繪圖	李鴻鈞	審核	陳品之	圖名	跌水工詳圖	圖號	D-01-09	頁碼	第　頁
			設計	葉竑蔚	核准	王存欵						共　頁
			日期	111.02								

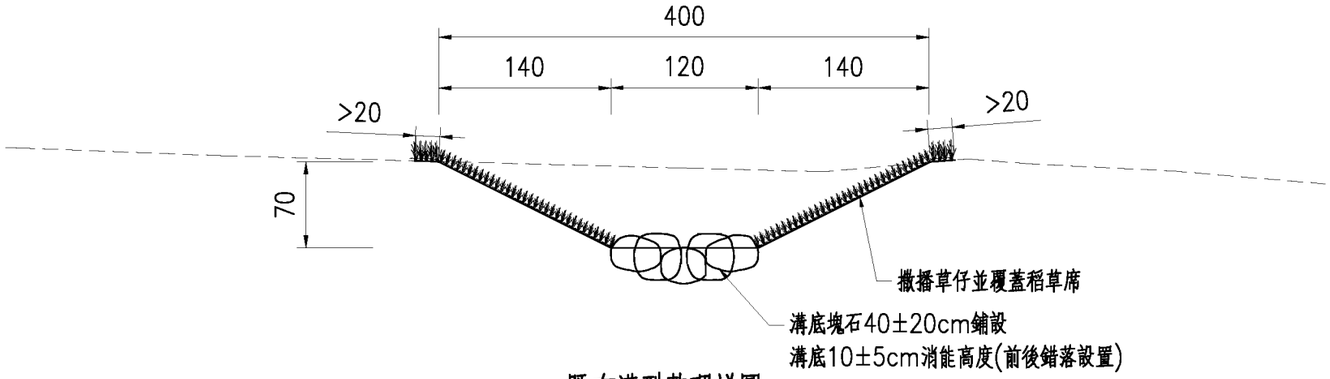

既有溝型整理詳圖
S：1/50 單位：公分

既有溝型整理位置一覽表

樁　　號	寬度W(m)	深度H(m)	長度(m)
A-0K+173.84~185.26前	4.0	0.7	11.4
A-0K+187.26後~209.71	4.0	0.7	22.5
A-0K+209.71~210.82	4~3.12	0.7	1.1

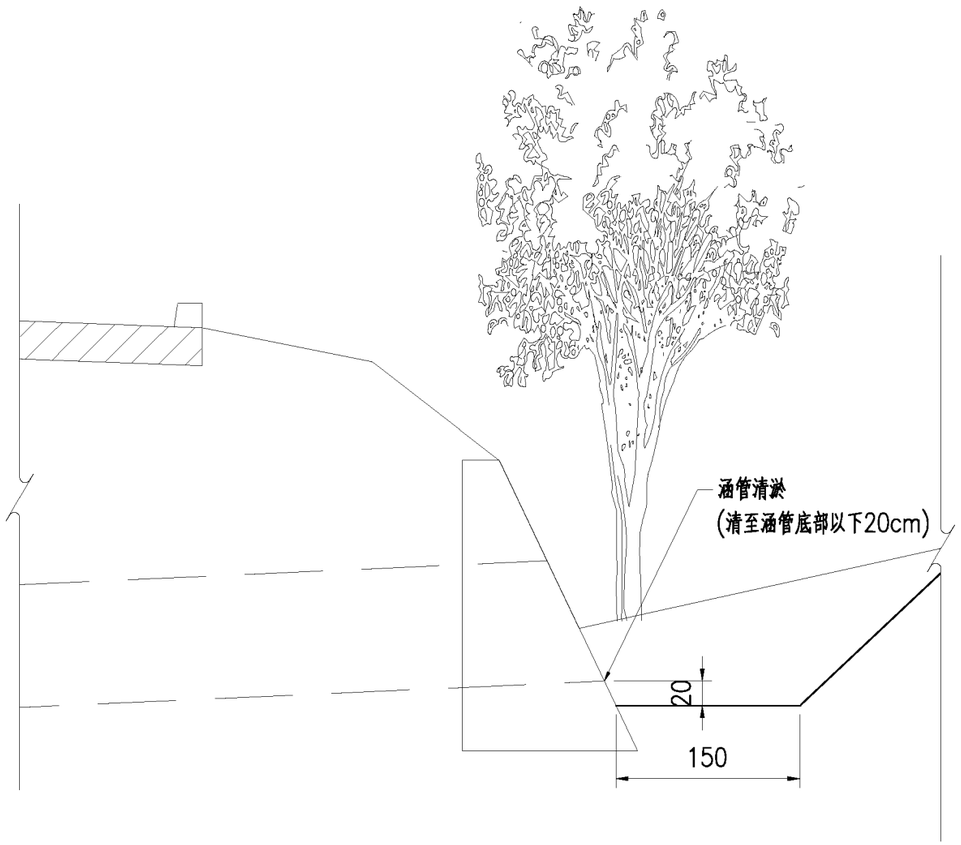

涵管清淤詳圖
S：1/50 單位：公分

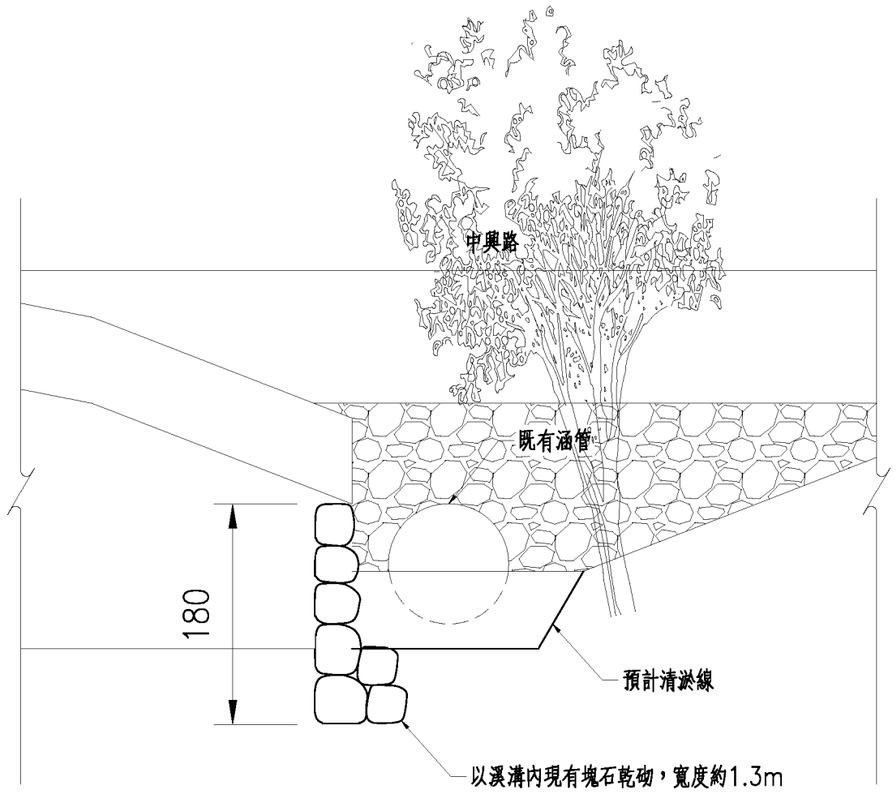

既有排水溝淘空處處理示意圖
S：1/50 單位：公分

註:1.涵管上游側有既有樹木，於清淤前進行疏枝工作，樹木之根系及主幹請勿損傷。
2.清淤工作以涵管管底下至少20cm為原則，長度則可視清淤過程中調整。
3.道路側既有排水溝匯入處，排水溝底部淘空處進行砌石工作。

臺北市政府工務局大地工程處	工程名稱: 111年度臺北市山坡地溪溝改善及設施維護工程	開巨技術顧問有限公司	繪圖	李鴻鈞	審核	陳品之	圖名	既有溝型整理、涵管清淤及淘空處處理詳圖	圖號	D-01-10	頁碼	第　頁
			設計	葉竑蔚	核准	王存欵						共　頁
			日期	111.02								

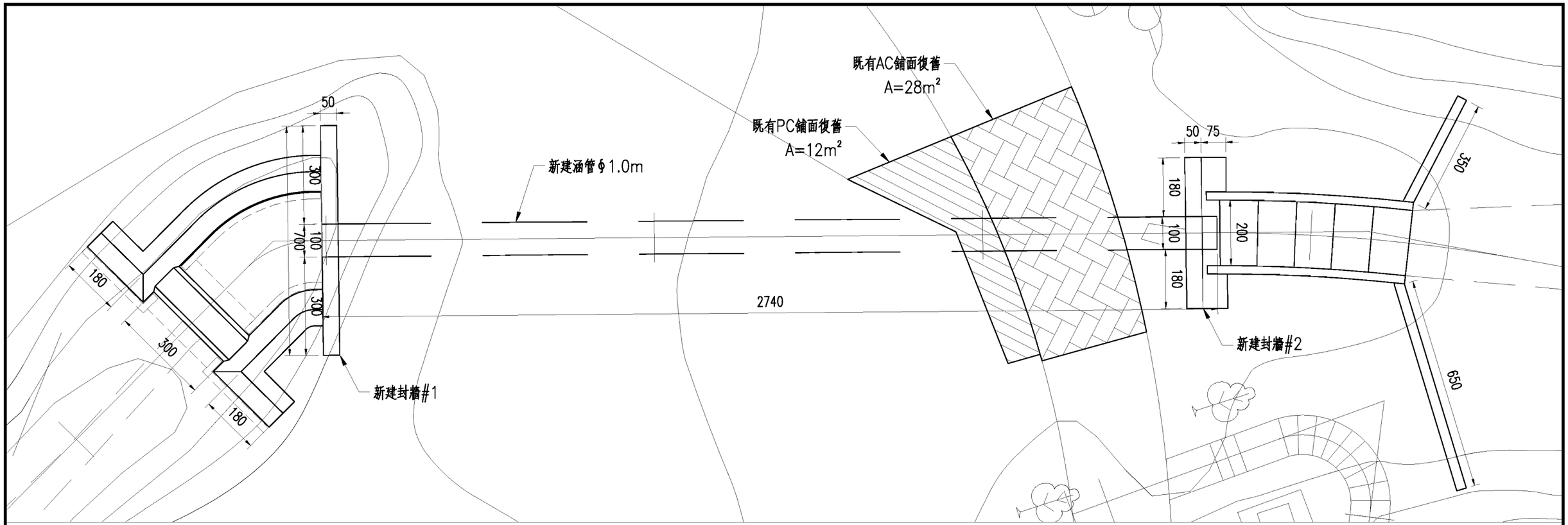

階段式排水溝及涵管埋設平面圖

S=1/120　單位:公分

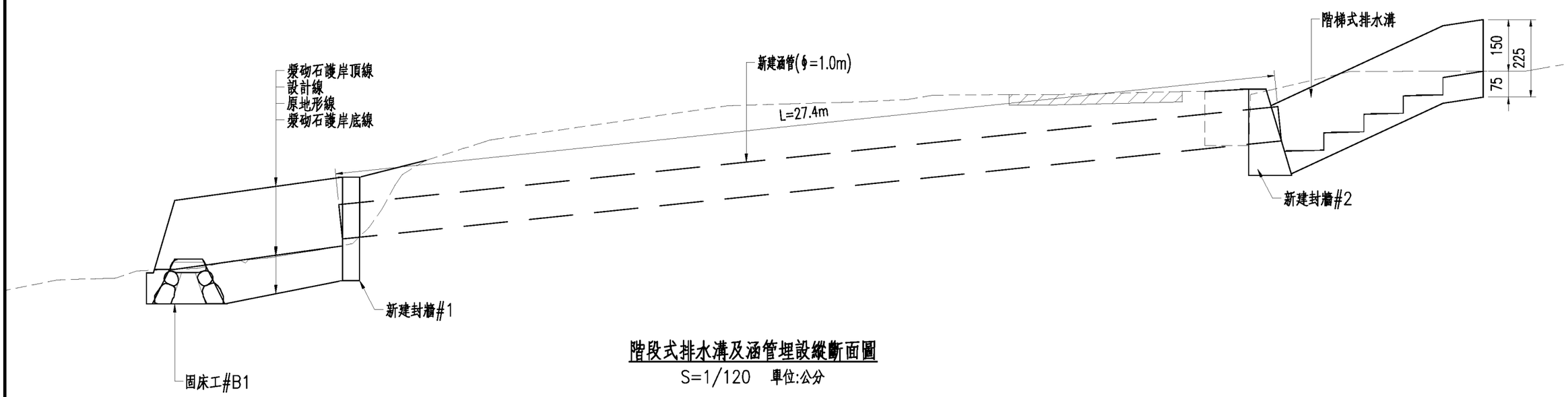

階段式排水溝及涵管埋設縱斷面圖

S=1/120　單位:公分

臺北市政府工務局大地工程處	工程名稱: 111年度臺北市山坡地溪溝改善及設施維護工程	開巨技術顧問有限公司	繪圖	李鴻鈞	審核	陳品之	圖名	階段式排水溝及涵管埋設平面及縱斷面圖	圖號	D-01-11	頁碼	第　頁
			設計	葉竑蔚	核准	王存欵						共　頁
			日期	111.02								

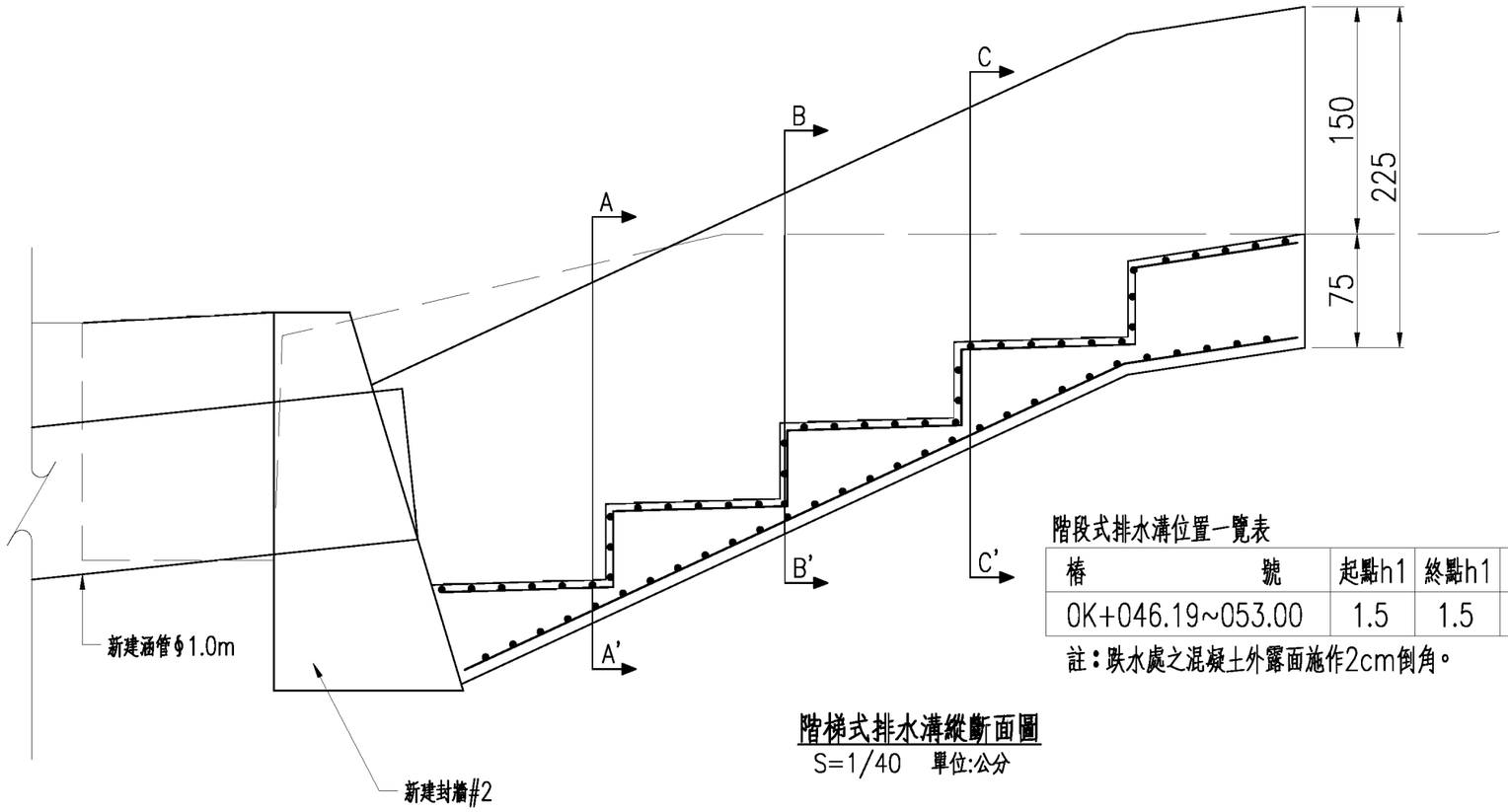

階梯式排水溝縱斷面圖
S=1/40　單位:公分

階段式排水溝位置一覽表

樁　　號	起點h1	終點h1	長　度	總高H
0K+046.19~053.00	1.5	1.5	5.7	2.25

註：跌水處之混凝土外露面施作2cm倒角。

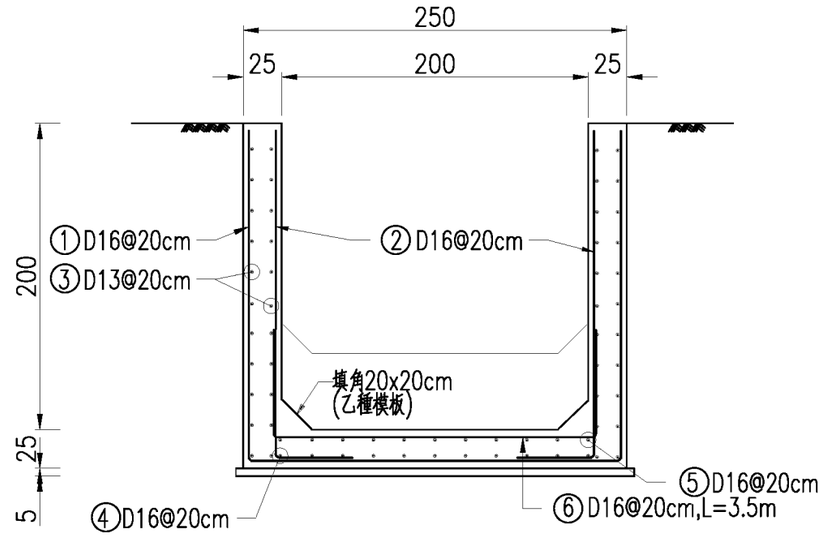

階梯式排水溝A－A'橫斷面圖
S=1/40　單位:公分

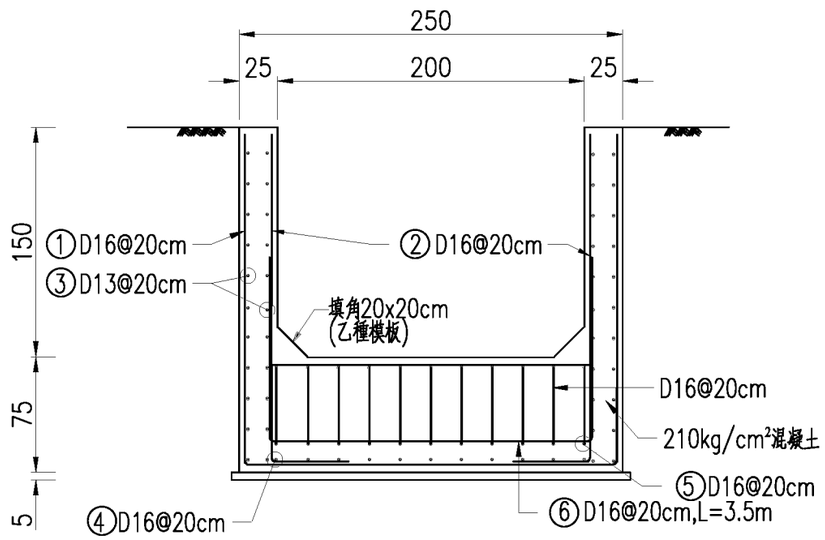

階梯式排水溝B－B'橫斷面圖
S=1/40　單位:公分

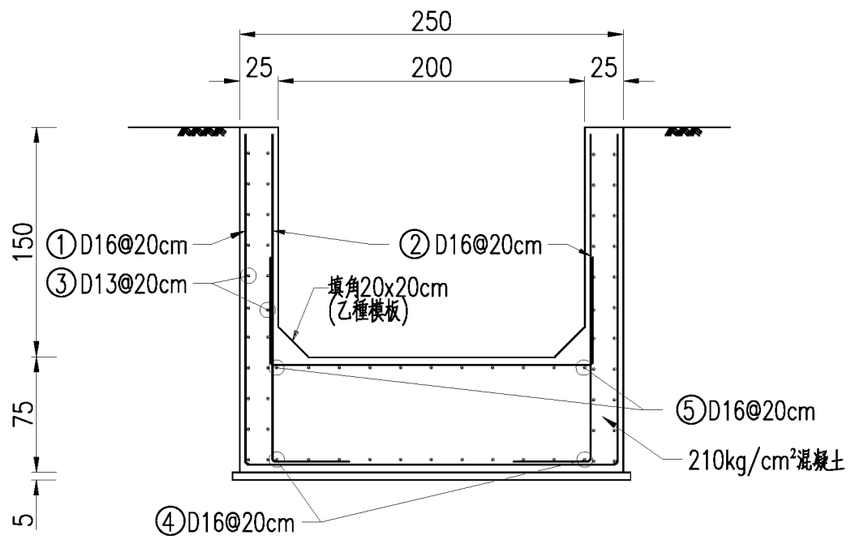

階梯式排水溝C－C'橫斷面圖
S=1/40　單位:公分

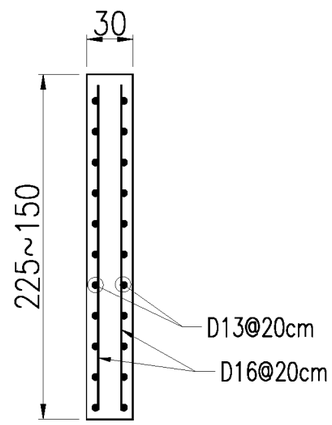

階梯式排水溝翼牆詳圖
S=1/40　單位:公分

臺北市政府工務局大地工程處	工程名稱: 111年度臺北市山坡地溪溝改善及設施維護工程	開巨技術顧問有限公司	繪圖	李鴻鈞	審核	陳品之	圖名	階梯式排水溝詳圖	圖號	D-01-12	頁碼	第　頁
			設計	葉竑蔚	核准	王存欵						共　頁
			日期	111.02								

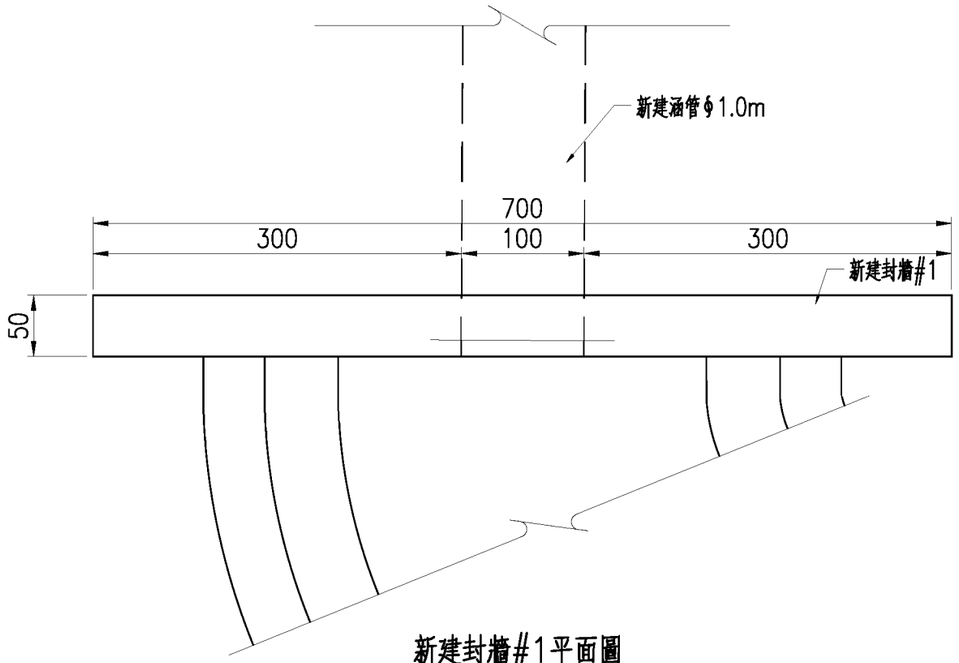

新建封牆#1平面圖
S=1/50　單位:公分

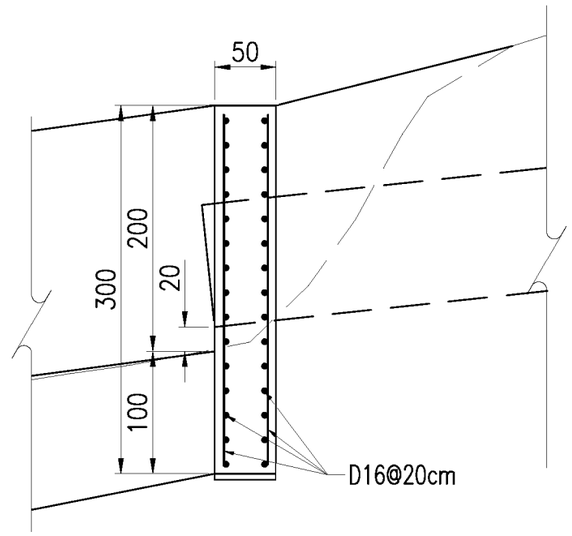

新建封牆#1縱斷面圖
S=1/50　單位:公分

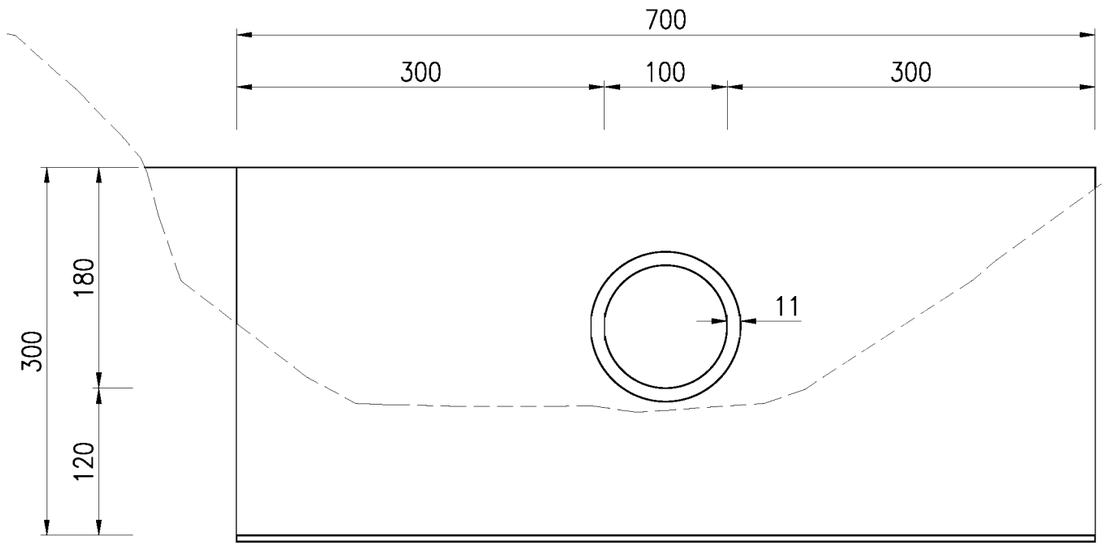

新建封牆#1立面圖
S=1/50　單位:公分

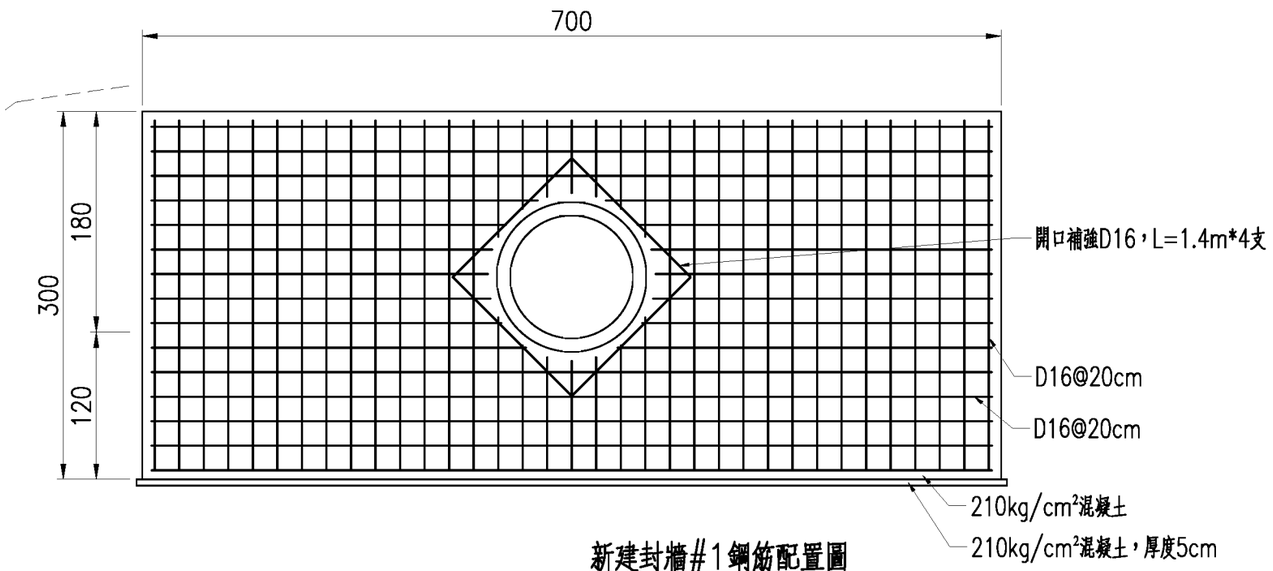

新建封牆#1鋼筋配置圖
S=1/50　單位:公分

臺北市政府工務局大地工程處	工程名稱: 111年度臺北市山坡地溪溝改善及設施維護工程	開巨技術顧問有限公司	繪圖	李鴻鈞	審核	陳品之	圖名	封牆#1詳圖	圖號	D-01-13	頁碼	第　頁
			設計	葉竑蔚	核准	王存欽						共　頁
			日期	111.02								

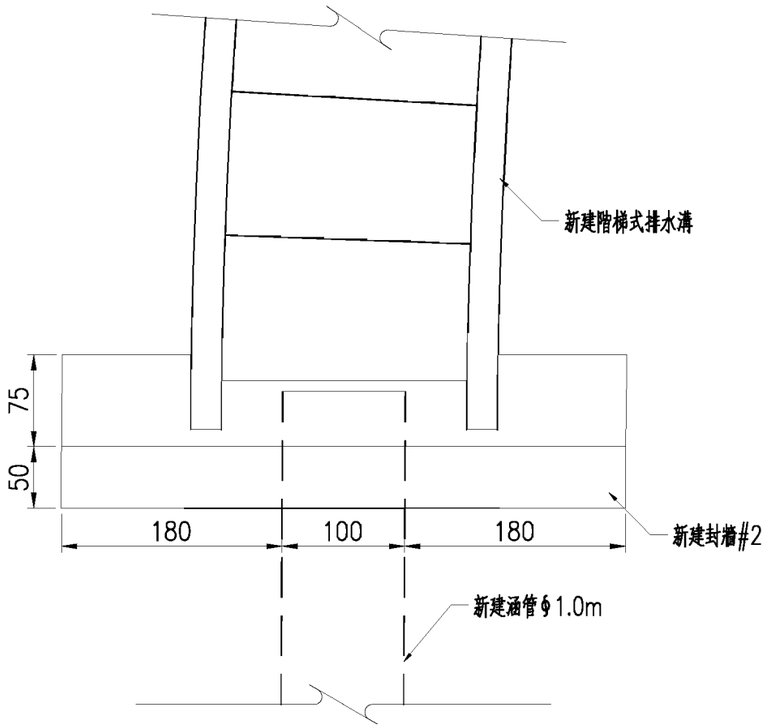

新建封牆#2平面圖
S=1/50　單位:公分

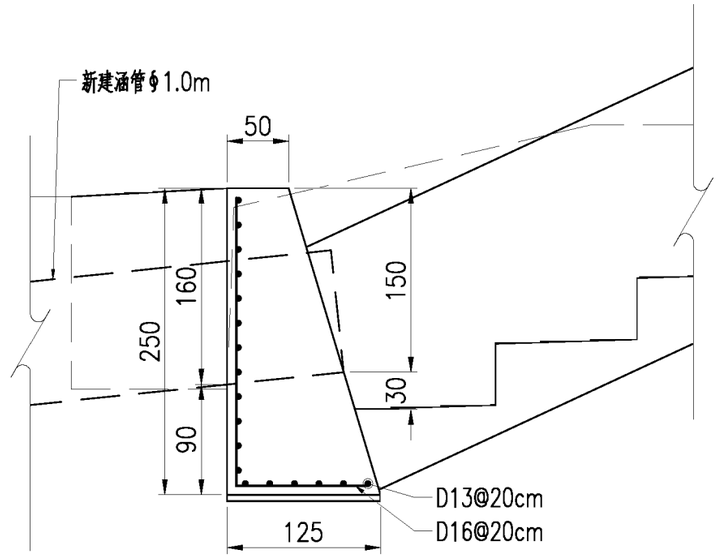

新建封牆#2縱斷面圖
S=1/50　單位:公分

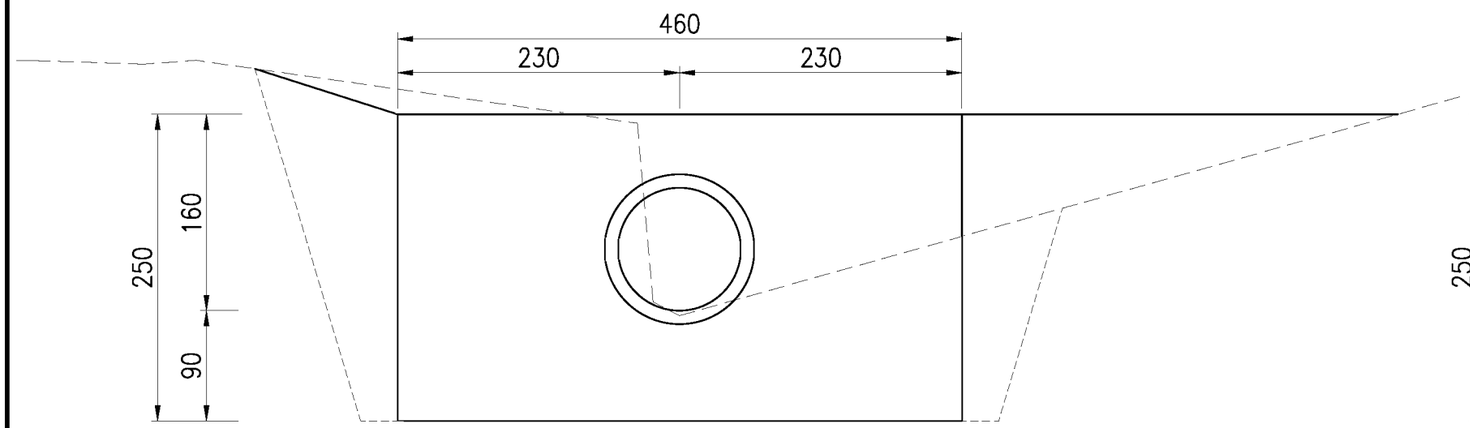

新建封牆#2立面圖
S=1/50　單位:公分

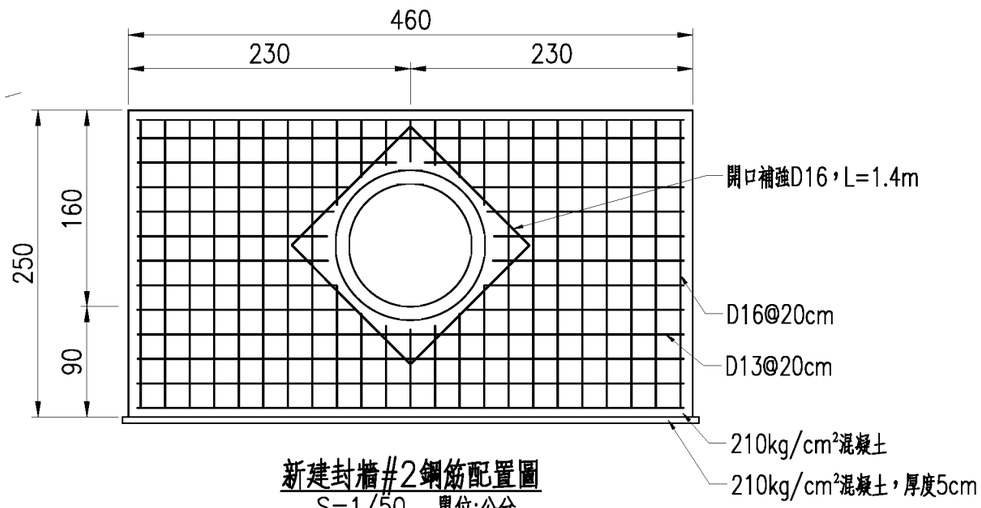

新建封牆#2鋼筋配置圖
S=1/50　單位:公分

臺北市政府工務局大地工程處	工程名稱: 111年度臺北市山坡地溪溝改善及設施維護工程	開巨技術顧問有限公司	繪圖	李鴻鈞	審核	陳品之	圖名	封牆#2詳圖	圖號	D-01-14	頁碼	第　頁
			設計	葉竑蔚	核准	王存欽						共　頁
			日期	111.02								

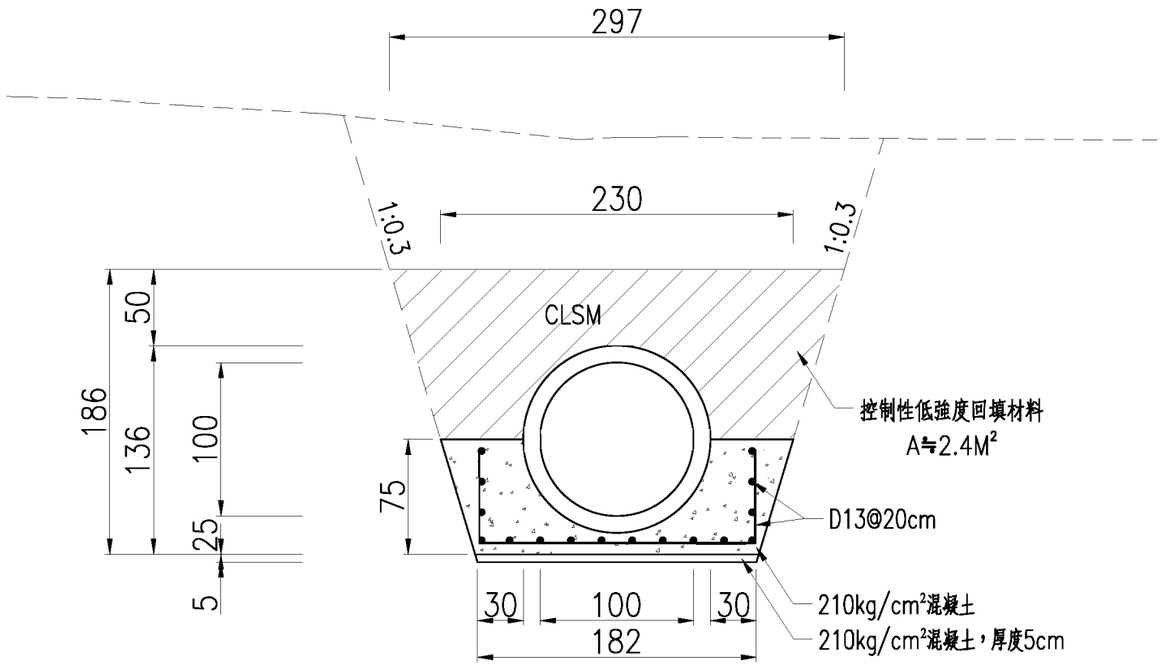

混凝土管埋設圖

S=1/40　單位:公分

一、材料規格及檢驗規範

名　稱	檢驗項目	依據之標準	規範之要求	頻率
控制性低強度回填材料(CLSM)	坍流度	CNS 14842	40~60cm	每批一次
	初凝時間	ASTM C403	4小時以內	
	落沉強度試驗	ASTM D6024	一般性：24小時 早強性：4小時	
	氯離子含量	CNS 13465	CLSM回填範圍內有接觸鋼筋或預埋鐵件時，則須辦理氯離子含量檢測	
	24小時抗壓強度	ASTM D4832	7kgf/cm²以上	1.累計澆置數量未達50M時，至少取樣一次，每次製作一組至少5只圓柱試體。 2.累計澆置數量超過50m，每50m加驗1次。
	28天以上抗壓強度	ASTM D4832	40~80(kgf/cm²)	

1.鋼筋混凝土管尺度及等級依設計圖說所示，並應符合CNS 483 A1001之規定。
2.橡膠接頭應符合ASTM C443M之規定。

二、施工重點

1.涵管底座應確實整平並儘量避免埋設於填土區上。
2.如位於填土區上，應注意基礎土壤夯實，並加強涵管銜接部分，以防止涵管脫落。
3.若土質較差地區使用混凝土管時，應鋪設210混凝土加強，接頭應以1:3水泥砂漿填縫，周圍回填土後選用不含大塊石之顆粒性材料分層夯實。
4.H≧150cm時，應設置擋土板或鋼板樁。

臺北市政府工務局大地工程處	工程名稱: 111年度臺北市山坡地溪溝改善及設施維護工程	開巨技術顧問有限公司	繪圖	李鴻鈞	審核	陳品之	圖名	涵管埋設詳圖	圖號	D-01-15	頁碼	第　頁 共　頁
			設計	葉竑蔚	核准	王存欽						
			日期	111.02								

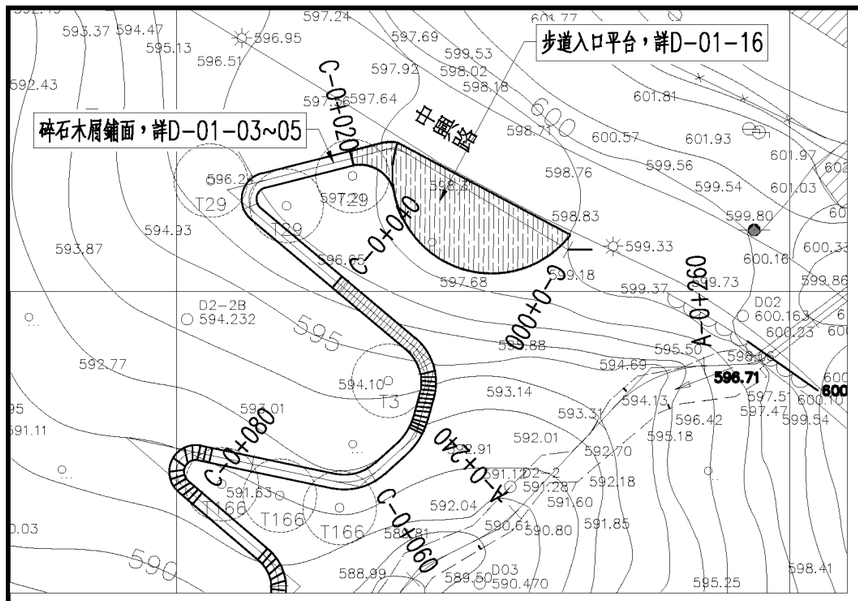

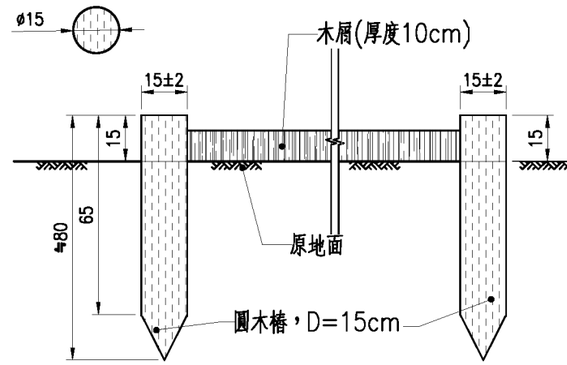

圓木樁以15*15*80cm之杉木刨削成直徑15±2cm，尾徑15±2cm後打入地面。木樁打至規定深度後，應將樁頭打毛，並將打破部分予以水平截齊，使樁頂在設計高程處。

註:圓木樁圍設範圍得依現況地形並經工程司同意後調整

入口環境整理剖面圖

S:1/20 單位:公分

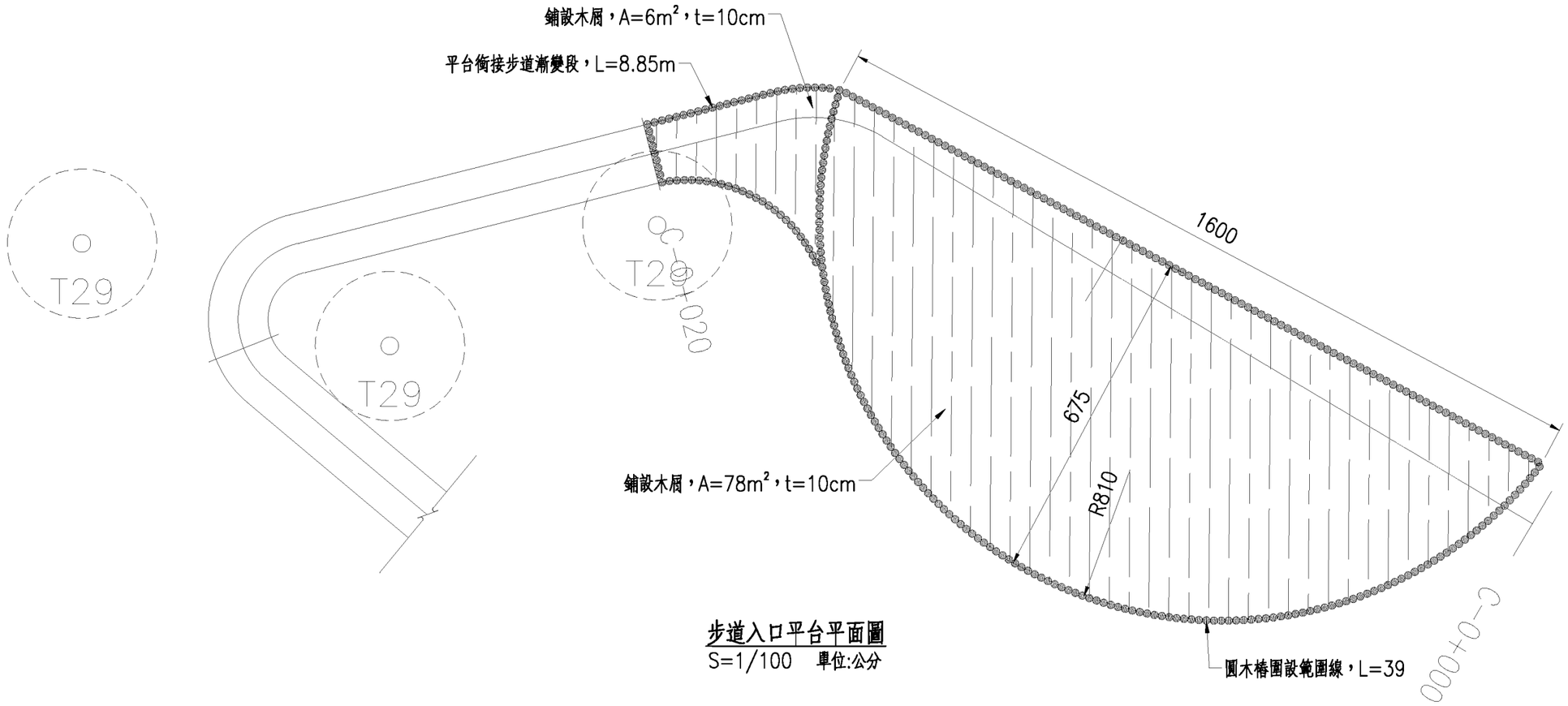

步道入口平台平面圖

S=1/100 單位:公分

臺北市政府工務局大地工程處	工程名稱: 111年度臺北市山坡地溪溝改善及設施維護工程	開巨技術顧問有限公司	繪圖	李鴻鈞	審核	陳品之	圖名	步道入口平台詳圖	圖號	D-01-16	頁碼	第 頁
			設計	葉竑蔚	核准	王存欵						共 頁
			日期	111.02								

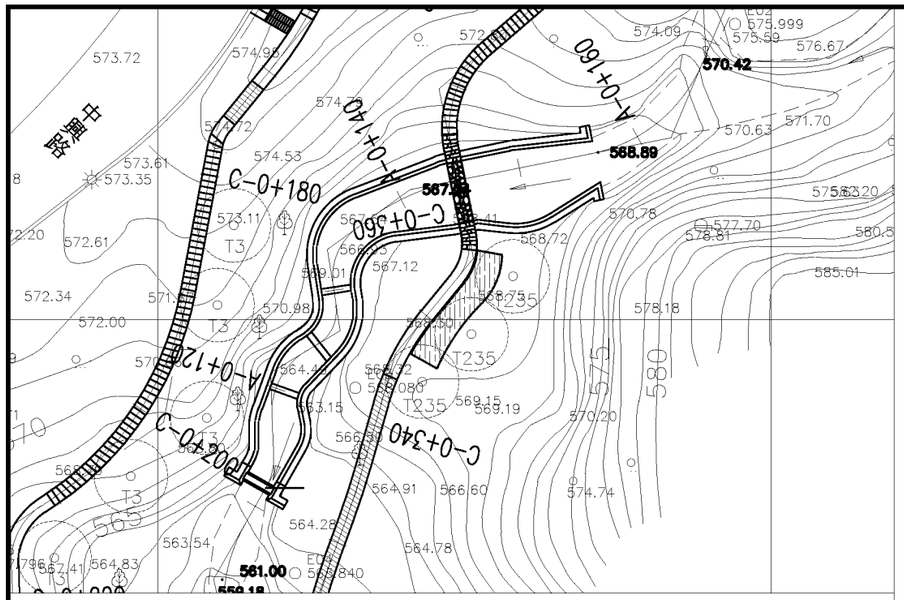

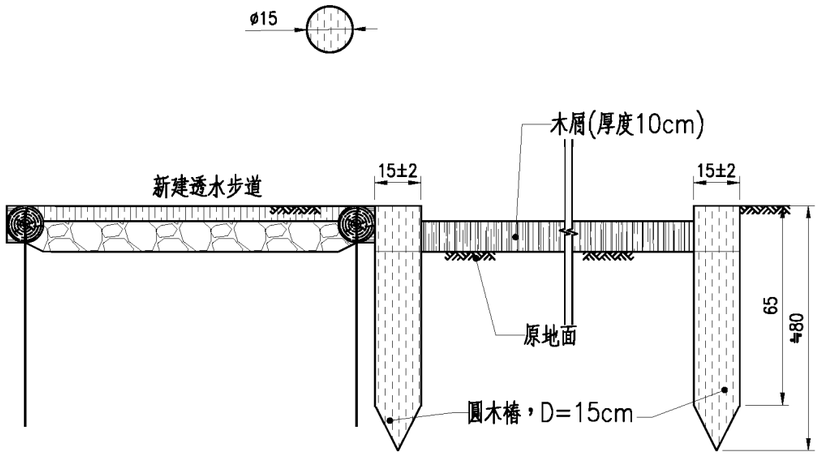

紅楓平台剖面圖

S：1/20 單位：公分

圓木樁以15*15*80cm之杉木刨削成直徑15±2cm，尾徑15±2cm後打入地面。木樁打至規定深度後，應將樁頭打毛，並將打破部分予以水平截齊，使樁頂在設計高程處。

註:圓木樁圍設範圍得依現況地形並經工程司同意後調整

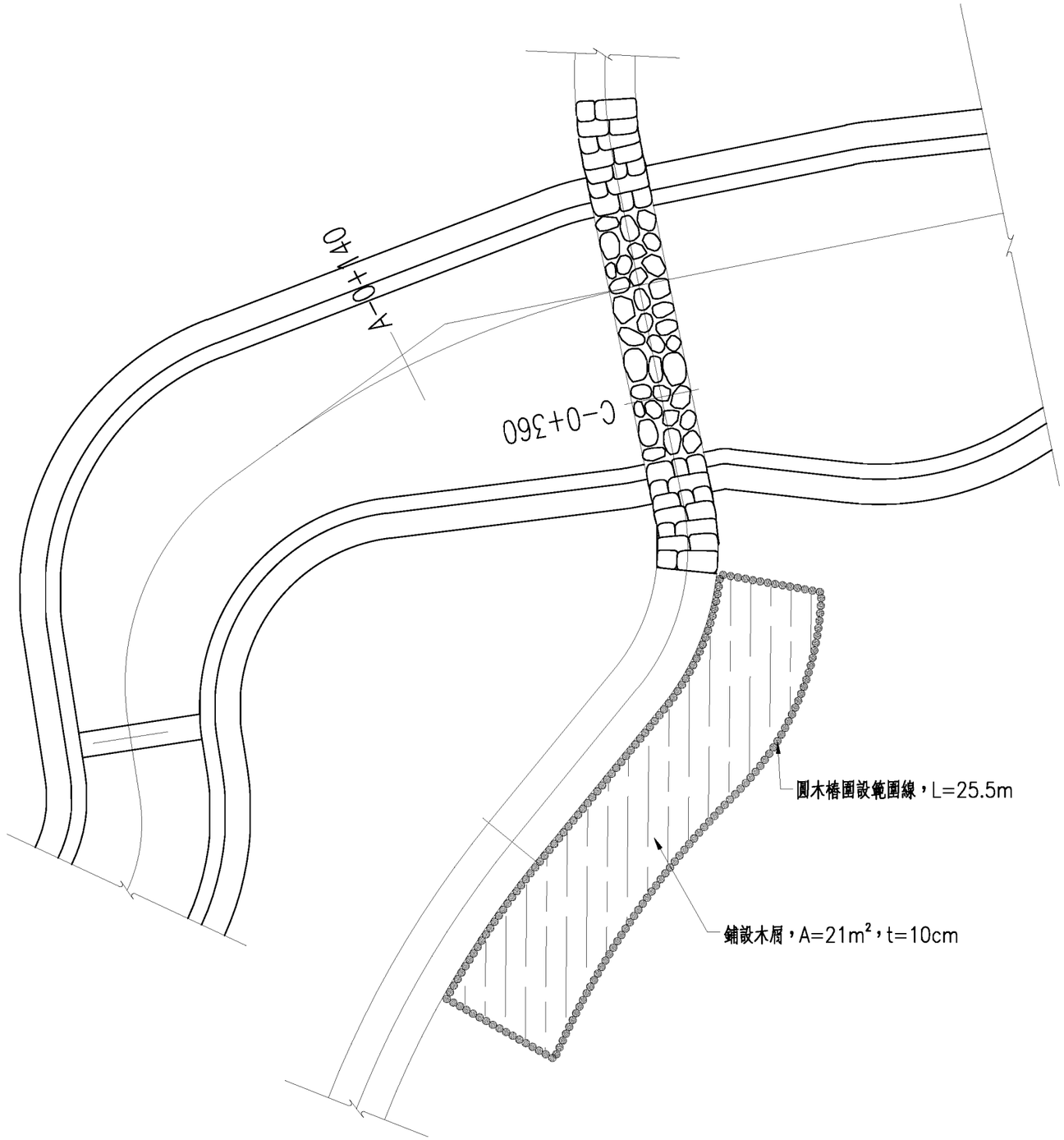

紅楓平台平面圖

S=1/100 單位:公分

臺北市政府工務局大地工程處	工程名稱: 111年度臺北市山坡地溪溝改善及設施維護工程	開巨技術顧問有限公司	繪圖	李鴻鈞	審核	陳品之	圖名	紅楓平台詳圖	圖號	D-01-17	頁碼	第 頁
			設計	葉竑蔚	核准	王存欵						共 頁
			日期	111.02								

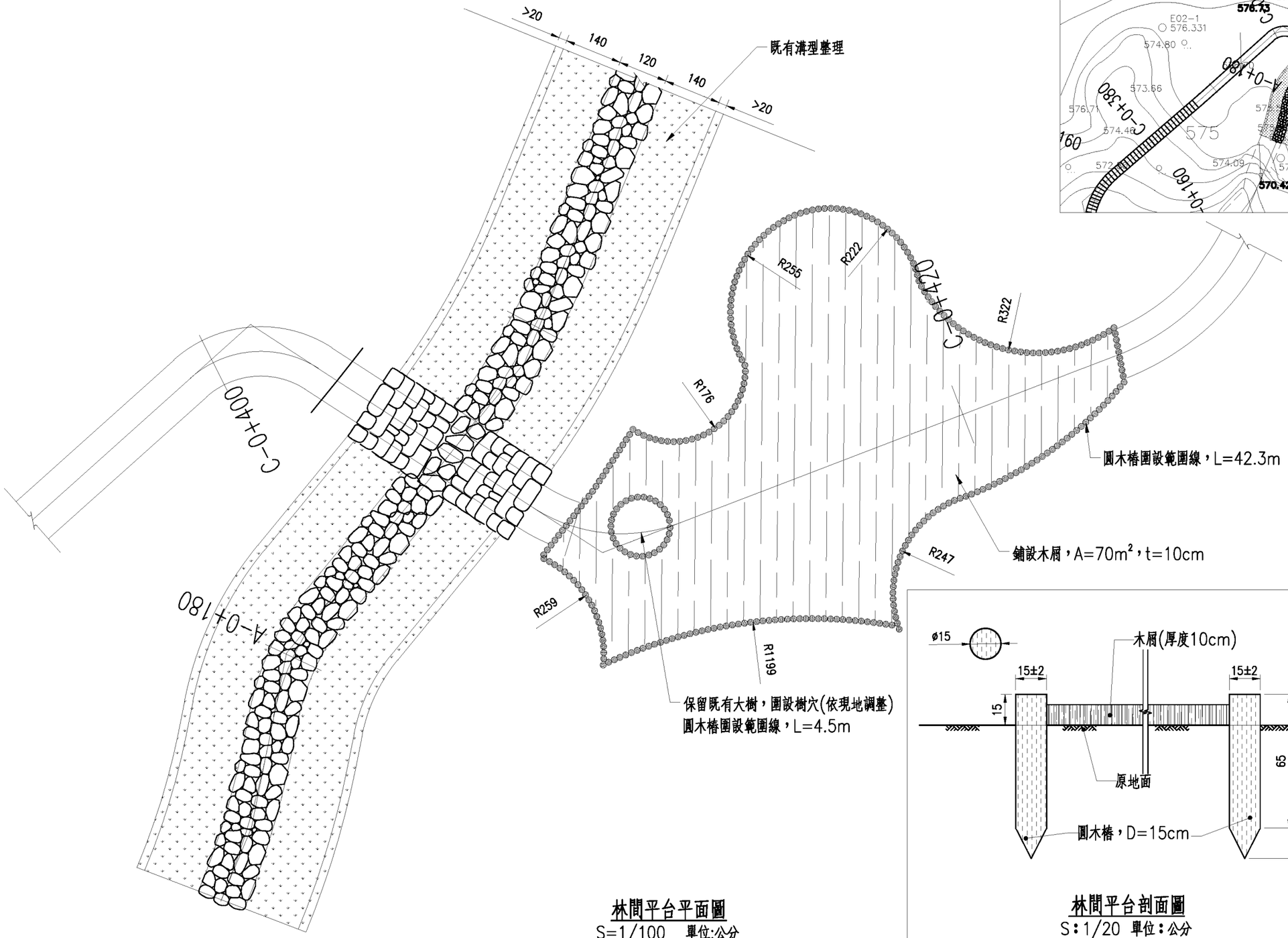

林間平台平面圖

S=1/100　單位:公分

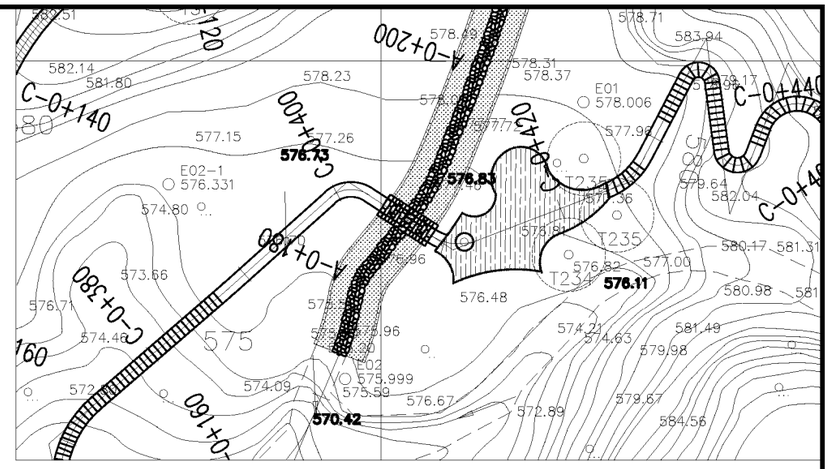

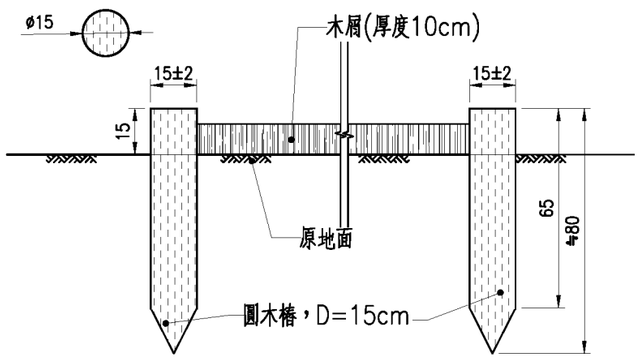

林間平台剖面圖

S：1/20　單位：公分

圓木樁以15*15*80cm之杉木刨削成直徑15±2cm，尾徑15±2cm後打入地面。木樁打至規定深度後，應將樁頭打毛，並將打破部分予以水平截齊，使樁頂在設計高程處。

註:圓木樁圍設範圍得依現況地形並經工程司同意後調整

臺北市政府工務局大地工程處	工程名稱: 111年度臺北市山坡地溪溝改善及設施維護工程	開巨技術顧問有限公司	繪圖	李鴻鈞	審核	陳品之	圖名	林間平台詳圖	圖號	D-01-18	頁碼	第　頁 共　頁
			設計	葉竑蔚	核准	王存欵						
			日期	111.02								

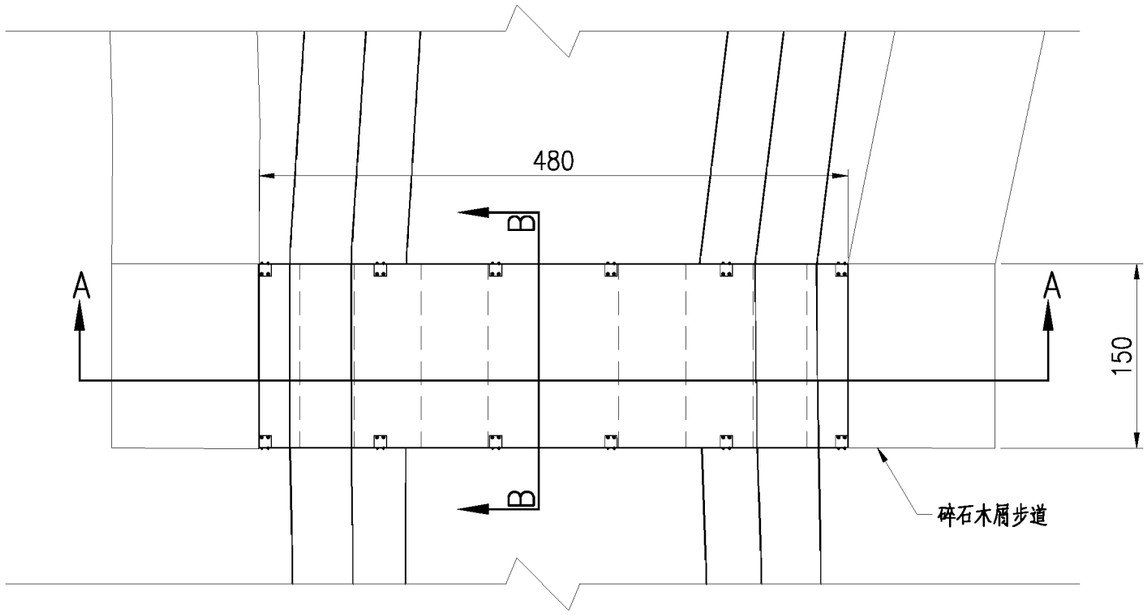

新建版橋#1平面圖

S=1:50 單位:公分

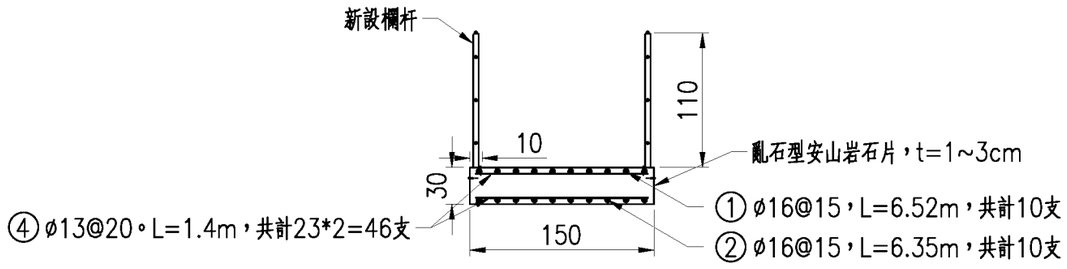

B-B剖面圖

S=1:50 單位:公分

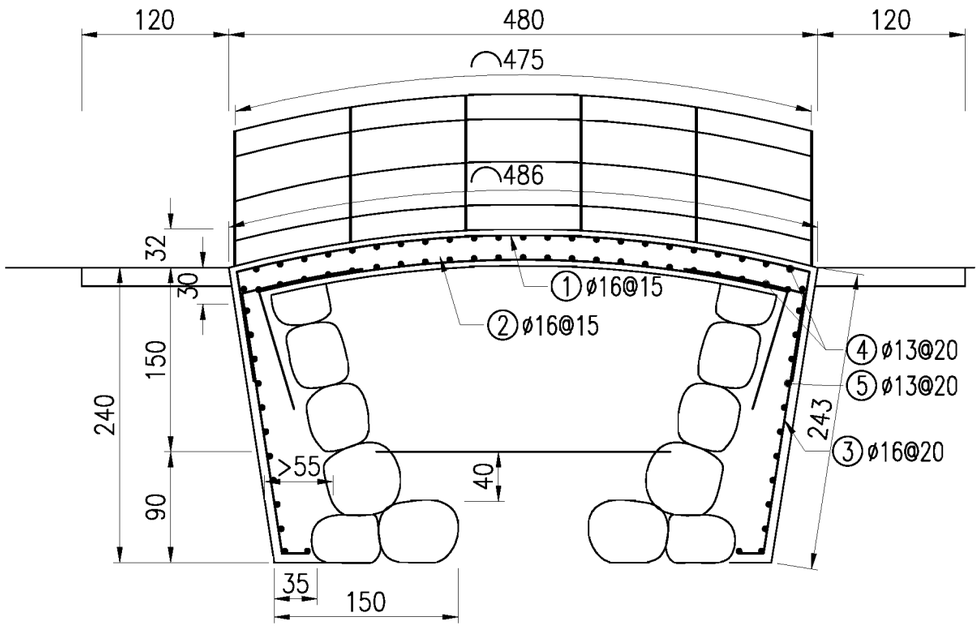

AA剖面圖

S=1:50 單位:公分

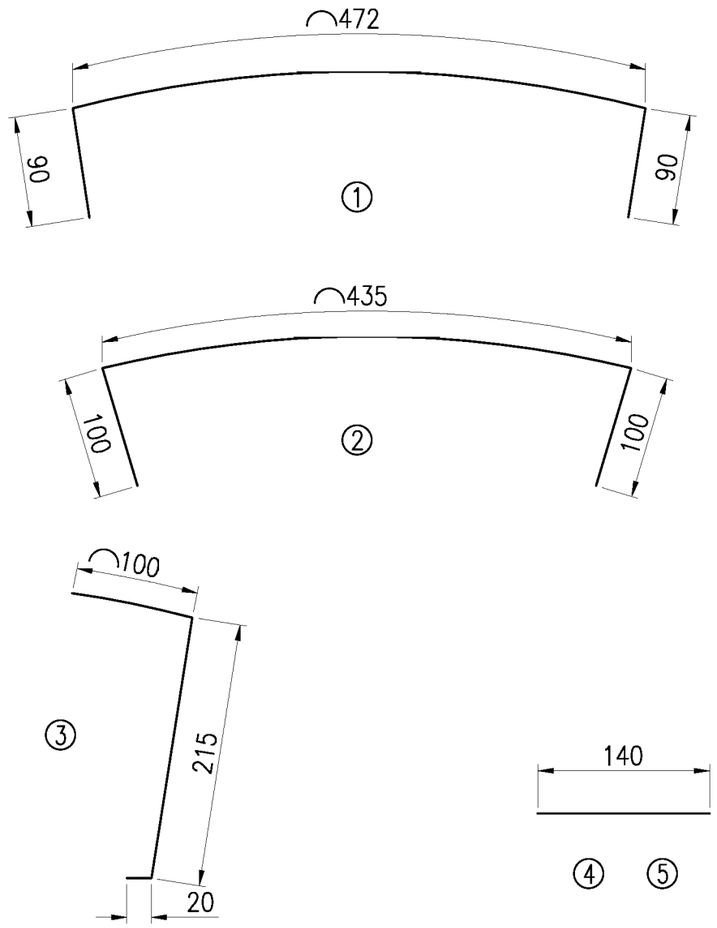

臺北市政府工務局大地工程處	工程名稱: 111年度臺北市山坡地溪溝改善及設施維護工程	開巨技術顧問有限公司	繪圖	李鴻鈞	審核	陳品之	圖名	新建版橋#1詳圖	圖號	D-01-19	頁碼	第 頁
			設計	葉竑蔚	核准	王存欽						共 頁
			日期	111.02								

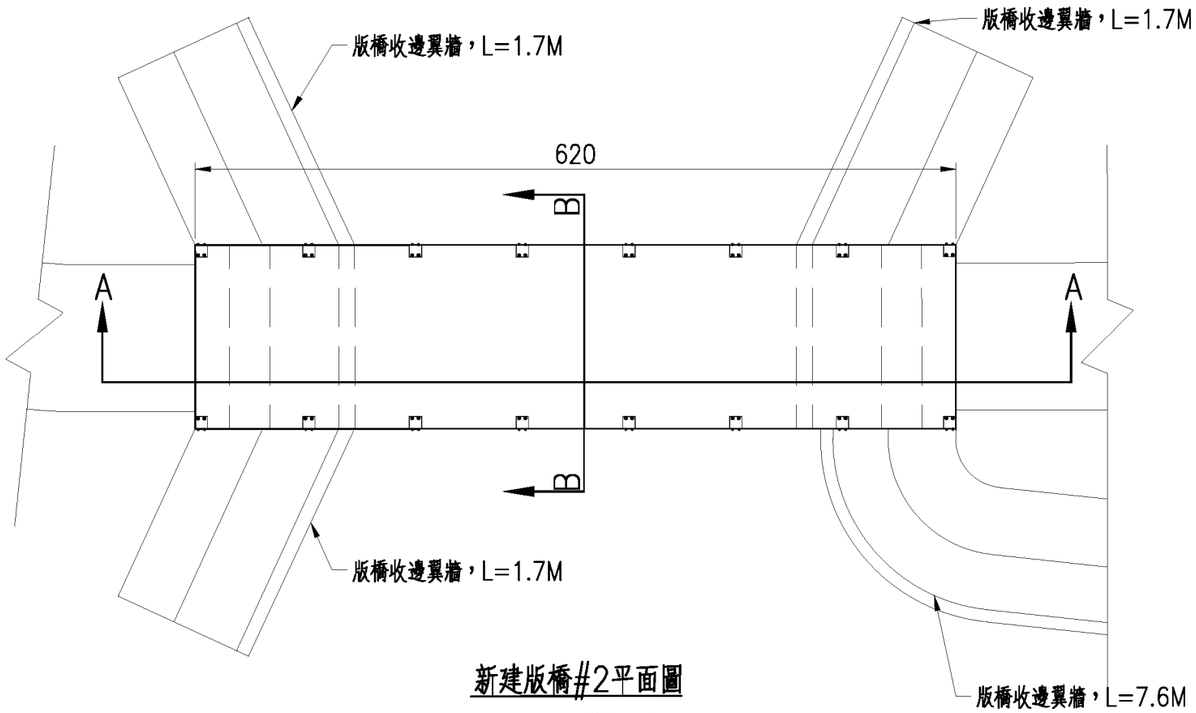

新建版橋#2平面圖

S=1:50 單位:公分

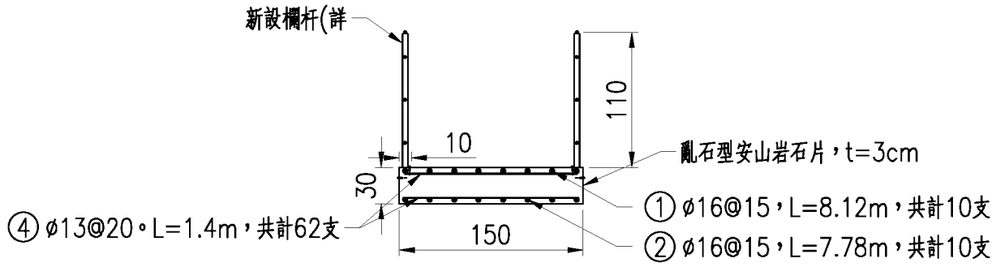

B−B剖面圖

S=1:50 單位:公分

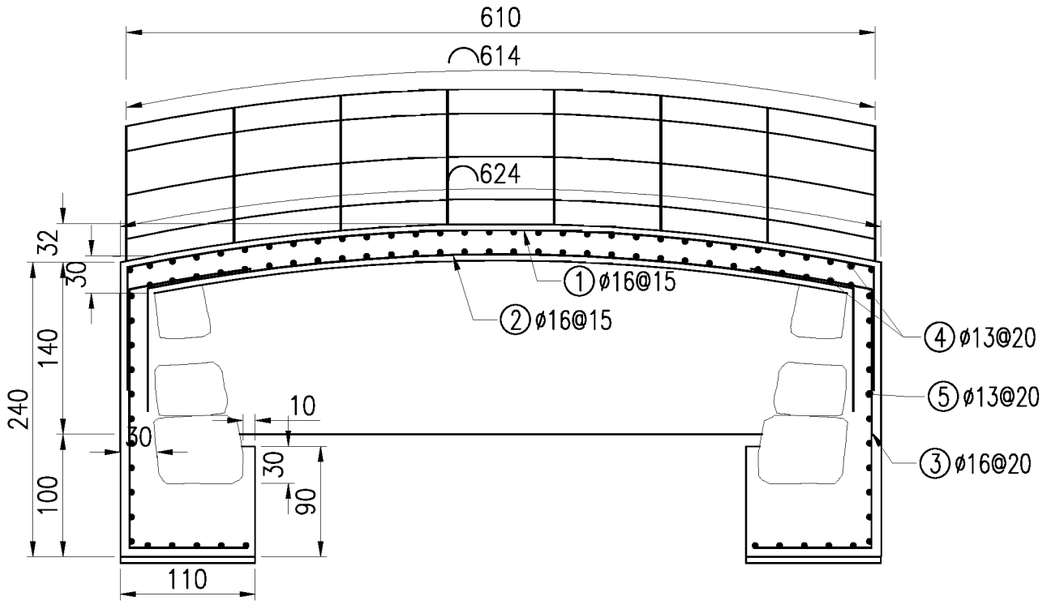

B−B剖面圖

S=1:50 單位:公分

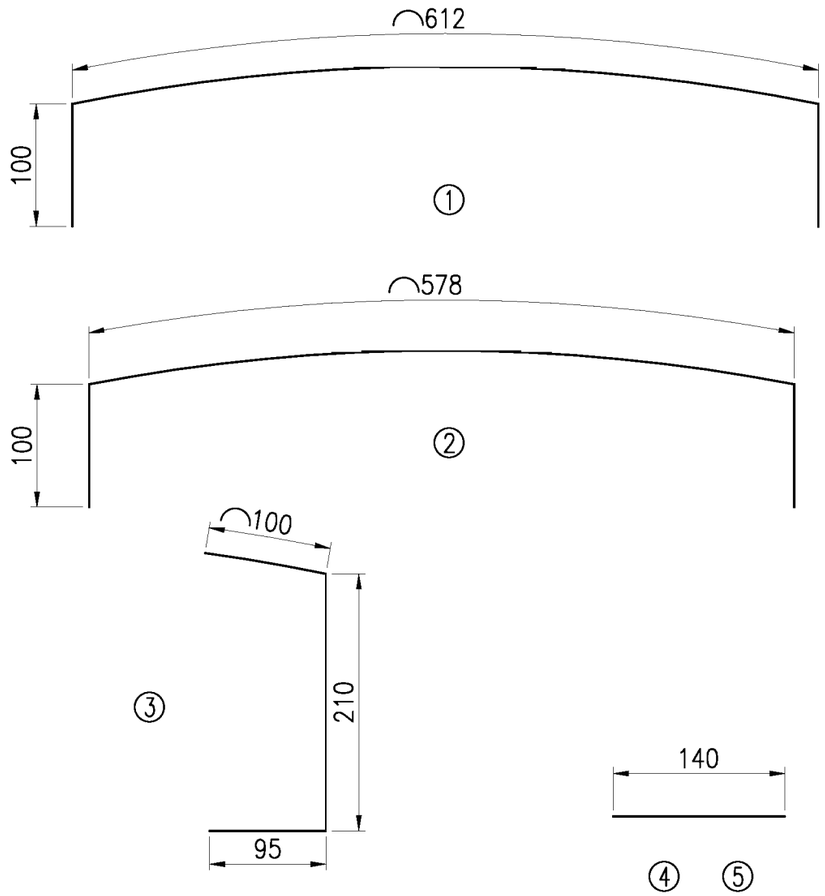

臺北市政府工務局大地工程處	工程名稱: 111年度臺北市山坡地溪溝改善及設施維護工程	開巨技術顧問有限公司	繪圖	李鴻鈞	審核	陳品之	圖名	新建版橋#2詳圖	圖號	D-01-20	頁碼	第 頁
			設計	葉竑蔚	核准	王存欵						共 頁
			日期	111.02								

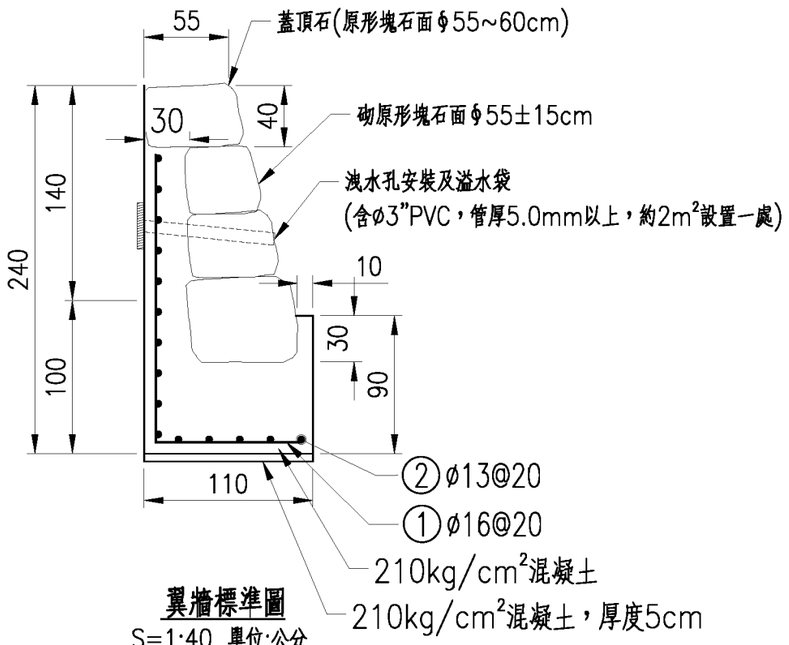

翼牆標準圖

S=1:40 單位:公分

註：1.版橋#2翼牆依現地調整插入角度及長度
2.與版橋#2交界處，鋼筋應連續延伸。

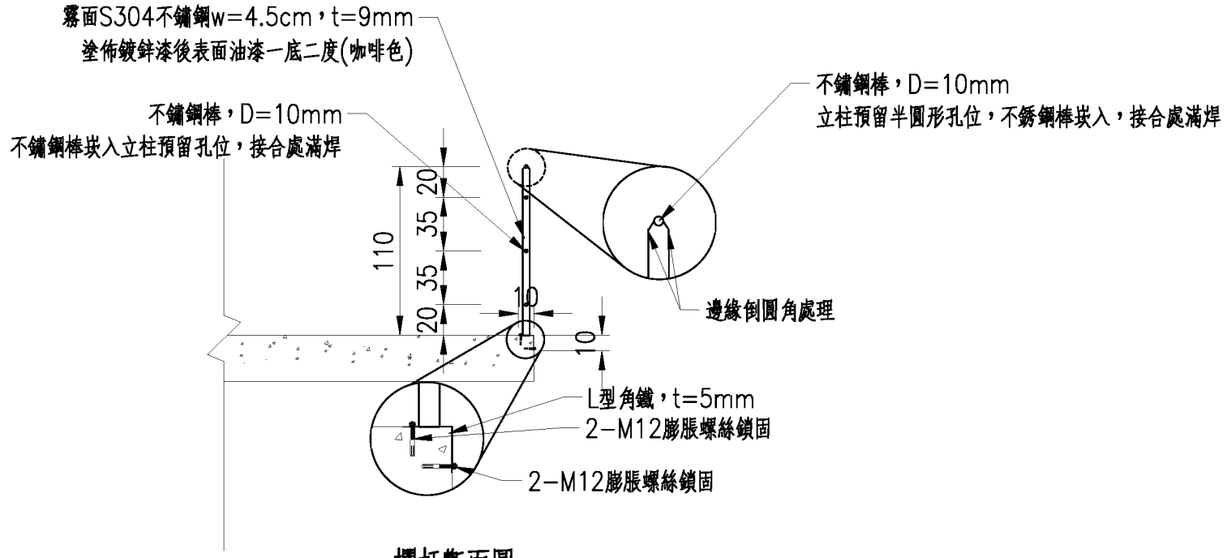

欄杆斷面圖

S=1:40 單位:公分

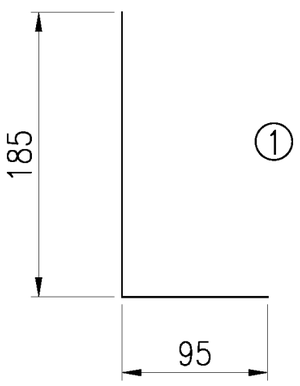

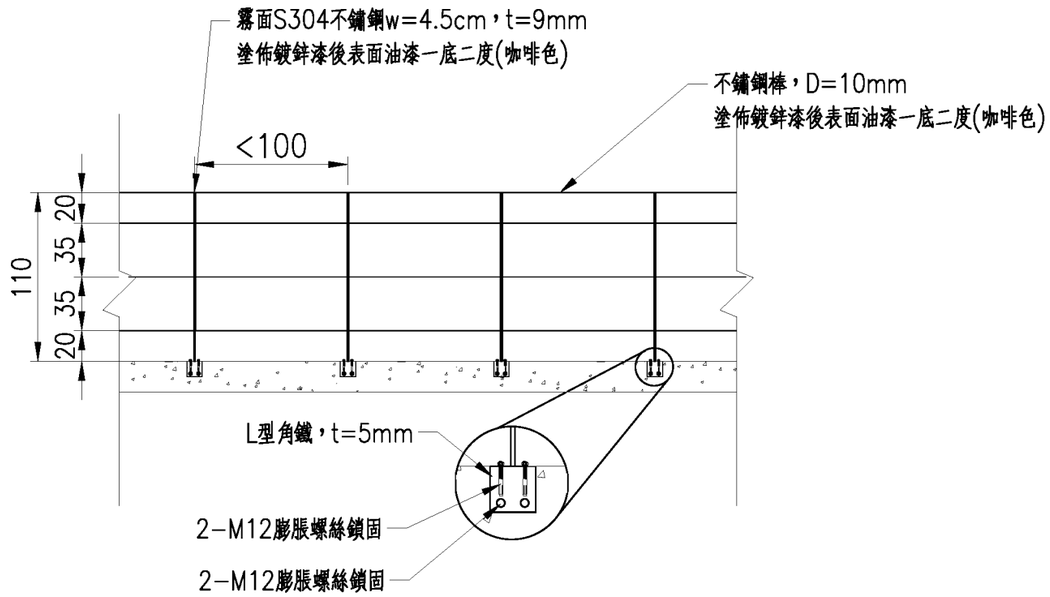

欄杆立面圖

S=1:40 單位:公分

臺北市政府工務局大地工程處	工程名稱: 111年度臺北市山坡地溪溝改善及設施維護工程	開巨技術顧問有限公司	繪圖	李鴻鈞	審核	陳品之	圖名	新建版橋欄杆及翼牆詳圖	圖號	D-01-21	頁碼	第 頁
			設計	葉竑蔚	核准	王存欵						共 頁
			日期	111.02								

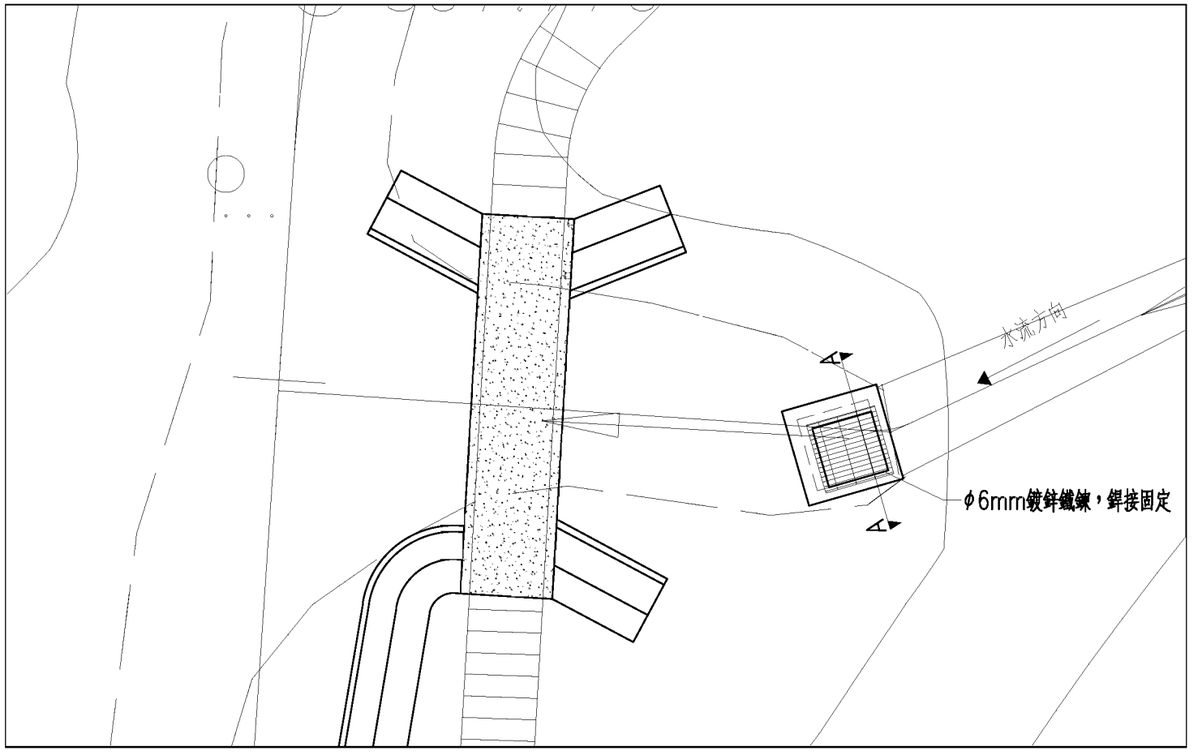

竪井平面圖

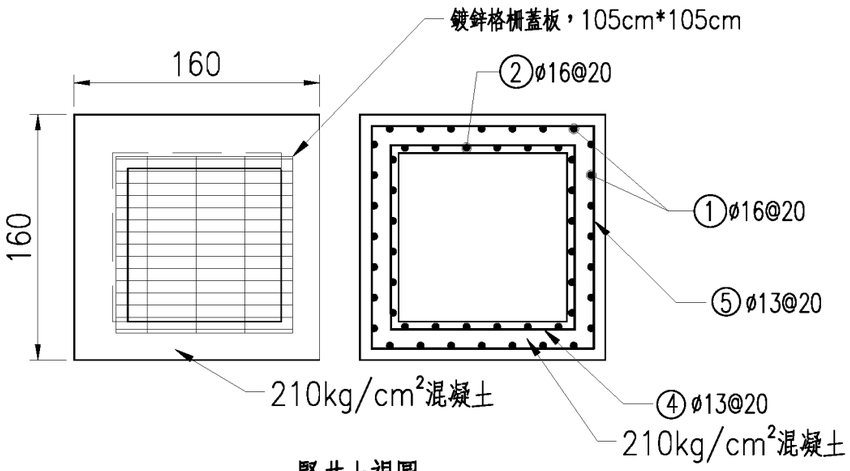

竪井上視圖

S=1:40 單位:公分

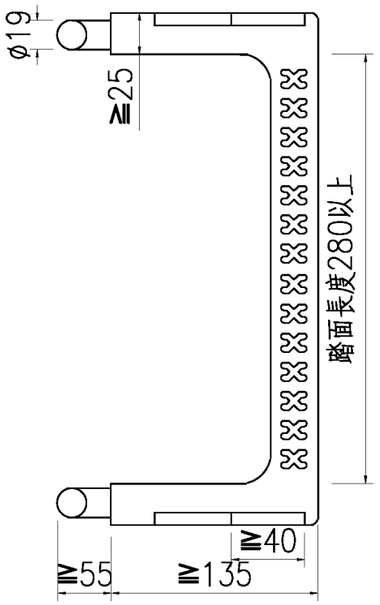

場鑄塑膠包覆人孔踏步平面圖

S：N.T.S. 單位：公釐

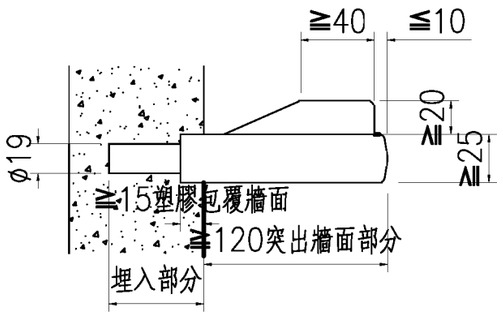

場鑄塑膠包覆人孔踏步側視圖

S：N.T.S. 單位：公釐

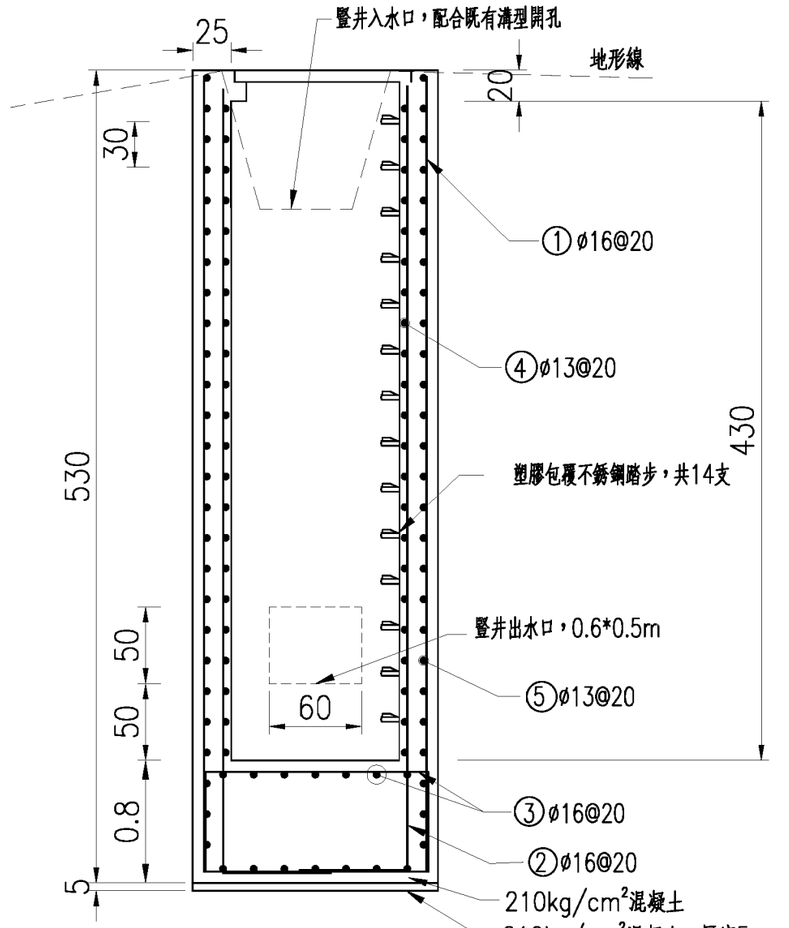

竪井A—A斷面圖

S=1:40 單位:公分

臺北市政府工務局大地工程處	工程名稱: 111年度臺北市山坡地溪溝改善及設施維護工程	開巨技術顧問有限公司	繪圖	李鴻鈞	審核	陳品之	圖名	竪井詳圖	圖號	D-01-22	頁碼	第 頁
			設計	葉竑蔚	核准	王存欵						共 頁
			日期	111.02								

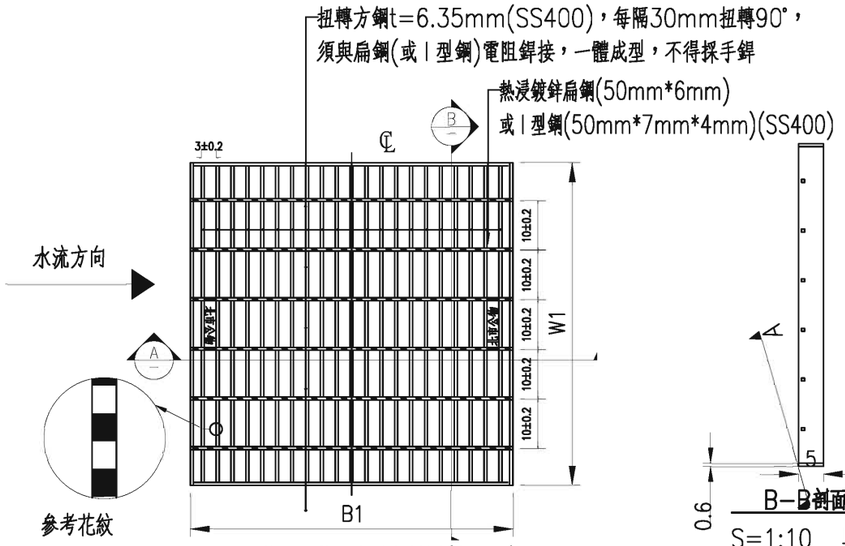

熱浸鍍鋅框座及蓋詳圖(蓋正面)

S=1:10　單位:cm

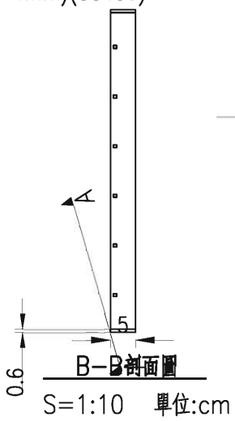

B-B剖面圖

S=1:10　單位:cm

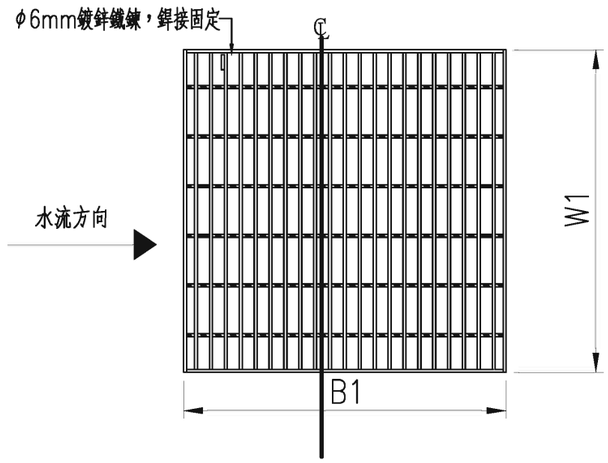

格柵蓋平面圖(蓋背面)

S=1:10　單位:cm

止滑花紋鍍鋅格柵框蓋(集水井)

(資料來源:攝於北投區行義路300巷)

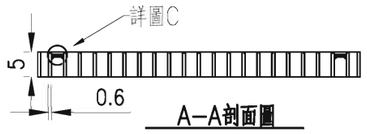

A-A剖面圖

S=1:10　單位:cm

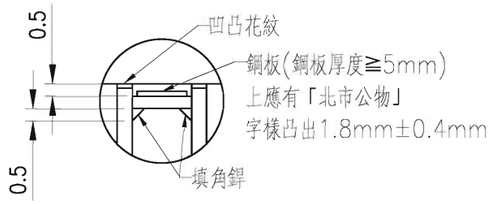

詳圖C

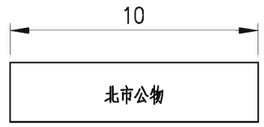

凸字陽刻字樣詳圖

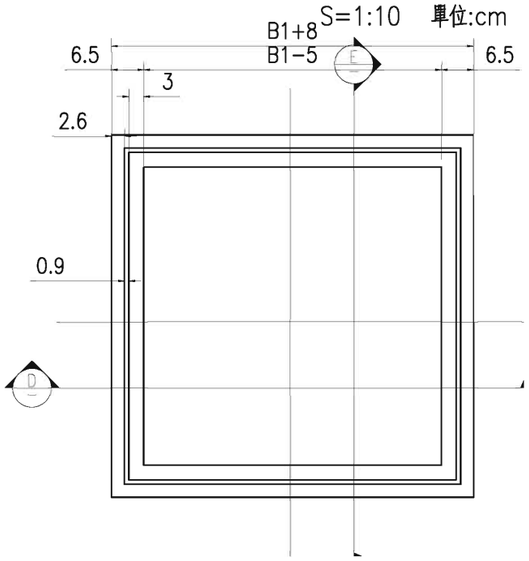

熱浸鍍鋅框座詳圖

S=1:10　單位:cm

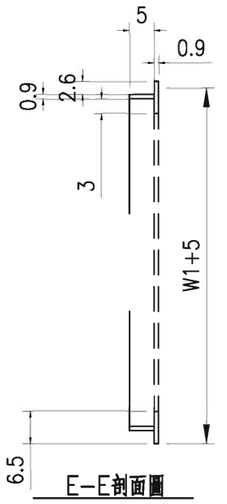

E-E剖面圖

S=1:10　單位:cm

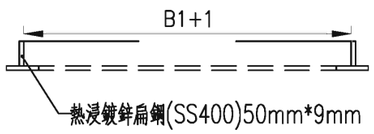

D-D剖面圖

S=1:10　單位:cm

說明：

一、格柵蓋與車輛接觸面應有止滑凹凸花紋(圖中花紋僅供參考)。
紋路應凸出凹面1.8mm±0.4mm。

二、鋼板上應有「北市公物」字樣凸出1.8mm±0.4mm，字高約2cm，
字體為標楷體。

一、適用範圍：山區道路路側溝及集水井之格柵框之規格及固鎖方式。

二、材　料規格及檢　驗規範：

1.使用材料為SS400之扁鋼、I型鋼等(慣性矩≧6.25cm　)或其它經設計單位審核認定為同等品之材料。

2.材質檢驗：

名　稱	檢驗項目	依據之標準	規範之要求	頻率
SS400之扁鋼、I型鋼	抗拉強度	400~510N/mm²	CNS 2473	1.免驗下限規定：數量未達20塊時，免送驗。 2.抽驗(如契約另有規定者，得依其規定)： (1)數量達20~100塊檢驗1塊。 (2)數量超過100塊時，每100塊加驗1塊。 (3)免驗部分需由承包商及製造商開具品質保證書(保固)及自行檢驗紀錄表，並出具工廠登記證影本。
	伸長率	17%以上	CNS 2473	
	鍍鋅量	600g/m²以上	CNS 1247 3.2.4節規定施行之	

三、施工重點：

1.承包商應配合設計圖之規定及現場施工之狀況，先確認所有管線開孔及埋設物的位置，並整合所有鋪面之材料、高程、尺寸等資料後，繪製成施工製造圖，送工程司核可後方可備料製作。

2.應配合最後之表面裝修高程調整框座之左、右及前、後水平度，並注意框座接合處之高低差。

3.電銲工作應盡量在工廠施銲，工地銲接減至最少。

臺北市政府工務局大地工程處	工程名稱: 111年度臺北市山坡地溪溝改善及設施維護工程	開巨技術顧問有限公司	繪圖 李鴻鈞 / 設計 葉竑蔚 / 日期 111.02	審核 陳品之 / 核准 王存欵	圖名	鍍鋅格柵蓋板詳圖	圖號	D-01-23	頁碼	第　頁 / 共　頁

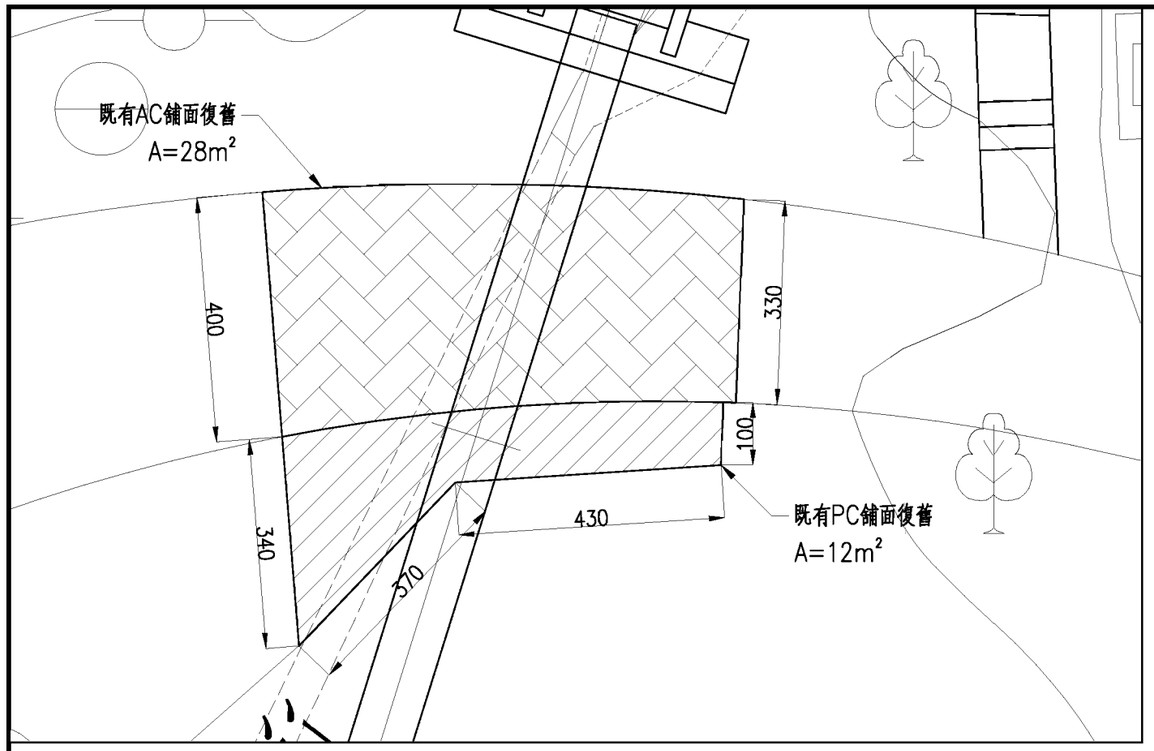

AC、PC路面路面復舊平面圖

NTS.　單位:cm

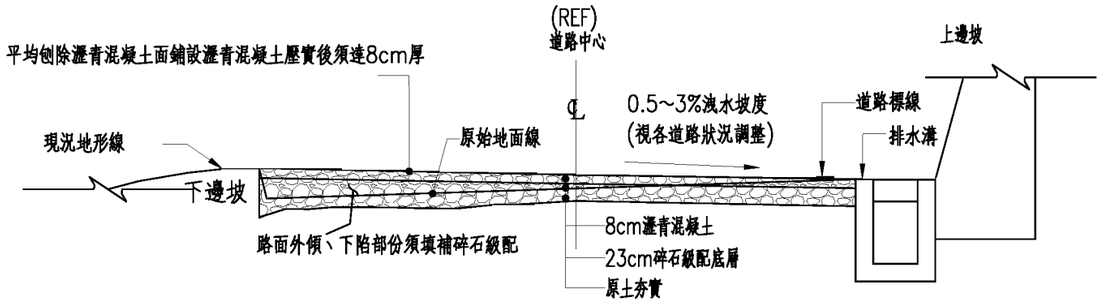

道路全斷面刨除重鋪示意圖(路側有平緩邊坡)

NTS.　單位:cm

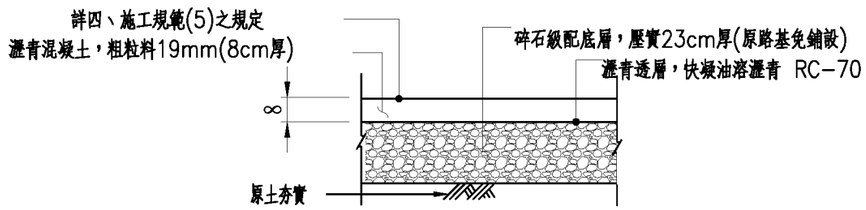

8cm瀝青混凝土路基斷面圖

NTS.　單位:cm

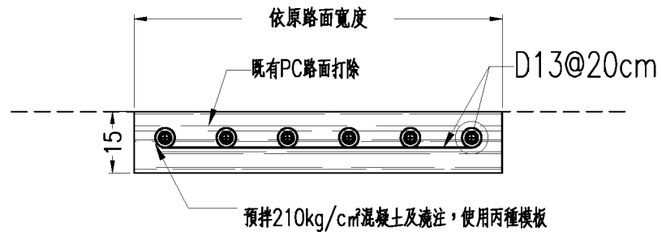

PC路面復舊詳圖

SCALE：N.T.S　單位：公分

一、適用範圍：既有山區道路全斷面或半車道鋪面及路基改善。

二、設計原則：

1.道路銑鋪以粗粒料19mm($\frac{3}{4}$")瀝青混凝土鋪築　爲原則，若遇鋪築(裝)機無法辦理之點位，則以細粒料9.5mm($\frac{3}{8}$")瀝青混凝土辦理。

2.若遇道路坑洞等道路緊急案件，則先採細粒料　9.5mm($\frac{3}{8}$")瀝青混凝土或瀝青土進行緊急修補，後續自檢驗路況辦理整體改善爲原則。

3.依現場工程司判斷有路基不良需進行路基改善之路　面，須進行路面試挖，以確認改善深度及方式。

4.山區道路以直接加鋪爲原則。

三、材料規格及檢驗規範：

1.除契約另有規定　或工程司另有指定者外，瀝青混凝土及粹石級配材料規格及檢驗規範依圖R00－4辦理。

2.道路全斷面刨除重鋪，進行路面試挖以判斷刨除銑鋪深度及方式。

四、施工重點：

1.瀝青混凝土鋪面(臺北市施工規範第02742章　瀝青混凝土鋪面)

(1)熱拌瀝青混凝土溫度不得低於120℃且不　得高於163℃。

(2)瀝青混凝土應於晴天及施工地點之氣溫在10℃以上，且鋪築面乾燥無積水現象時，方可鋪築，清掃寬度至少應較路面鋪築寬度每邊各多30cm。

(3)瀝青混凝土路面分層鋪築時，其各層縱橫接縫，不得築在同一垂直面上，縱向接縫至少應相距　15cm，橫向接縫至少應相距　60cm。

(4)瀝青混凝土滾壓時，壓路機之後輪應伸出邊緣5~10cm。

(5)每層瀝青混凝土鋪面混合　料之壓實厚度以不超過5cm爲原則。但施工地點及施工機械性能可達路面加厚鋪築之平坦度及壓密度要求　者，一次鋪築厚度可爲8cm，　最大不得超過10cm，且壓實度須達95%以上。

2.透層(臺北市施工規範第02745章　瀝青透層)

(1)原則上應使用壓力瀝青撒佈機　（如經工程司許可，得採用手壓噴油機）進行施工，須能將瀝青材料在等溫及均勻壓力之下均勻撒佈，　且在瀝青使用量0.25~4.0L/m²之範圍內能迅速而準確地控制其撒佈量者，其實際撒佈量與規定使用量間之偏差，應控制在　[0.1L/m²]之許可差內。

(2)中凝油溶瀝　青（MC－70）之使用量約爲0.9~1.4L/m²。

3.黏層(臺北市施工規範第02747章　瀝青黏層)

(1)原則上應使用壓力瀝青撒佈機進行施工，惟應能將瀝青材料在等溫及均勻壓力之下均勻撒佈，且在瀝青使用量0.25~4.0L/m²之範圍內能迅速而準確地控制其撒佈量，其實際撒佈量與規定使用量間之偏差，應　能控　制在[0.1L/m²]　可，得採用手壓噴油機。

(2)兩層瀝青混凝土間若爲連續鋪築或前一層鋪築後24小時內未開放交通，且表面維　持乾淨　時，得免噴灑黏層。

4.級配粒料底層(臺北市施工規範第02726章　級配粒料底層)

(1)每層壓實度視滾壓機具之能量而異，除契約圖　說另有規定或工程司核准外，每層最大壓實厚度以不超過15cm爲原則，但如使用震動壓路機滾壓時，每層壓實後厚度可增爲20cm。（通常鬆鋪厚度約爲壓實厚度之1.3倍），及最小壓實厚度不得小於粒料最大　標稱尺度之2倍。

臺北市政府工務局大地工程處	工程名稱: 111年度臺北市山坡地溪溝改善及設施維護工程	開巨技術顧問有限公司	繪圖	李鴻鈞	審核	陳品之	圖名	AC道路及PC道路復舊詳圖	圖號	D-01-24	頁碼	第　頁
			設計	葉姑蔚	核准	王存欵						共　頁
			日期	111.02								

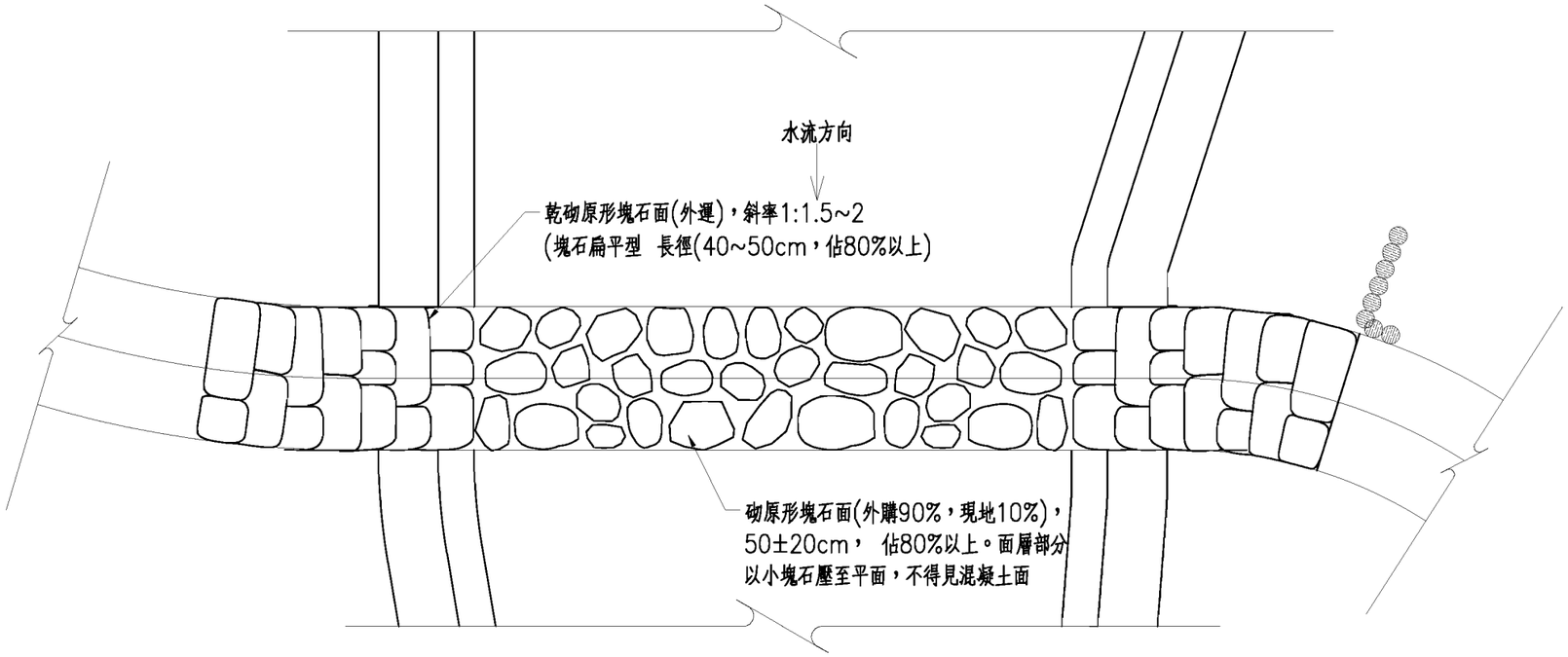

過溪步道#1平面圖
S：1/50 單位：公分

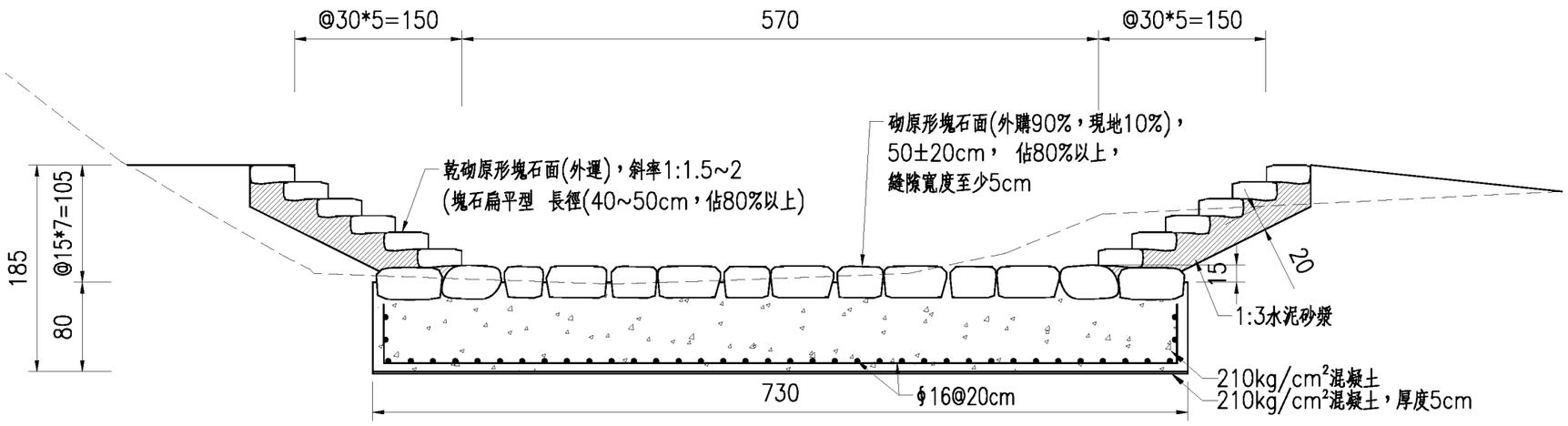

過溪步道#1立面圖
S：1/50 單位：公分

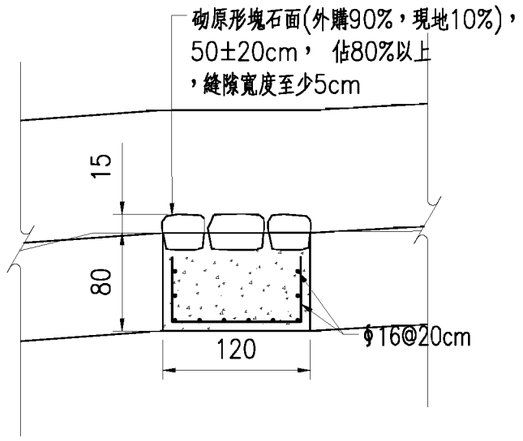

過溪步道#1縱斷面圖
S：1/50 單位：公分

臺北市政府工務局大地工程處	工程名稱: 111年度臺北市山坡地溪溝改善及設施維護工程	開巨技術顧問有限公司	繪圖	李鴻鈞	審核	陳品之	圖名	過溪步道#1詳圖	圖號	D-01-25	頁碼	第 頁
			設計	葉城蔚	核准	王存欵						共 頁
			日期	111.02								

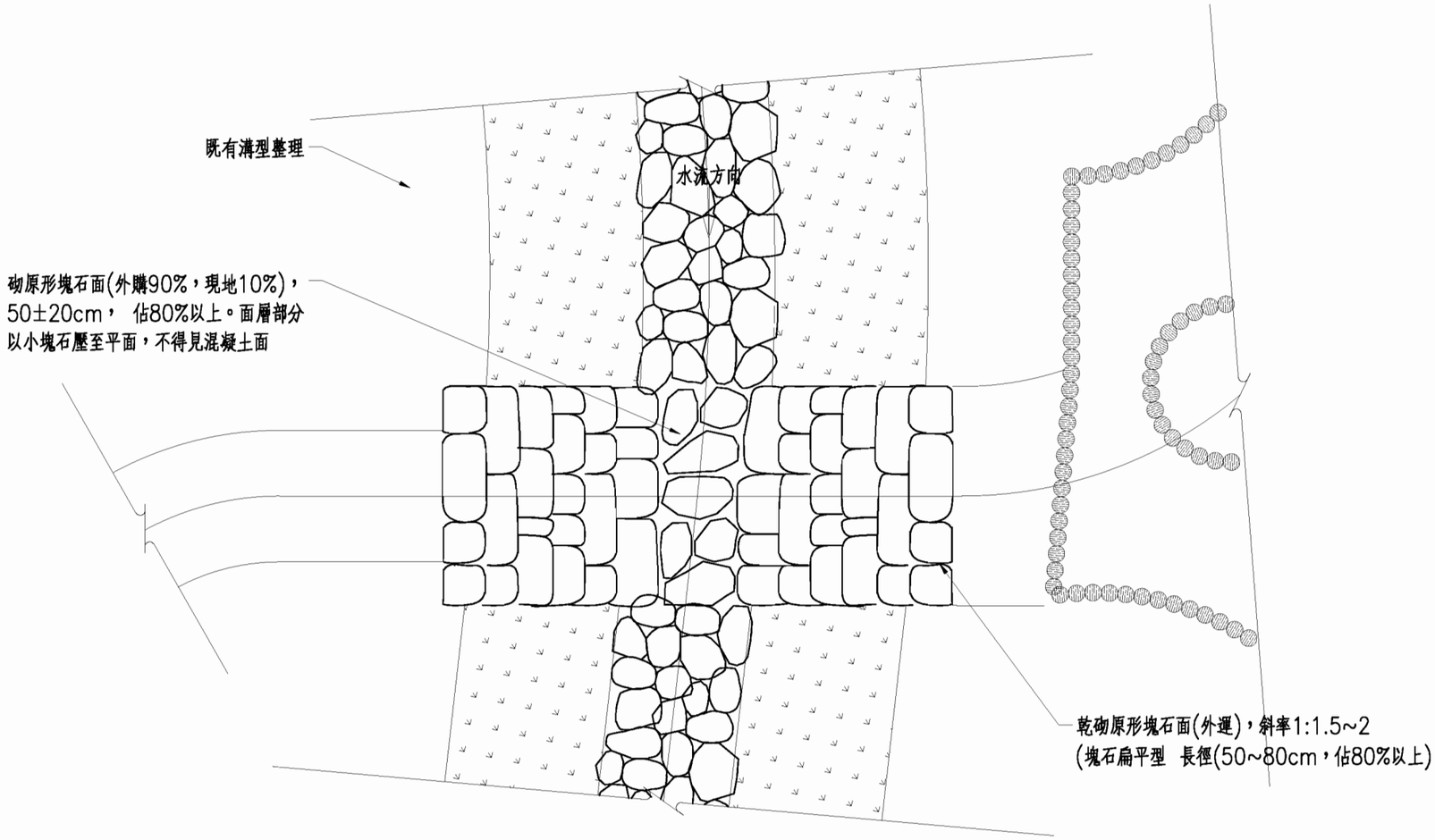

過溪步道#2平面圖

S：1/50 單位：公分

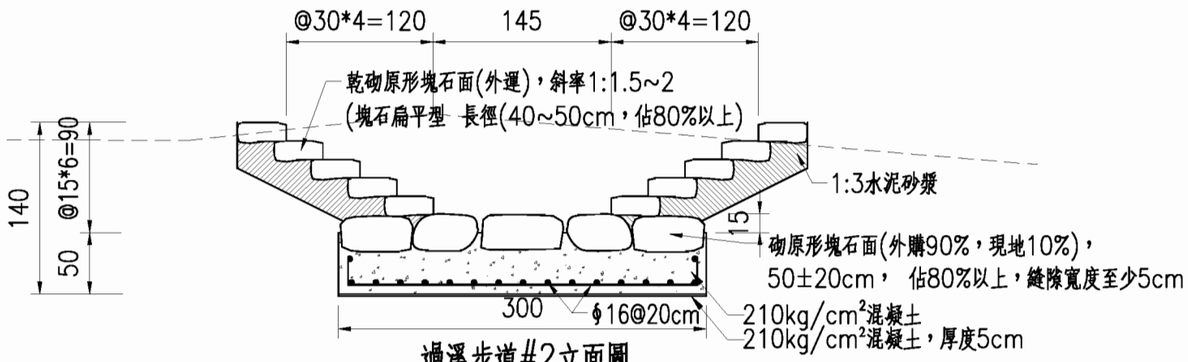

過溪步道#2立面圖

S：1/50 單位：公分

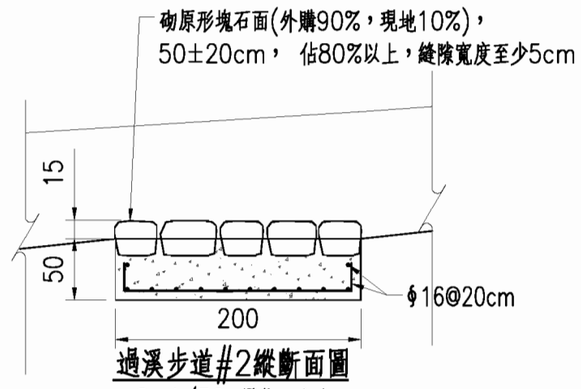

過溪步道#2縱斷面圖

S：1/50 單位：公分

臺北市政府工務局大地工程處	工程名稱: 111年度臺北市山坡地溪溝改善及設施維護工程	開巨技術顧問有限公司	繪圖	李鴻鈞	審核	陳品之	圖名	過溪步道#2詳圖	圖號	D-01-26	頁碼	第 頁
			設計	葉竑蔚	核准	王存歆						共 頁
			日期	111.02								

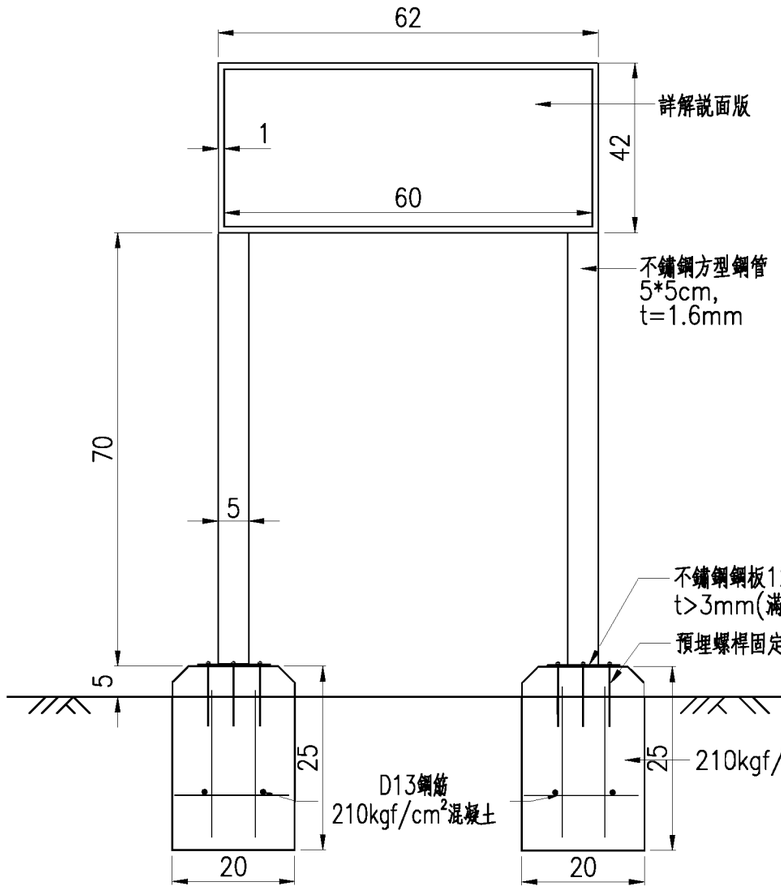

解說面版正視圖
S:N.T.S. 單位：公分

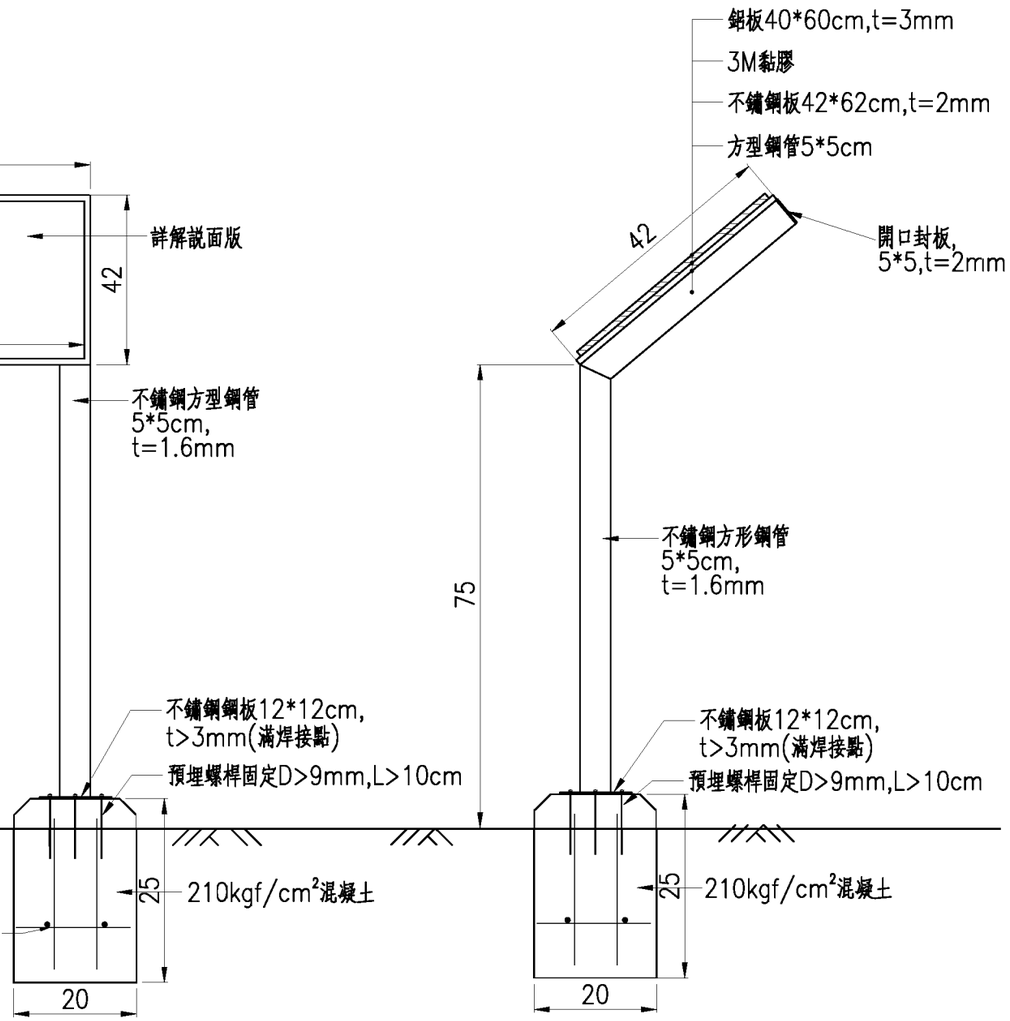

解說面版側視圖
S:N.T.S. 單位：公分

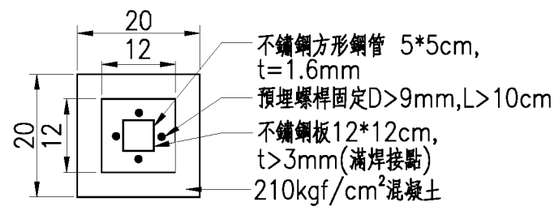

基座上視圖
S:N.T.S. 單位：公分

附註：
1.請施工廠商於施工前提送意象面板圖樣至甲方及監造單位審查,核可後方得施做。
2.所有鋼板邊緣需倒(圓)角處理,不得有危險接觸面。
3.面板表面著蝕刻填色後上金油，施工前提送塗料色卡至甲方及監造單位審查,核可後方得施做。
4.面板固定前位置需經甲方及監造單位確認。
5.面板圖樣可依比例調整。
6.本案施做尺寸以2%為誤差容許範圍。

臺北市政府工務局大地工程處	工程名稱: 111年度臺北市山坡地溪溝改善及設施維護工程	開巨技術顧問有限公司	繪圖	李鴻鈞	審核	陳品之	圖名	解說牌詳圖	圖號	D-01-27	頁碼	第 頁
			設計	葉竑蔚	核准	王存欵						共 頁
			日期	111.02								

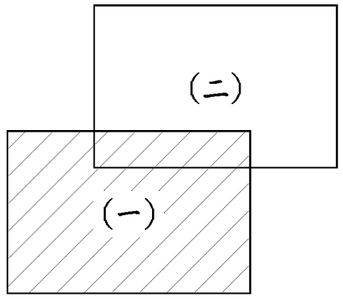

圖例圖層表

KPT－控制點	JA01 243.756
98120－高程點	×188.66
95903－溝底高程點	×(242.77)
SSTTEXT－隱藏高程點	
95153－水流方向	
93909－AC路面	AC
91940－溝壁鷹列位置	
93593－水塔	
93910－PC路面	PC
96914－路燈	
96922－電信設備	
96913－電力桿	
98111－計曲線	
98112－首曲線	
98233－岩盤	
95111－小土溝	
93261－壘石牆	
95134－土坎	
95119－暗溝	
95118－明溝	
94432－管涵函管	
95139－卵石擋土牆	
95144－RC擋土牆	
94213－道路	
97924－結構線	
97923－溝底線	
97922－架空結構	
93120－建築中房屋	

控制點成果表

點號	N	E	Z
JA01	2762395.919	308960.440	243.756
JA02	2762390.874	308928.661	239.827
JA03	2762453.941	308846.936	233.317
JA04	2762454.242	308868.821	233.276
JA05	2762462.801	308874.322	227.330
JA06	2762470.265	308923.659	211.530
JA07	2762476.663	308948.940	210.399
JA08	2762450.536	308929.821	216.769
JA09	2762496.489	308941.718	205.718
JA10	2762502.358	308955.214	202.583
JA11	2762545.394	308978.906	195.631
JA12	2762565.562	309000.339	191.739
JA13	2762597.435	309015.161	185.997
JA14	2762626.673	309036.507	178.358
JA15	2762613.214	309028.970	180.464
JA16	2762604.109	309043.401	184.414
JA17	2762586.080	309064.825	194.624
JA18	2762581.137	309072.214	199.829

備註：本圖係北市府市有土地界圖之坐標(TWD97)系統作業檢核測

臺北市政府工務局大地工程處	工程名稱: 111年度臺北市山坡地溪溝改善及設施維護工程	開巨技術顧問有限公司	繪圖	李鴻鈞	審核	陳品之	圖名	文山區指南溪溪溝整治工程現況測量圖(一)	圖號	P-02-01	頁碼	第 頁 共 頁
			設計	葉竑蔚	核准	王存欽						
			日期	111.02								

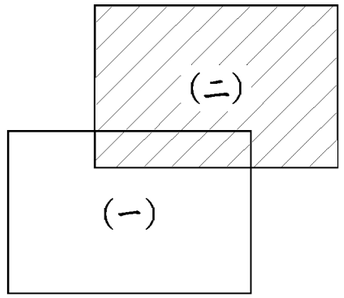

SCALE=1：600
單位：公尺

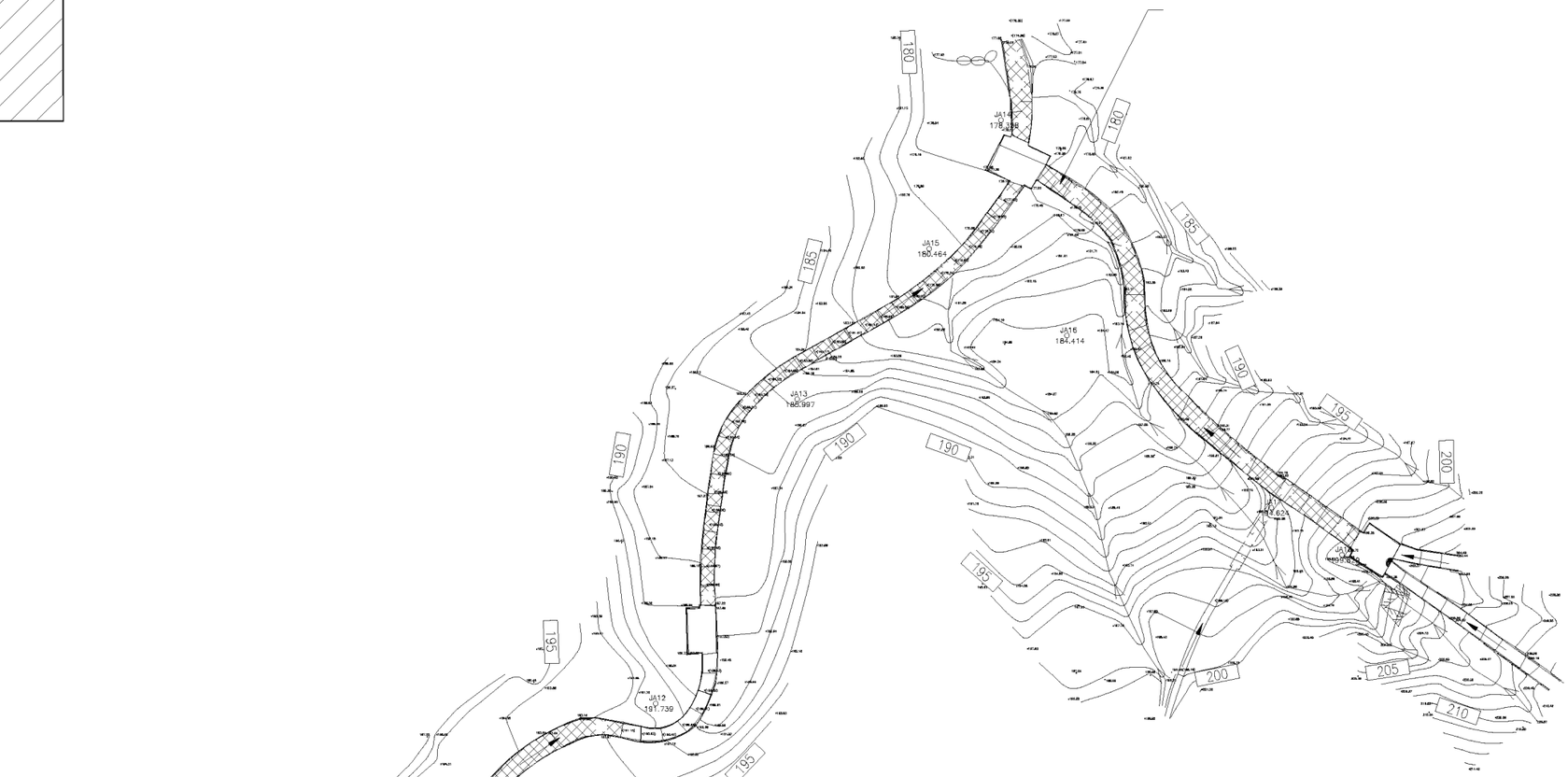

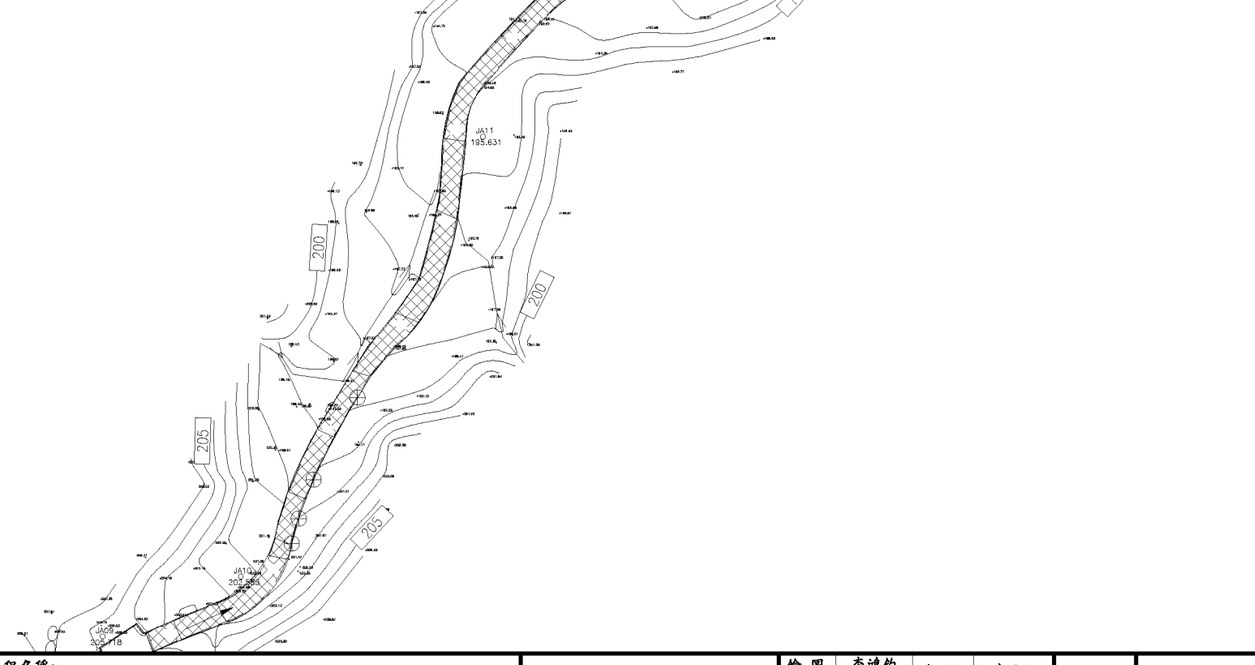

圖例圖層表

KPT－控制點	JA01 243.756
98120－高程點	×188.66
95903－溝底高程點	×(242.77)
SSTTEXT－隱藏高程點	
95153－水流方向	
93909－AC路面	AC
91940－溝壁龜列位置	
93593－水塔	
93910－PC路面	PC
96914－路燈	
96922－電信設備	
96913－電力桿	
98111－計曲線	
98112－首曲線	
98233－岩盤	
95111－小土溝	
93261－疊石牆	
95134－土坎	
95119－暗溝	
95118－明溝	
94432－管涵函管	
95139－卵石擋土牆	
95144－RC擋土牆	
94213－道路	
97924－結構線	
97923－溝底線	
97922－架空結構	
93120－建築中房屋	

控制點成果表

點號	N	E	Z
JA01	2762395.919	308960.440	243.756
JA02	2762390.874	308928.661	239.827
JA03	2762453.941	308846.936	233.317
JA04	2762454.242	308868.821	233.276
JA05	2762462.801	308874.322	227.330
JA06	2762470.265	308923.659	211.530
JA07	2762476.663	308948.940	210.399
JA08	2762450.536	308929.821	216.769
JA09	2762496.489	308941.718	205.718
JA10	2762502.358	308955.214	202.583
JA11	2762545.394	308978.906	195.631
JA12	2762565.562	309000.339	191.739
JA13	2762597.435	309015.161	185.997
JA14	2762626.673	309036.507	178.358
JA15	2762613.214	309028.970	180.464
JA16	2762604.109	309043.401	184.414
JA17	2762586.080	309064.825	194.624
JA18	2762581.137	309072.214	199.829

備註：本圖分土地使用管理法定地籍圖之坐標(TWD97)系統與本次測量

臺北市政府工務局大地工程處	工程名稱: 111年度臺北市山坡地溪溝改善及設施維護工程	開巨技術顧問有限公司	繪圖	李鴻鈞	審核	陳品之	圖名	文山區指南溪溪溝整治工程現況測量圖(二)	圖號	P-02-02	頁碼	第 頁 共 頁
			設計	葉城蔚	核准	王存欵						
			日期	111.02								

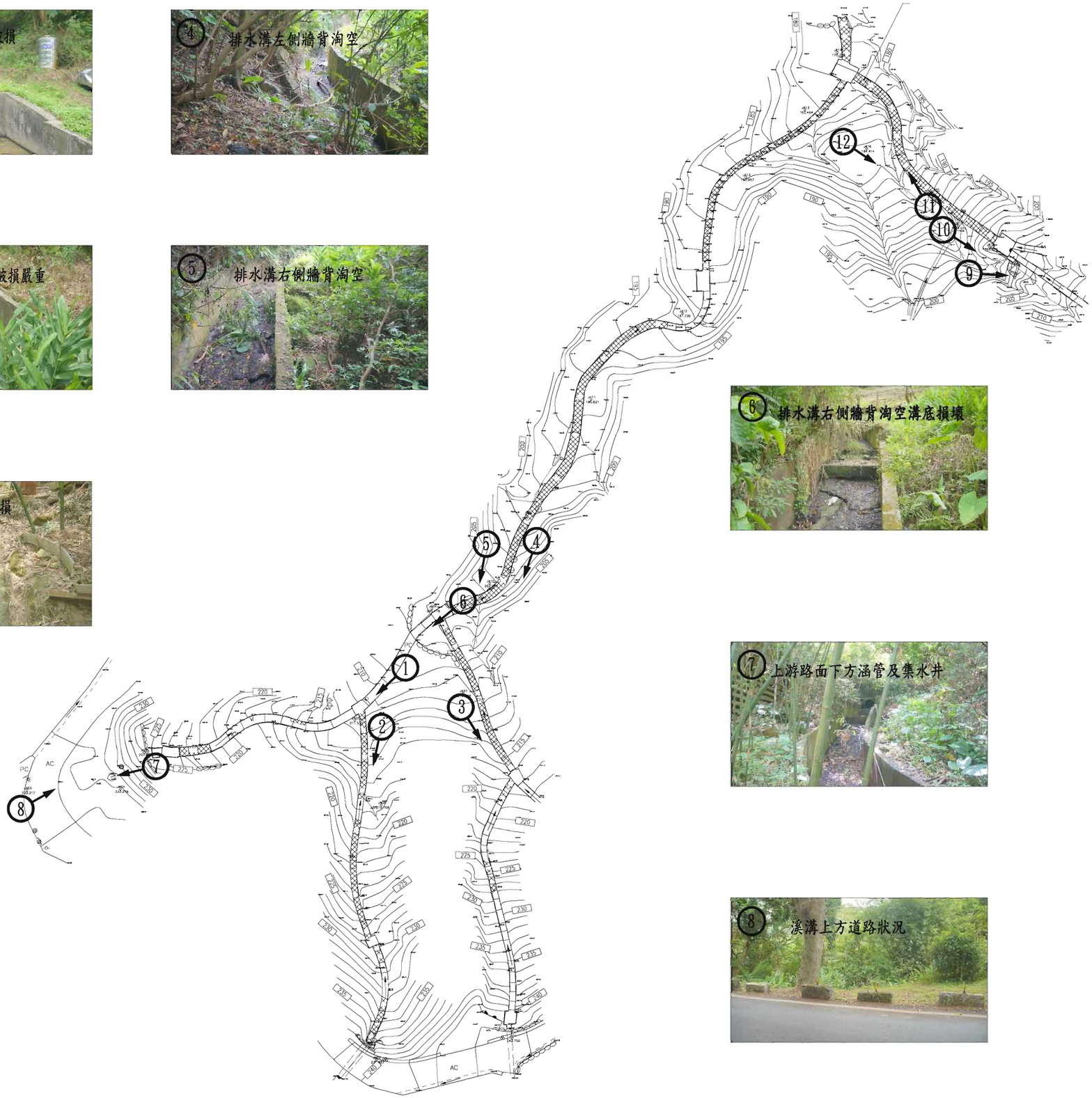

臺北市政府工務局大地工程處	工程名稱: 111年度臺北市山坡地溪溝改善及設施維護工程	開巨技術顧問有限公司	繪圖	李鴻鈞	審核	陳品之	圖名	文山區指南溪溪溝整治工程現況照片圖	圖號	P-02-03	頁碼	第 頁
			設計	葉竑蔚	核准	王存歆						共 頁
			日期	111.02								

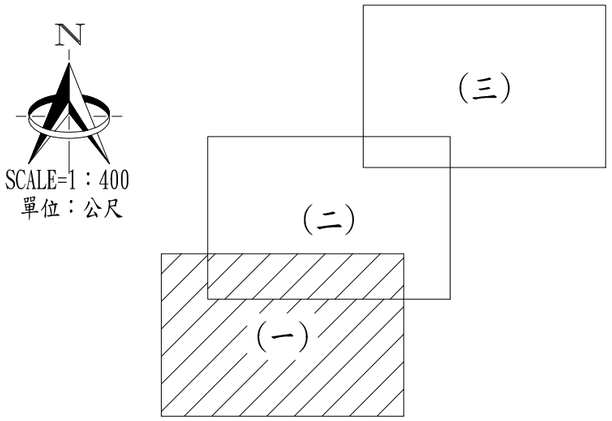

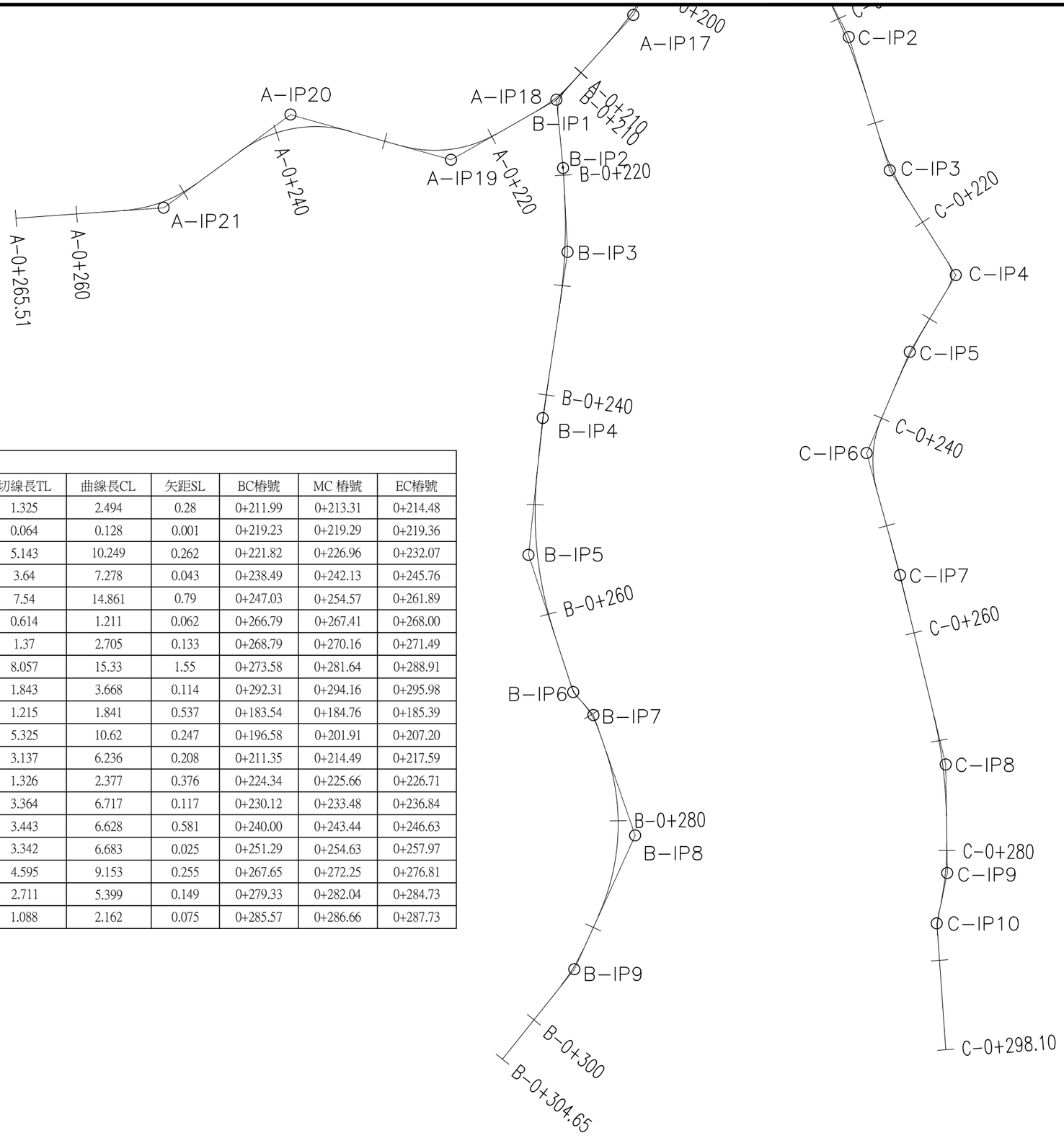

IP資料表

編號	縱座標N	橫座標E	半徑	角度差值	弦長	切線長TL	曲線長CL	矢距SL	BC樁號	MC 樁號	EC樁號
B-IP1	2762473.38	308925.2185	2.992	47.7560 (d)	2.422	1.325	2.494	0.28	0+211.99	0+213.31	0+214.48
B-IP2	2762467.272	308925.8152	2.992	2.4567 (d)	0.128	0.064	0.128	0.001	0+219.23	0+219.29	0+219.36
B-IP3	2762459.614	308926.233	50.294	11.6765 (d)	10.232	5.143	10.249	0.262	0+221.82	0+226.96	0+232.07
B-IP4	2762444.583	308923.9722	155.68	2.6785 (d)	7.277	3.64	7.278	0.043	0+238.49	0+242.13	0+245.76
B-IP5	2762432.205	308922.6985	35.575	23.9343 (d)	14.753	7.54	14.861	0.79	0+247.03	0+254.57	0+261.89
B-IP6	2762419.789	308926.7467	2.992	23.1829 (d)	1.202	0.614	1.211	0.062	0+266.79	0+267.41	0+268.00
B-IP7	2762417.708	308928.5716	7.007	22.1216 (d)	2.688	1.37	2.705	0.133	0+268.79	0+270.16	0+271.49
B-IP8	2762406.827	308932.3439	20.165	43.5603 (d)	14.964	8.057	15.33	1.55	0+273.58	0+281.64	0+288.91
B-IP9	2762394.72	308926.8419	14.781	14.2173 (d)	3.658	1.843	3.668	0.114	0+292.31	0+294.16	0+295.98
C-IP1	2762494.771	308943.4472	1.106	95.3517 (d)	1.636	1.215	1.841	0.537	0+183.54	0+184.76	0+185.39
C-IP2	2762479.062	308951.6844	57.346	10.6109 (d)	10.605	5.325	10.62	0.247	0+196.58	0+201.91	0+207.20
C-IP3	2762467.009	308955.3837	23.527	15.1875 (d)	6.218	3.137	6.236	0.208	0+211.35	0+214.49	0+217.59
C-IP4	2762457.526	308961.3666	2.153	63.2533 (d)	2.258	1.326	2.377	0.376	0+224.34	0+225.66	0+226.71
C-IP5	2762450.585	308957.1954	48.164	7.9908 (d)	6.712	3.364	6.717	0.117	0+230.12	0+233.48	0+236.84
C-IP6	2762441.409	308953.2977	9.914	38.3057 (d)	6.505	3.443	6.628	0.581	0+240.00	0+243.44	0+246.63
C-IP7	2762430.369	308956.3162	220.63	1.7354 (d)	6.682	3.342	6.683	0.025	0+251.29	0+254.63	0+257.97
C-IP8	2762413.24	308960.4463	41.276	12.7053 (d)	9.134	4.595	9.153	0.255	0+267.65	0+272.25	0+276.81
C-IP9	2762403.416	308960.5922	24.529	12.6121 (d)	5.388	2.711	5.399	0.149	0+279.33	0+282.04	0+284.73
C-IP10	2762398.868	308959.6453	7.83	15.8188 (d)	2.155	1.088	2.162	0.075	0+285.57	0+286.66	0+287.73

臺北市政府工務局大地工程處	工程名稱: 111年度臺北市山坡地溪溝改善及設施維護工程	開巨技術顧問有限公司	繪圖	李鴻鈞	審核	陳品之	圖名	文山區指南溪溪溝整治工放樣樁位圖(一)	圖號	P-02-04	頁碼	第 頁
			設計	葉竑蔚	核准	王存欽						共 頁
			日期	111.02								

IP資料表											
編號	縱座標N	橫座標E	半徑	角度差值	弦長	切線長TL	曲線長CL	矢距SL	BC樁號	MC 樁號	EC樁號
A-IP1	2762621.269	309039.0625	6.03	40.3379 (d)	4.158	2.215	4.245	0.394	0+008.86	0+011.07	0+013.10
A-IP2	2762609.981	309030.5862	30.608	23.4570 (d)	12.444	6.355	12.531	0.653	0+018.65	0+025.01	0+031.18
A-IP3	2762599.674	309012.4721	12.06	16.9446 (d)	3.554	1.796	3.567	0.133	0+043.87	0+045.67	0+047.44
A-IP4	2762594.512	309007.5877	11.455	34.8427 (d)	6.859	3.594	6.966	0.551	0+049.16	0+052.75	0+056.12
A-IP5	2762584.975	309006.1499	114.214	4.5241 (d)	9.016	4.512	9.018	0.089	0+057.66	0+062.17	0+066.68
A-IP6	2762578.88	309005.7185	28.004	6.1079 (d)	2.984	1.494	2.985	0.04	0+066.78	0+068.28	0+069.77
A-IP7	2762566.683	309006.1569	9.316	42.9088 (d)	6.815	3.661	6.977	0.694	0+076.82	0+080.48	0+083.79
A-IP8	2762561.895	309002.0166	4.343	57.6422 (d)	4.188	2.39	4.37	0.614	0+084.07	0+086.46	0+088.44
A-IP9	2762563.592	308990.6525	9.681	53.2904 (d)	8.683	4.857	9.004	1.15	0+092.69	0+097.54	0+101.69
A-IP10	2762549.957	308976.9206	7.848	38.3753 (d)	5.159	2.731	5.256	0.462	0+113.45	0+116.18	0+118.71
A-IP11	2762531.701	308974.7351	21.421	33.0145 (d)	12.173	6.348	12.343	0.921	0+128.02	0+134.36	0+140.36
A-IP12	2762522.248	308966.8478	51.207	9.6626 (d)	8.626	4.328	8.636	0.183	0+141.99	0+146.32	0+150.63
A-IP13	2762512.773	308961.3383	33.64	13.8853 (d)	8.132	4.096	8.152	0.248	0+153.17	0+157.26	0+161.32
A-IP14	2762500.662	308957.7984	9.083	51.3865 (d)	7.876	4.37	8.146	0.997	0+165.47	0+169.84	0+173.62
A-IP15	2762493.977	308941.5131	4.081	17.9367 (d)	1.272	0.644	1.278	0.051	0+186.21	0+186.85	0+187.48
A-IP16	2762490.253	308937.1152	12.173	21.4779 (d)	4.536	2.309	4.563	0.217	0+190.29	0+192.60	0+194.86
A-IP17	2762481.049	308932.1666	29.221	13.9114 (d)	7.077	3.565	7.095	0.217	0+199.43	0+203.00	0+206.53
A-IP18	2762473.38	308925.2185	12.742	18.2090 (d)	4.033	2.042	4.05	0.163	0+211.27	0+213.31	0+215.32
A-IP19	2762467.958	308915.6804	11.231	45.3089 (d)	8.652	4.688	8.881	0.939	0+219.56	0+224.25	0+228.44
A-IP20	2762472.041	308901.1484	11.571	51.9949 (d)	10.144	5.643	10.5	1.303	0+233.21	0+238.85	0+243.71
A-IP21	2762463.615	308889.6776	12.562	32.2531 (d)	6.978	3.632	7.071	0.515	0+248.66	0+252.30	0+255.74

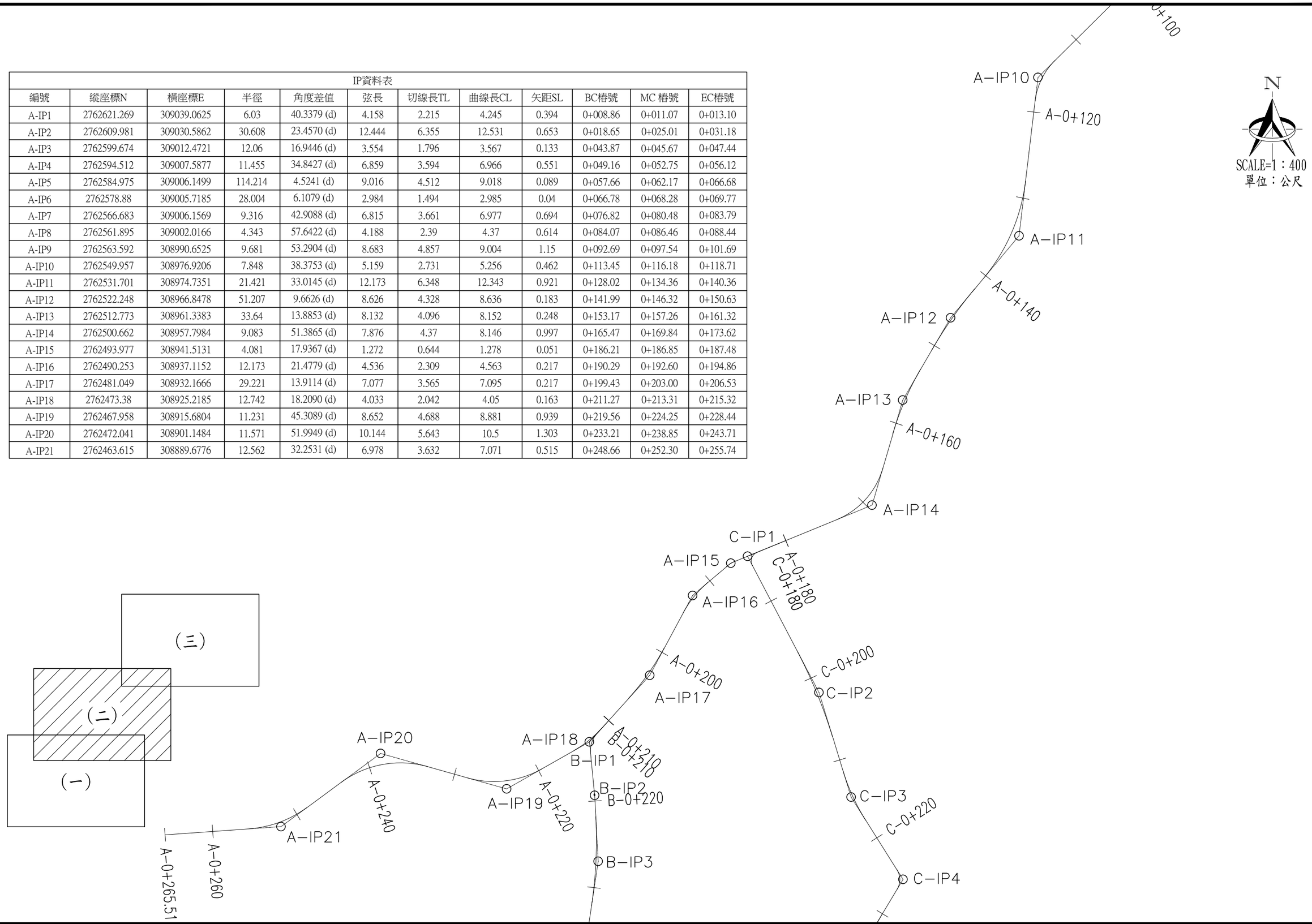

臺北市政府工務局大地工程處	工程名稱: 111年度臺北市山坡地溪溝改善及設施維護工程	開巨技術顧問有限公司	繪圖	李鴻鈞	審核	陳品之	圖名	文山區指南溪溪溝整治工程放樣樁位圖(二)	圖號	P-02-05	頁碼	第 頁
			設計	葉竑蔚	核准	王存欽						共 頁
			日期	111.02								

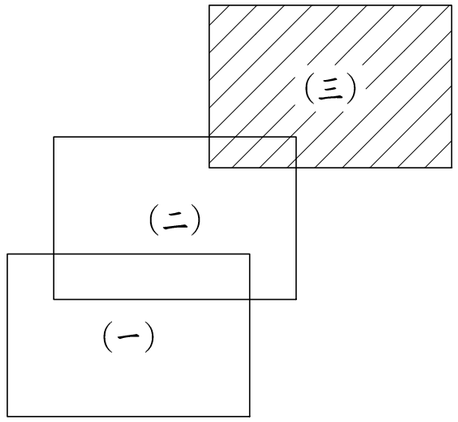

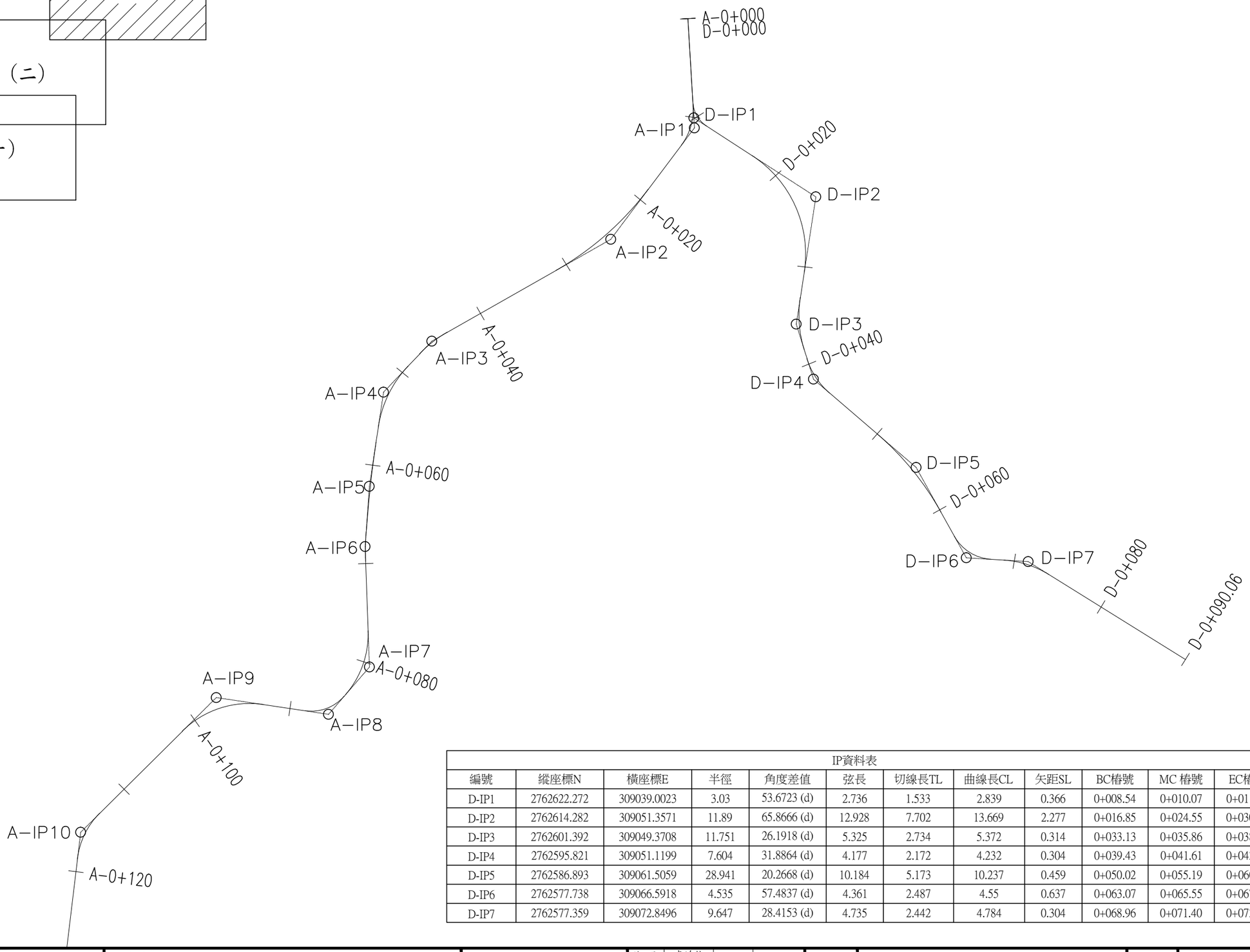

IP資料表

編號	縱座標N	橫座標E	半徑	角度差值	弦長	切線長TL	曲線長CL	矢距SL	BC樁號	MC 樁號	EC樁號
D-IP1	2762622.272	309039.0023	3.03	53.6723 (d)	2.736	1.533	2.839	0.366	0+008.54	0+010.07	0+011.37
D-IP2	2762614.282	309051.3571	11.89	65.8666 (d)	12.928	7.702	13.669	2.277	0+016.85	0+024.55	0+030.52
D-IP3	2762601.392	309049.3708	11.751	26.1918 (d)	5.325	2.734	5.372	0.314	0+033.13	0+035.86	0+038.50
D-IP4	2762595.821	309051.1199	7.604	31.8864 (d)	4.177	2.172	4.232	0.304	0+039.43	0+041.61	0+043.66
D-IP5	2762586.893	309061.5059	28.941	20.2668 (d)	10.184	5.173	10.237	0.459	0+050.02	0+055.19	0+060.25
D-IP6	2762577.738	309066.5918	4.535	57.4837 (d)	4.361	2.487	4.55	0.637	0+063.07	0+065.55	0+067.62
D-IP7	2762577.359	309072.8496	9.647	28.4153 (d)	4.735	2.442	4.784	0.304	0+068.96	0+071.40	0+073.74

臺北市政府工務局大地工程處	工程名稱: 111年度臺北市山坡地溪溝改善及設施維護工程	開巨技術顧問有限公司	繪圖	李鴻鈞	審核	陳品之	圖名	文山區指南溪溪溝整治工程放樣樁位圖(三)	圖號	P-02-06	頁碼	第 頁
			設計	葉竑蔚	核准	王存欵						共 頁
			日期	111.02								

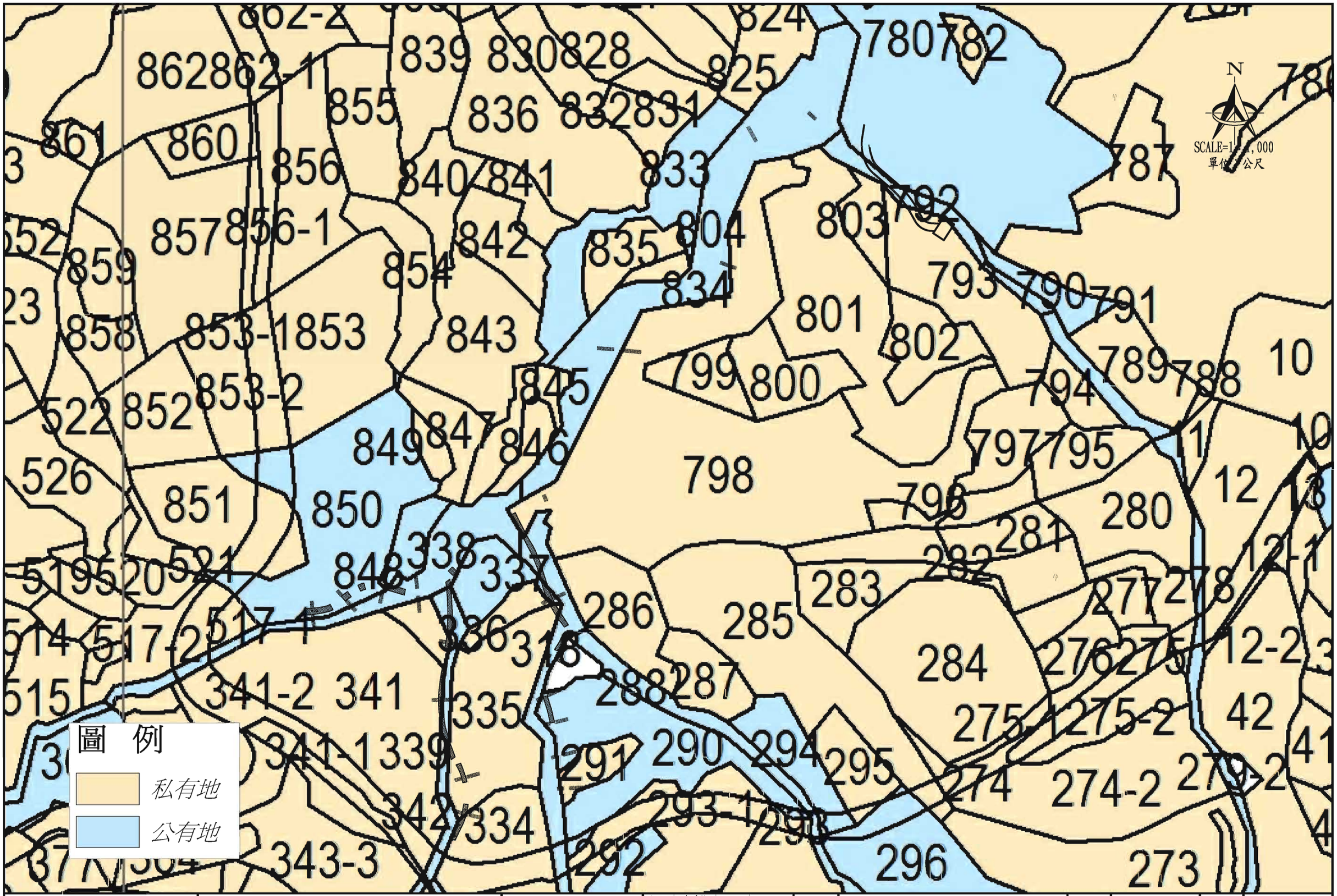

臺北市政府工務局大地工程處	工程名稱: 111年度臺北市山坡地溪溝改善及設施維護工程	開巨技術顧問有限公司	繪圖	李鴻鈞	審核	陳品之	圖名	文山區指南溪溪溝整治工程地籍套繪圖	圖號	P-02-07	頁碼	第 頁 共 頁
			設計	葉竑蔚	核准	王存歐						
			日期	111.02								

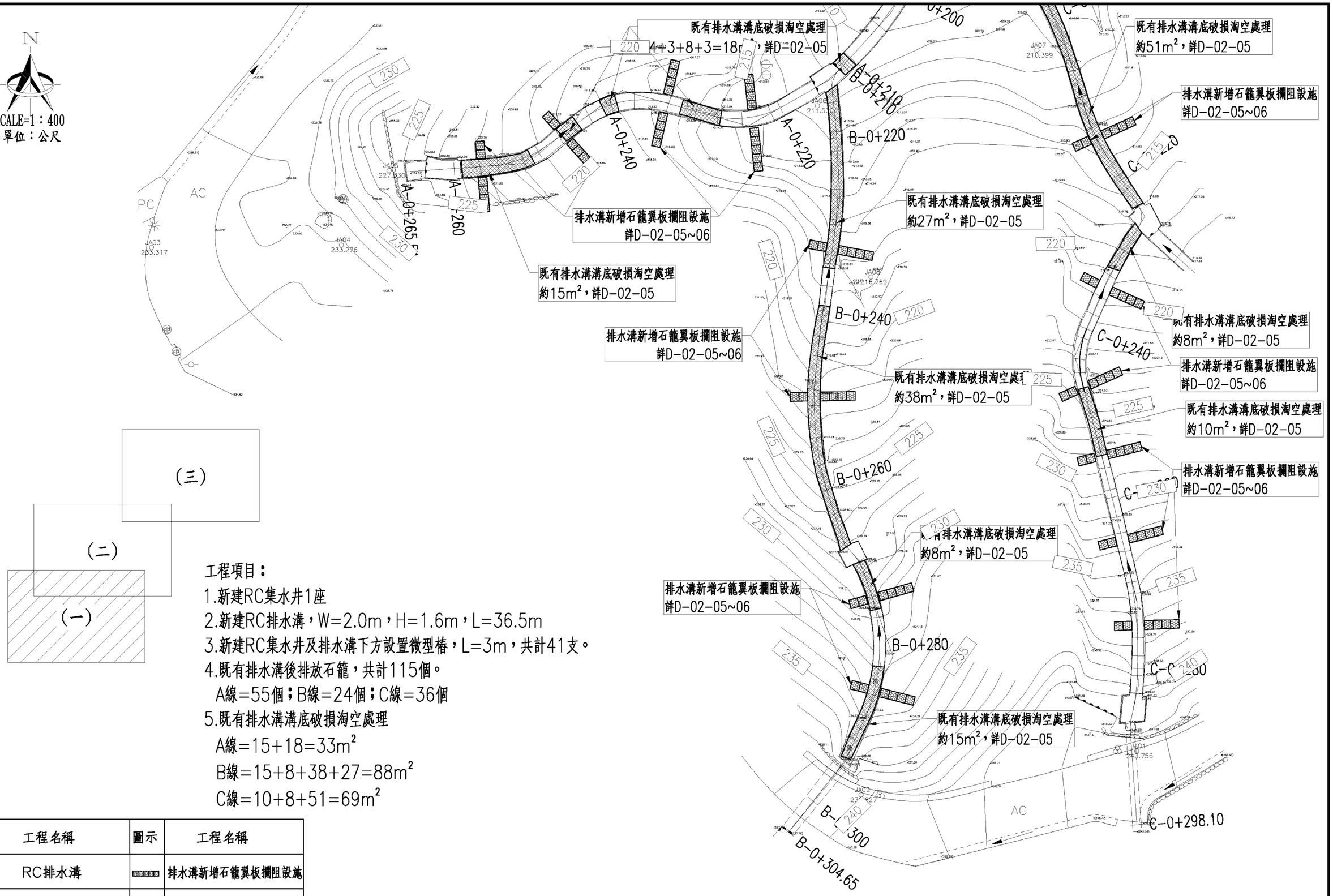

工程項目：

1.新建RC集水井1座

2.新建RC排水溝，W=2.0m，H=1.6m，L=36.5m

3.新建RC集水井及排水溝下方設置微型樁，L=3m，共計41支。

4.既有排水溝後排放石籠，共計115個。

A線=55個；B線=24個；C線=36個

5.既有排水溝溝底破損淘空處理

A線=15+18=33m²

B線=15+8+38+27=88m²

C線=10+8+51=69m²

圖示	工程名稱	圖示	工程名稱
	RC排水溝		排水溝新增石籠翼板攔阻設施
	RC集水井		既有排水溝溝底破損淘空處理

臺北市政府工務局大地工程處	工程名稱: 111年度臺北市山坡地溪溝改善及設施維護工程	開巨技術顧問有限公司	繪圖	李鴻鈞	審核	陳品之	圖名	文山區指南溪溪溝整治工程平面配置圖(一)	圖號	P-02-08	頁碼	第 頁 共 頁
			設計	葉竑蔚	核准	王存欵						
			日期	111.02								

工程項目：

1.新建RC集水井1座

2.新建RC排水溝，W=2.0m，H=1.6m，L=36.5m

3.新建RC集水井及排水溝下方設置微型樁，L=3m，共計41支。

4.既有排水溝後排放石籠，共計115個。

A線=55個；B線=24個；C線=36個

5.既有排水溝溝底破損淘空處理

A線=15+18=33m²

B線=15+8+38+27=88m²

C線=10+8+51=69m²

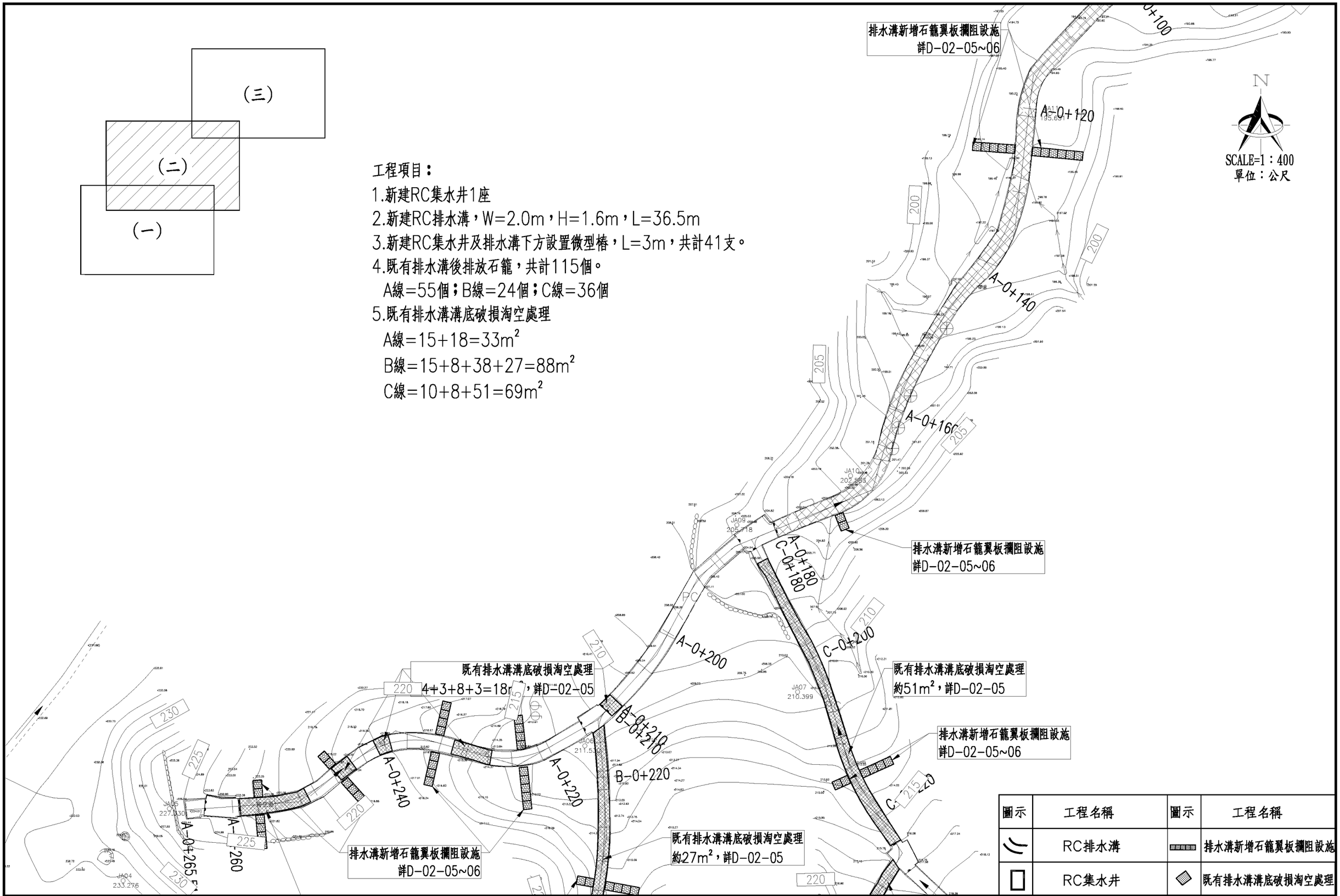

圖示	工程名稱	圖示	工程名稱
	RC排水溝		排水溝新增石籠翼板攔阻設施
	RC集水井		既有排水溝溝底破損淘空處理

臺北市政府工務局大地工程處	工程名稱: 111年度臺北市山坡地溪溝改善及設施維護工程	開巨技術顧問有限公司	繪圖	李鴻鈞	審核	陳品之	圖名	文山區指南溪溪溝整治工程平面配置圖(二)	圖號	P-02-09	頁碼	第 頁 共 頁
			設計	葉城蔚	核准	王存欵						
			日期	111.02								

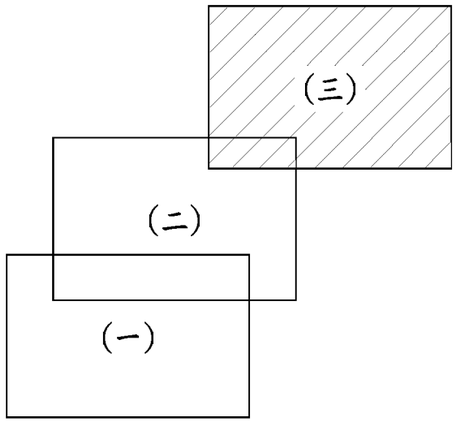

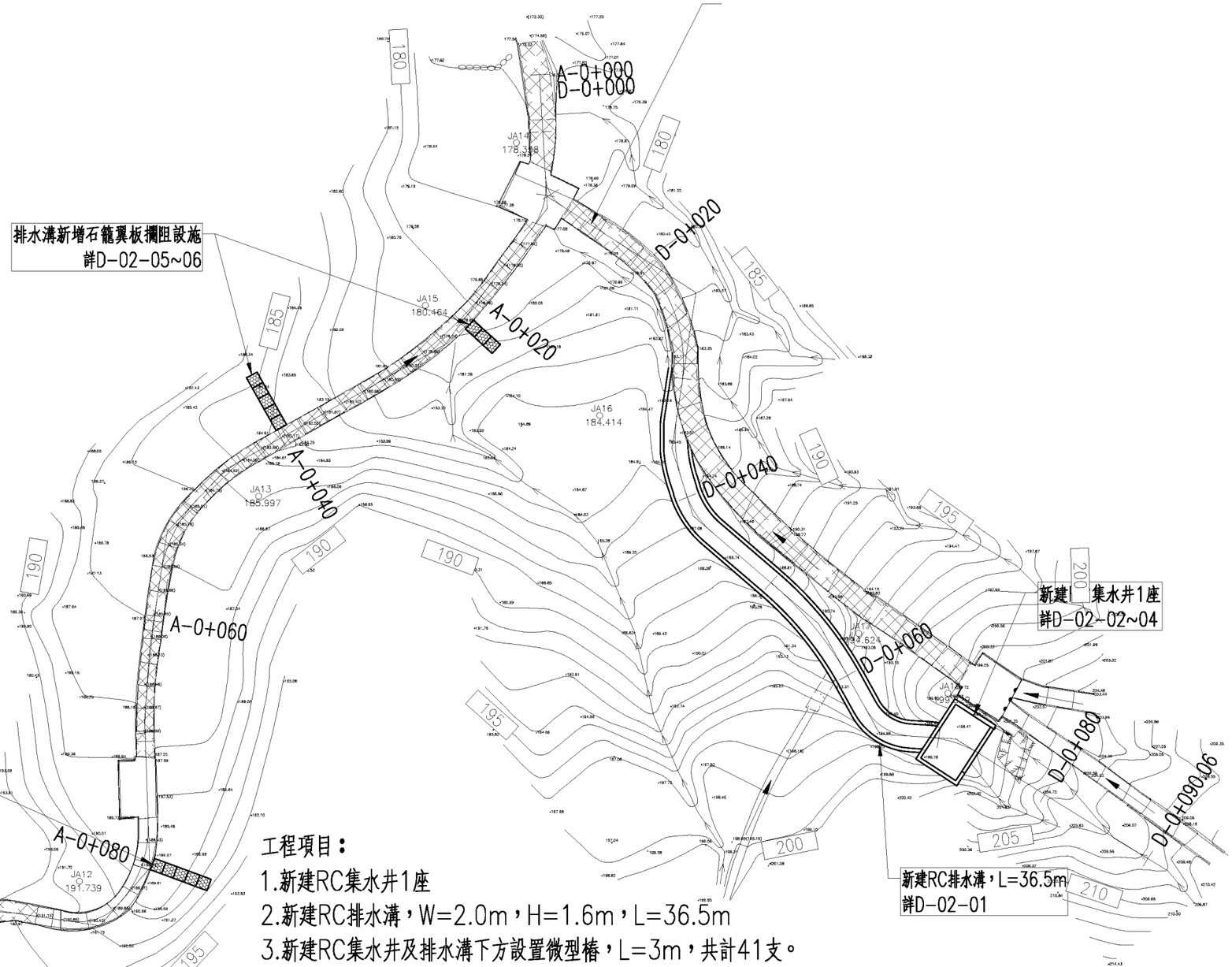

工程項目：

1.新建RC集水井1座

2.新建RC排水溝，W=2.0m，H=1.6m，L=36.5m

3.新建RC集水井及排水溝下方設置微型樁，L=3m，共計41支。

4.既有排水溝後排放石籠，共計115個。

A線=55個；B線=24個；C線=36個

5.既有排水溝溝底破損淘空處理

A線=15+18=33m^2

B線=15+8+38+27=88m^2

C線=10+8+51=69m^2

圖示	工程名稱	圖示	工程名稱
	RC排水溝		排水溝新增石籠翼板攔阻設施
	RC集水井		既有排水溝溝底破損淘空處理

臺北市政府工務局大地工程處	工程名稱: 111年度臺北市山坡地溪溝改善及設施維護工程	開巨技術顧問有限公司	繪圖	李鴻鈞	審核	陳品之	圖名	文山區指南溪溪溝整治工程平面配置圖(三)	圖號	P-02-10	頁碼	第 頁 共 頁
			設計	葉竑蔚	核准	王存欽						
			日期	111.02								

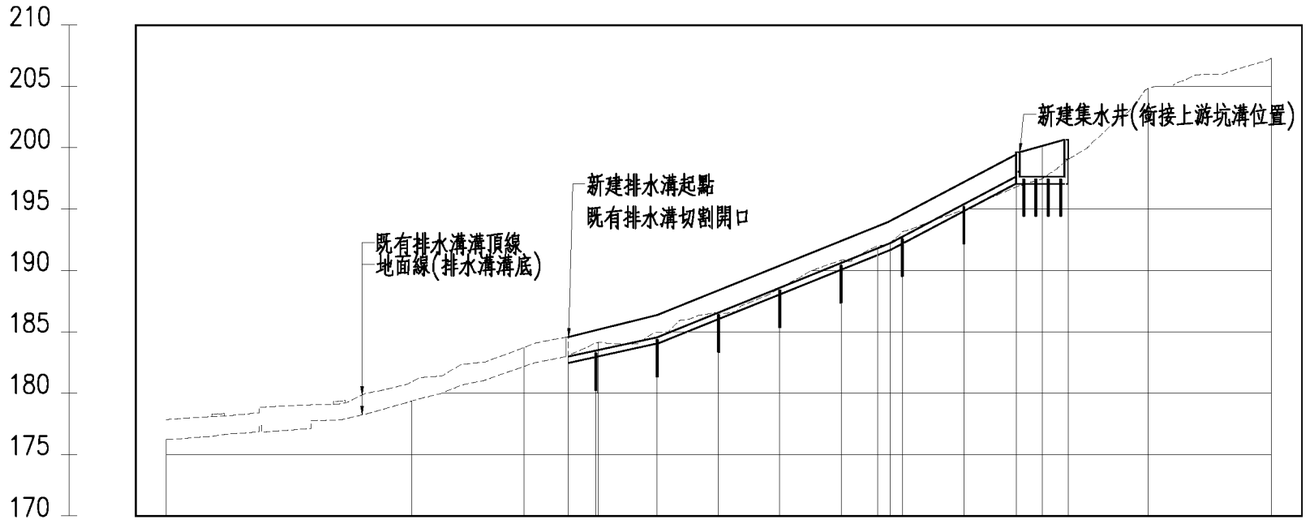

坡度	S=27.76% 182.98 0+32.74 184.56 0+40.00 L=7.26m								S=40.42% L=19.00m								S=43.70% 192.24 0+59.00 197.65 0+71.38 L=12.38m												
挖填高									+0.00	-0.59	-0.38	+0.04	-0.01	-0.23	-0.17	-0.93	-0.40	+0.45	+0.83	+1.23	+0.17	+0.00							
設計高									182.98	183.47	184.56	186.58	188.59	190.61	191.84	192.24	192.77	195.41	197.65	198.05	197.65	199.05							
地面高	176.20			179.37					182.98	184.06	184.94	186.54	188.60	190.84	192.01	193.17	193.17	194.96	196.82	197.48	199.05		204.83			207.37			
里程	0+000			0+020					0+032.74	0+035	0+040	0+045	0+050	0+055	0+058.00	0+059.00	0+060	0+065	0+069.26	0+071.38	0+073.50		0+080.00			0+090.06			
平曲線幾何		L=2.84 R=3.03			L=13.67 R=11.89			L=5.37 R=11.75			L=4.23 R=7.60					L=10.24 R=28.94			L=4.55 R=4.53			L=4.78 R=9.65							

D線縱斷面圖(0K+000.00~0K+090.06)

S:1/500 單位:公尺

臺北市政府工務局大地工程處	工程名稱: 111年度臺北市山坡地溪溝改善及設施維護工程	開巨技術顧問有限公司	繪圖	李鴻鈞	審核	陳品之	圖名	文山區指南溪溪溝整治工程D線縱斷面圖	圖號	P-02-11	頁碼	第 頁
			設計	葉竑蔚	核准	王存欽						共 頁
			日期	111.02								

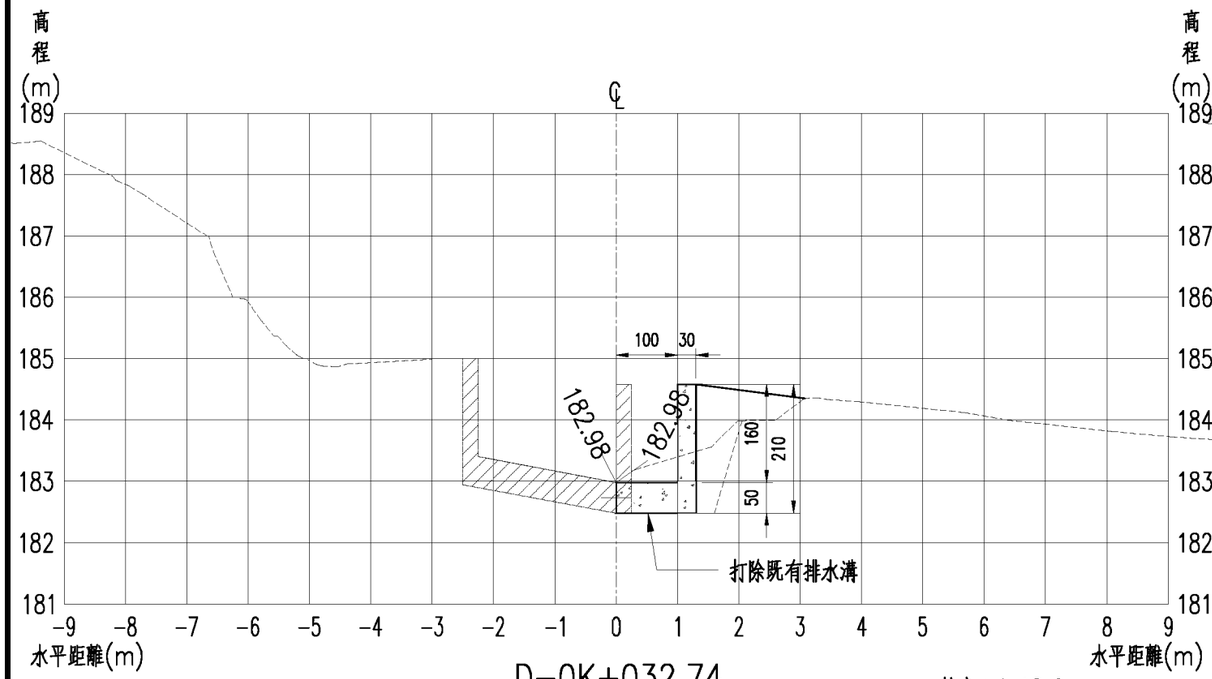

D-0K+032.74

挖方：1.48㎥
填方：1.55㎥
結構打除：0.53㎥

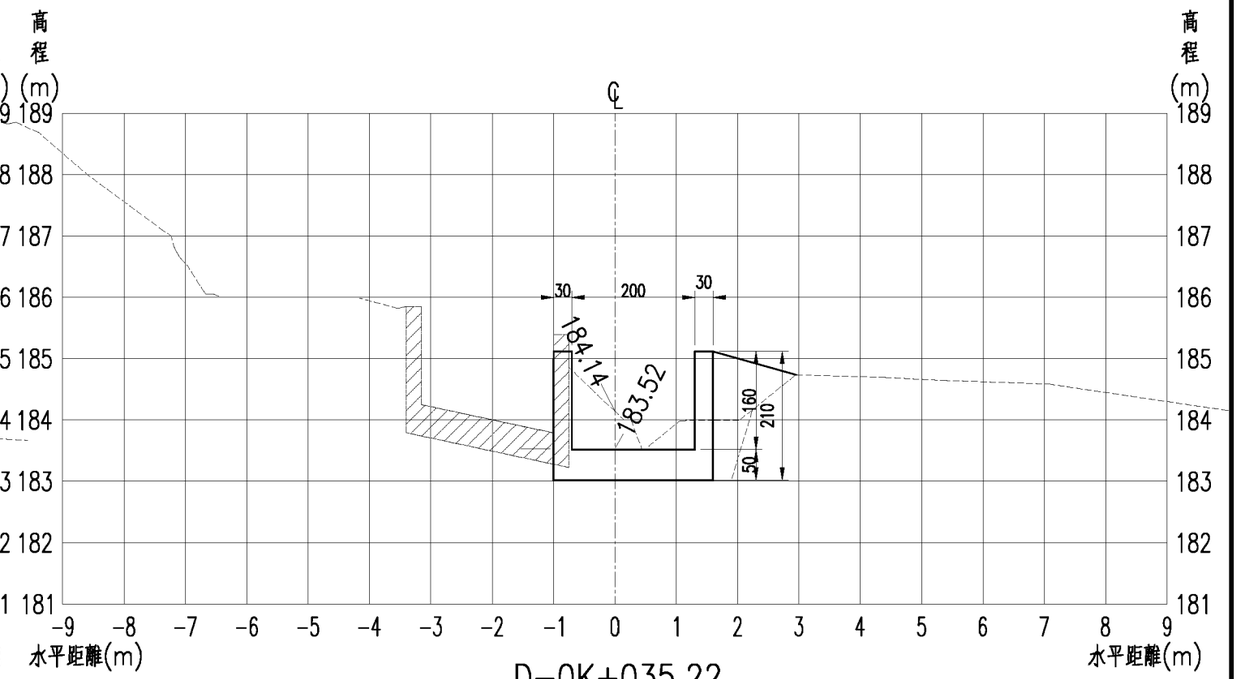

D-0K+035.22

挖方：3.02㎥
填方：1.37㎥
結構打除：0.53㎥

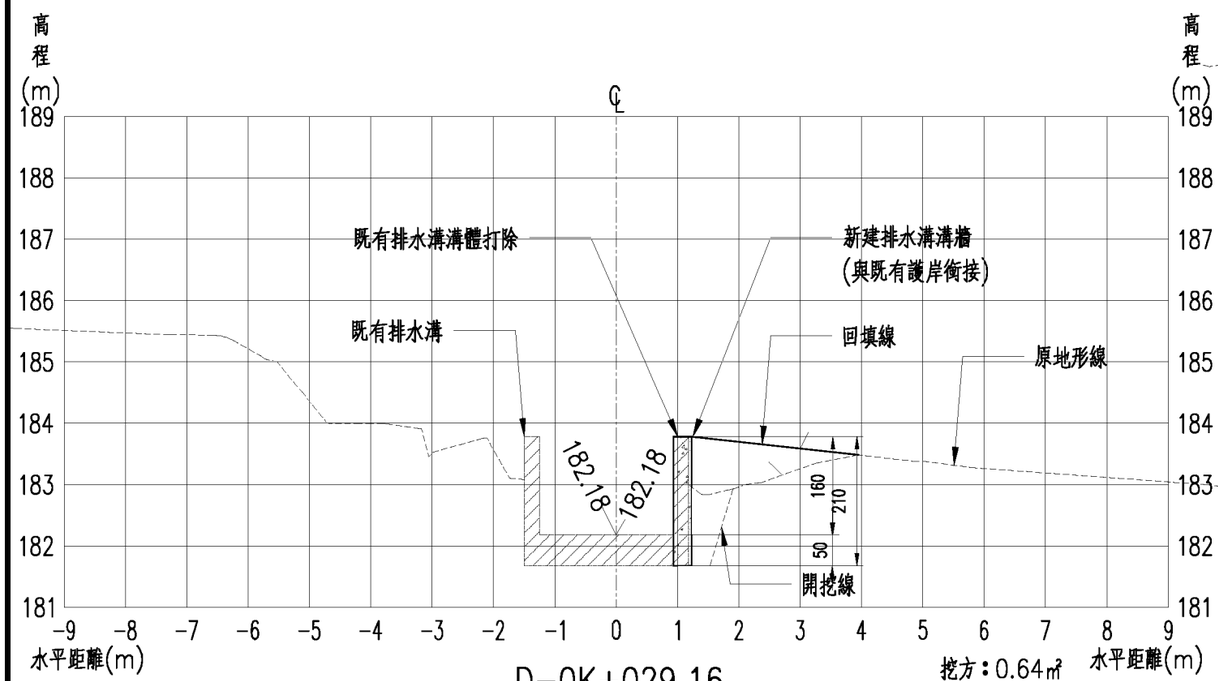

D-0K+029.16

挖方：0.64㎥
填方：1.92㎥
結構打除：0.53㎥

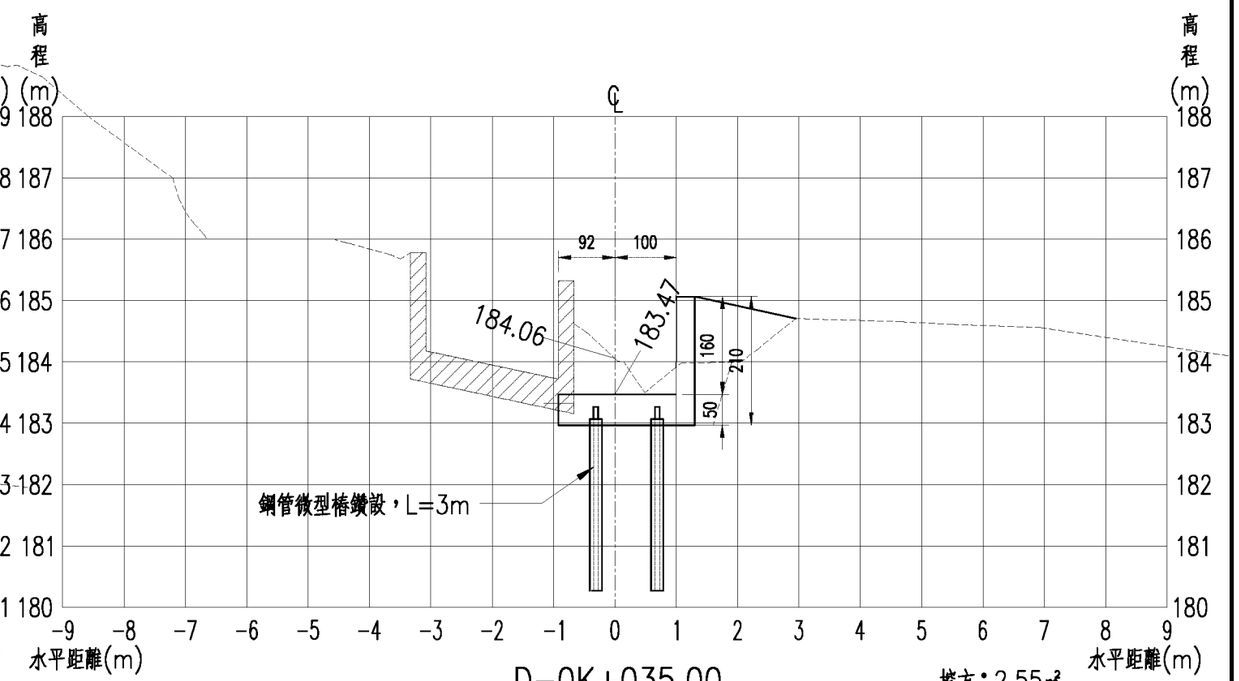

D-0K+035.00

挖方：2.55㎥
填方：1.62㎥
結構打除：0.53㎥

臺北市政府工務局大地工程處	工程名稱: 111年度臺北市山坡地溪溝改善及設施維護工程	開巨技術顧問有限公司	繪圖	李鴻鈞	審核	陳品之	圖名	文山區指南溪溪溝整治工程D線橫斷面圖(一)	圖號	P-02-12	頁碼	第 頁
			設計	葉竑蔚	核准	王存欽						共 頁
			日期	111.02								

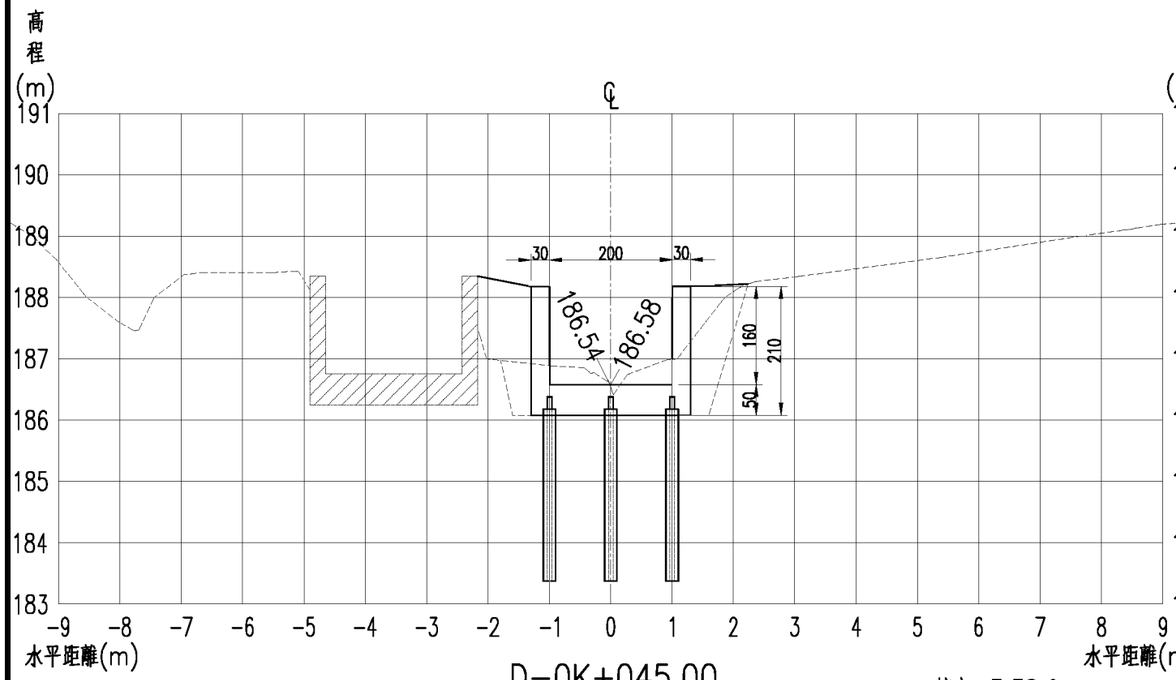

D-0K+045.00

挖方：3.30㎥
填方：2.77㎥

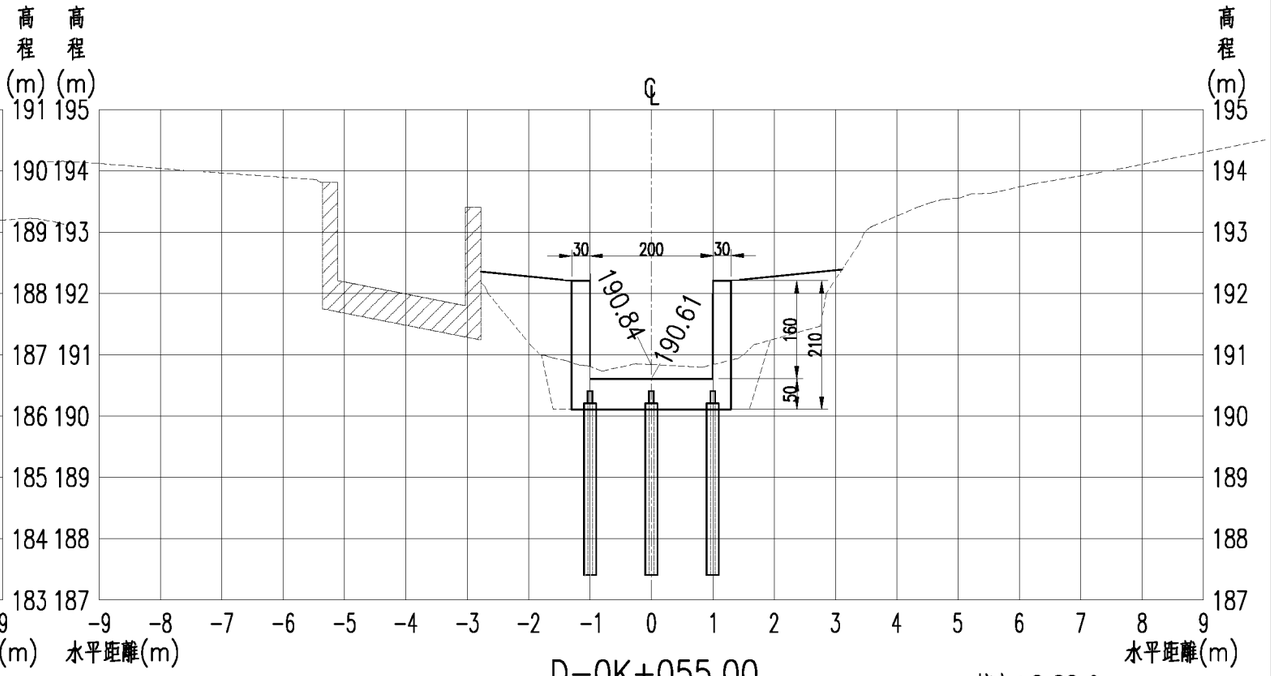

D-0K+055.00

挖方：2.62㎥
填方：3.76㎥

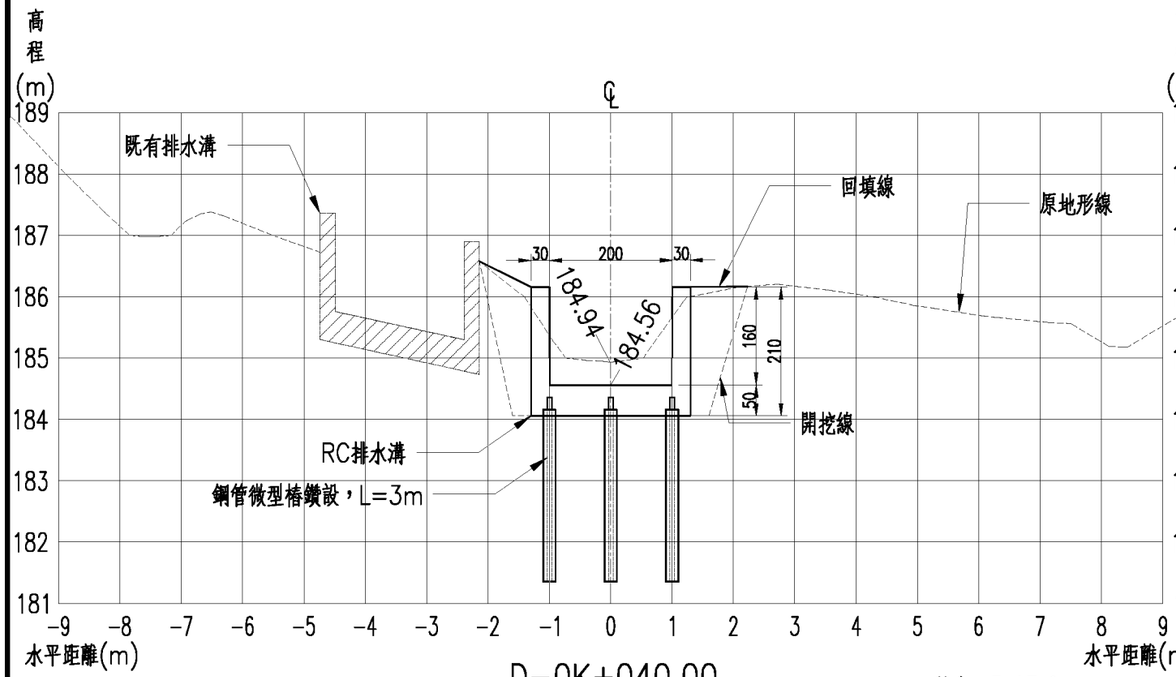

D-0K+040.00

挖方：5.43㎥
填方：2.55㎥

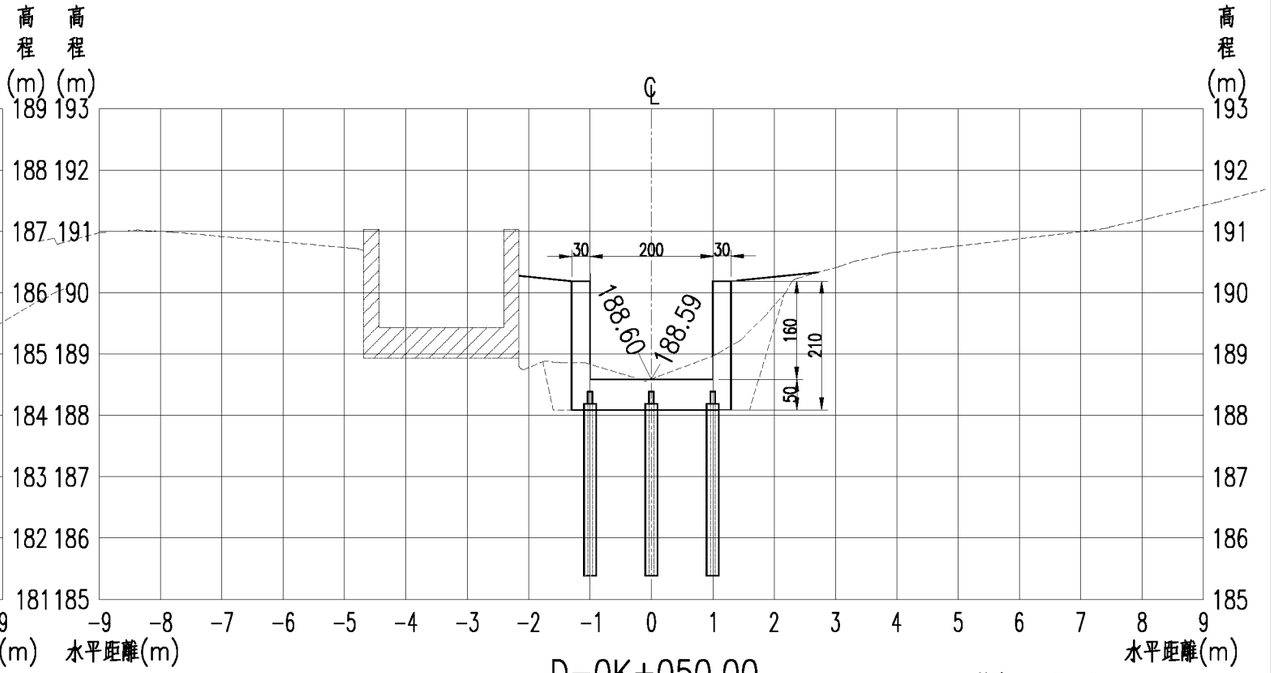

D-0K+050.00

挖方：2.84㎥
填方：2.85㎥

臺北市政府工務局大地工程處	工程名稱: 111年度臺北市山坡地溪溝改善及設施維護工程	開巨技術顧問有限公司	繪圖	李鴻鈞	審核	陳品之	圖名	文山區指南溪溪溝整治工程D線橫斷面圖(一)	圖號	P-02-13	頁碼	第 頁
			設計	葉竑蔚	核准	王存欽						共 頁
			日期	111.02								

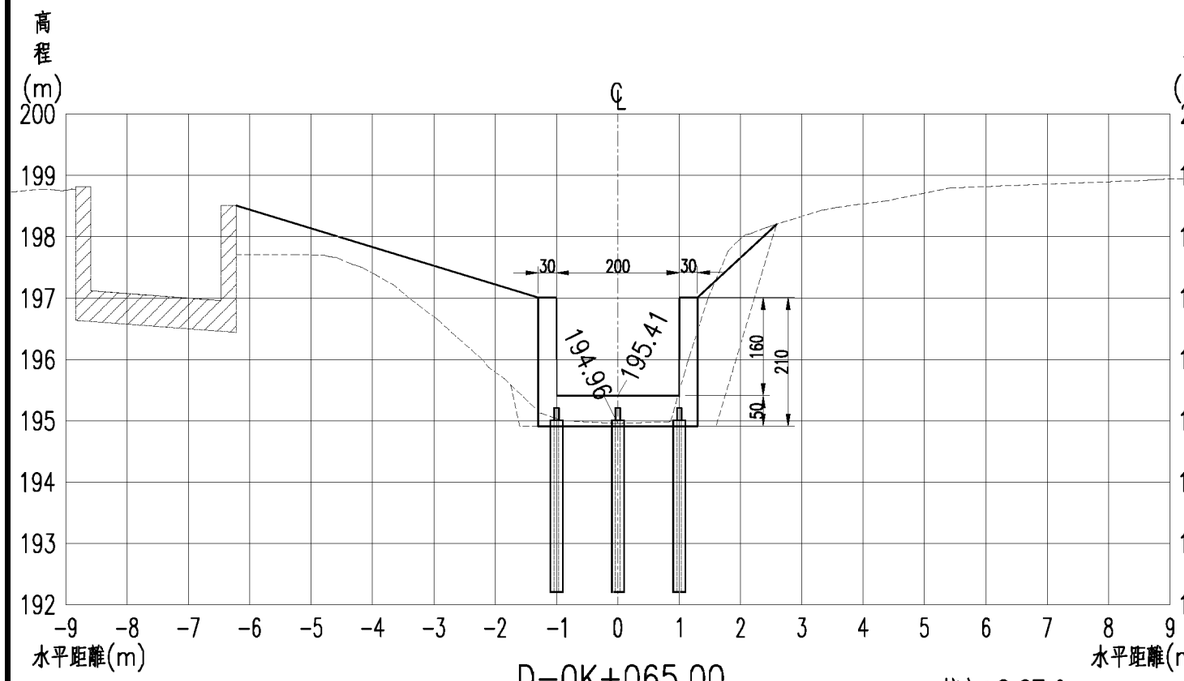

D-0K+065.00

挖方：2.67㎡
填方：6.03㎡

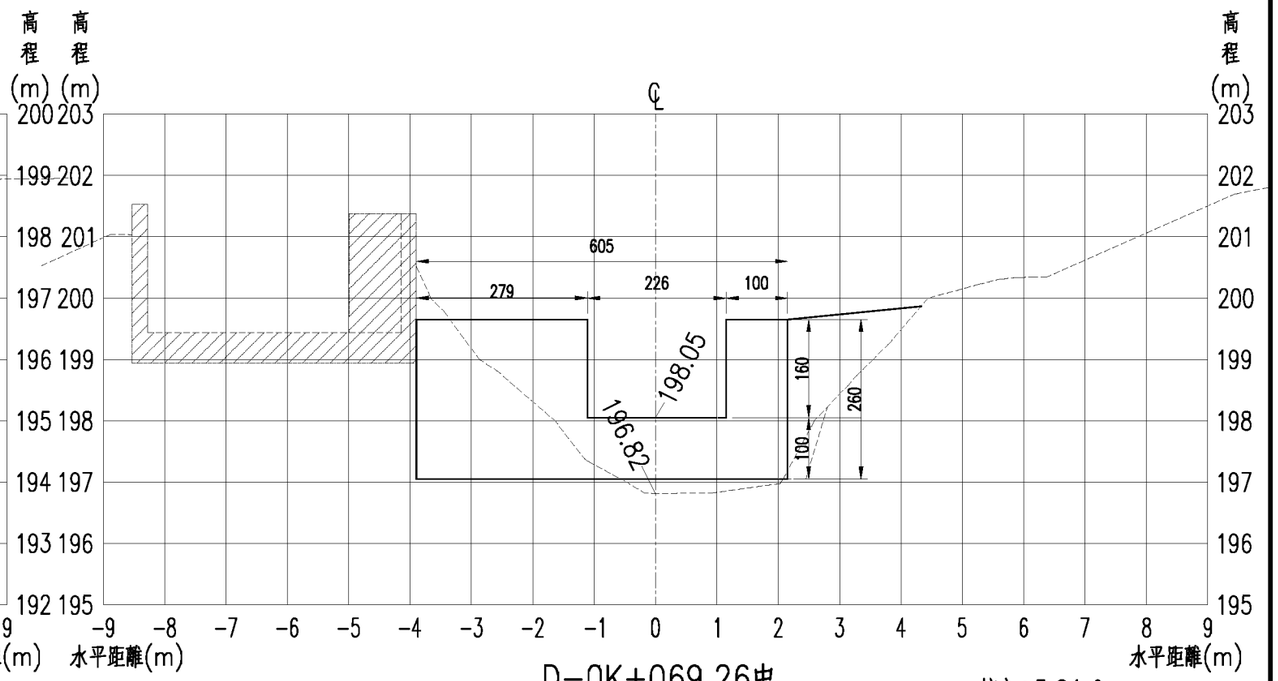

D-0K+069.26中
(斜面長，與既有集水井正交)

挖方：5.21㎡
填方：3.15㎡

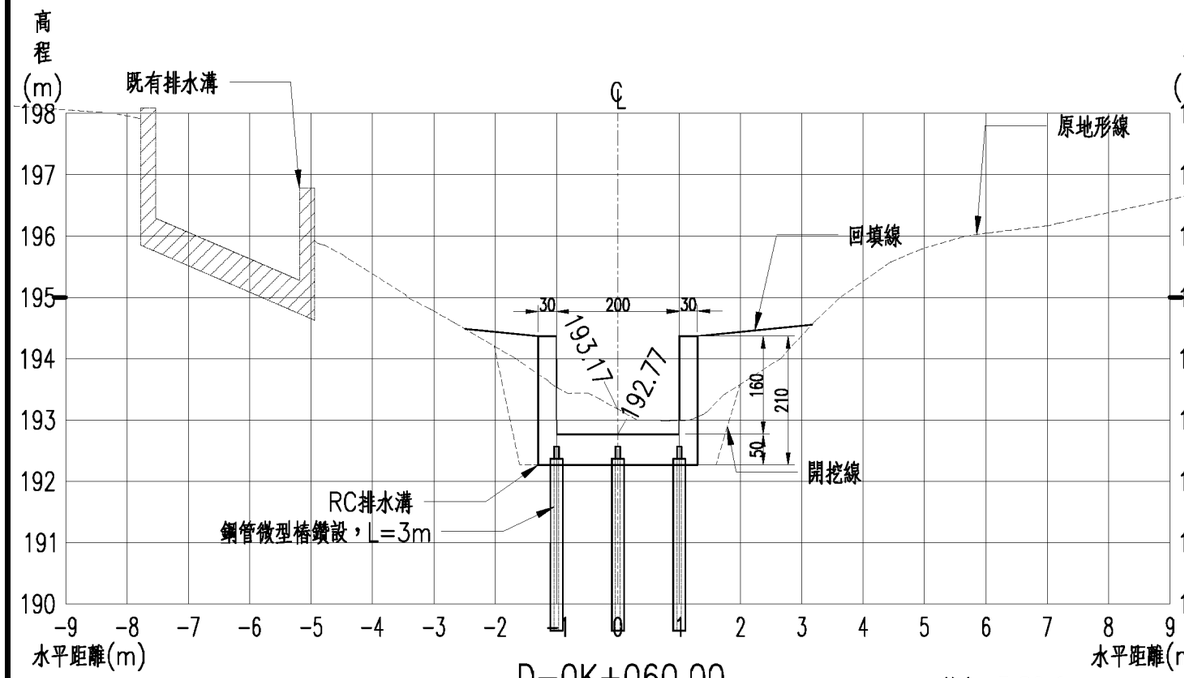

D-0K+060.00

挖方：3.82㎡
填方：2.98㎡

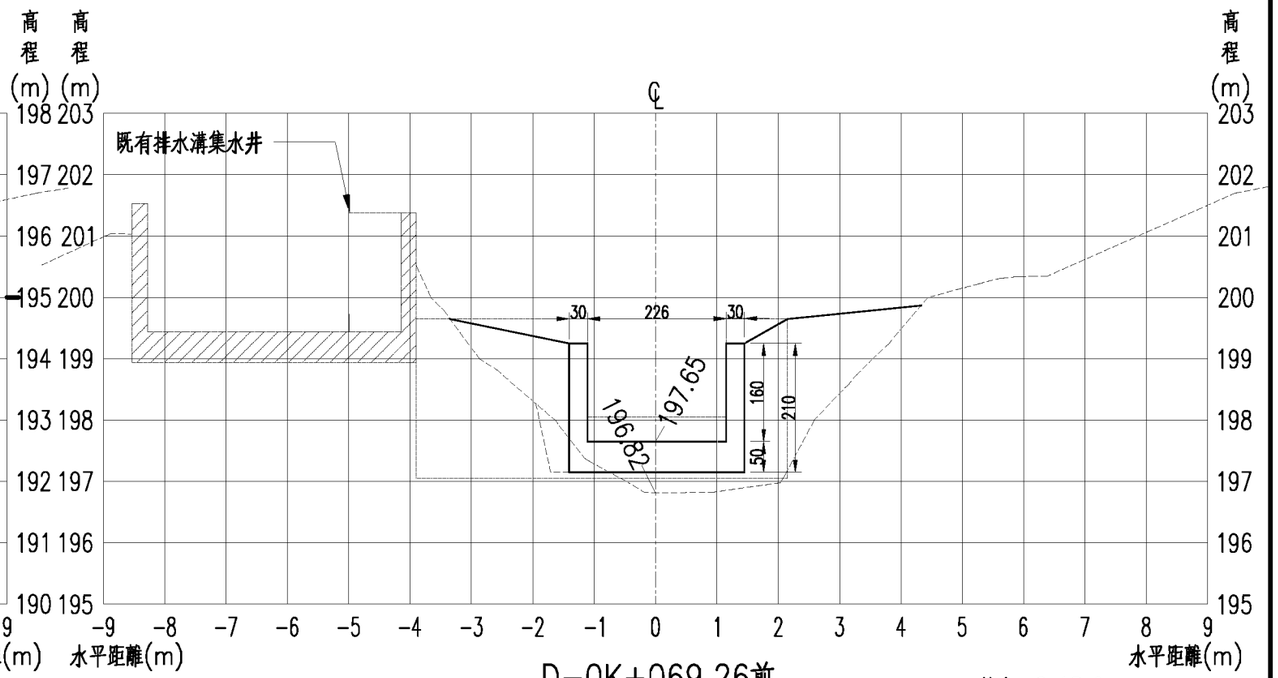

D-0K+069.26前
(斜面長，與既有集水井正交)

挖方：0.48㎡
填方：6.70㎡

臺北市政府工務局大地工程處	工程名稱: 111年度臺北市山坡地溪溝改善及設施維護工程	開巨技術顧問有限公司	繪圖	李鴻鈞	審核	陳品之	圖名	文山區指南溪溪溝整治工程D線橫斷面圖(三)	圖號	P-02-14	頁碼	第 頁
			設計	葉竑蔚	核准	王存欽						共 頁
			日期	111.02								

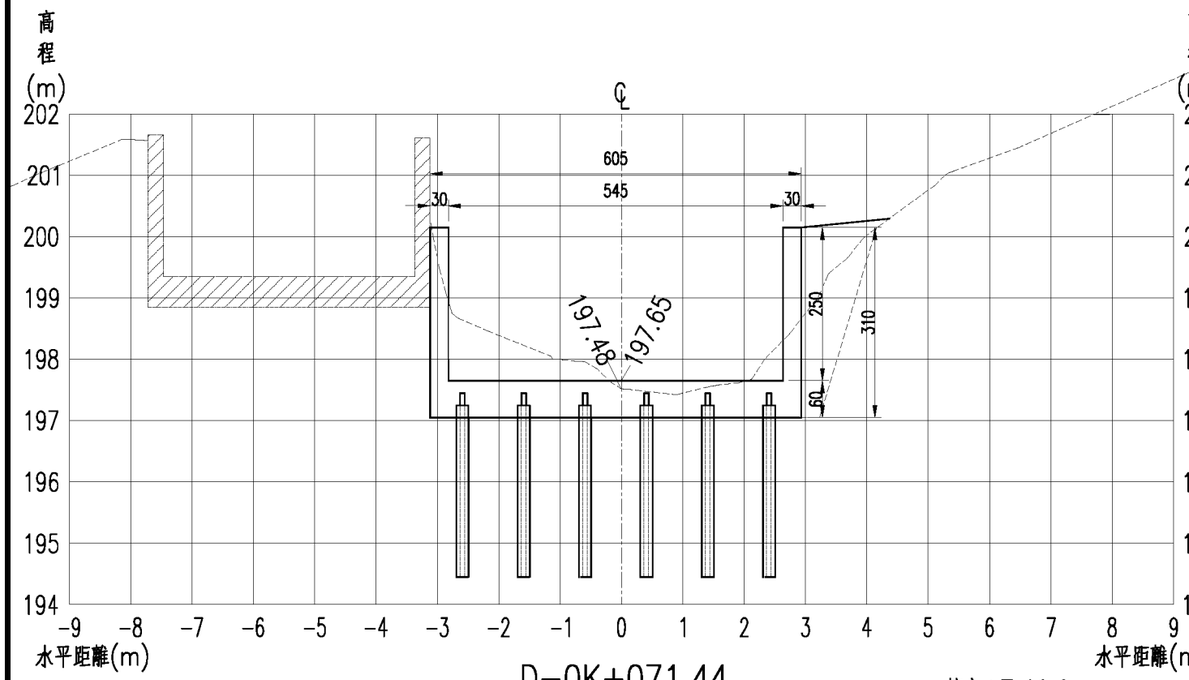

D-0K+071.44
(斜面長，與既有集水井正交)

挖方：7.41㎥
填方：2.46㎥

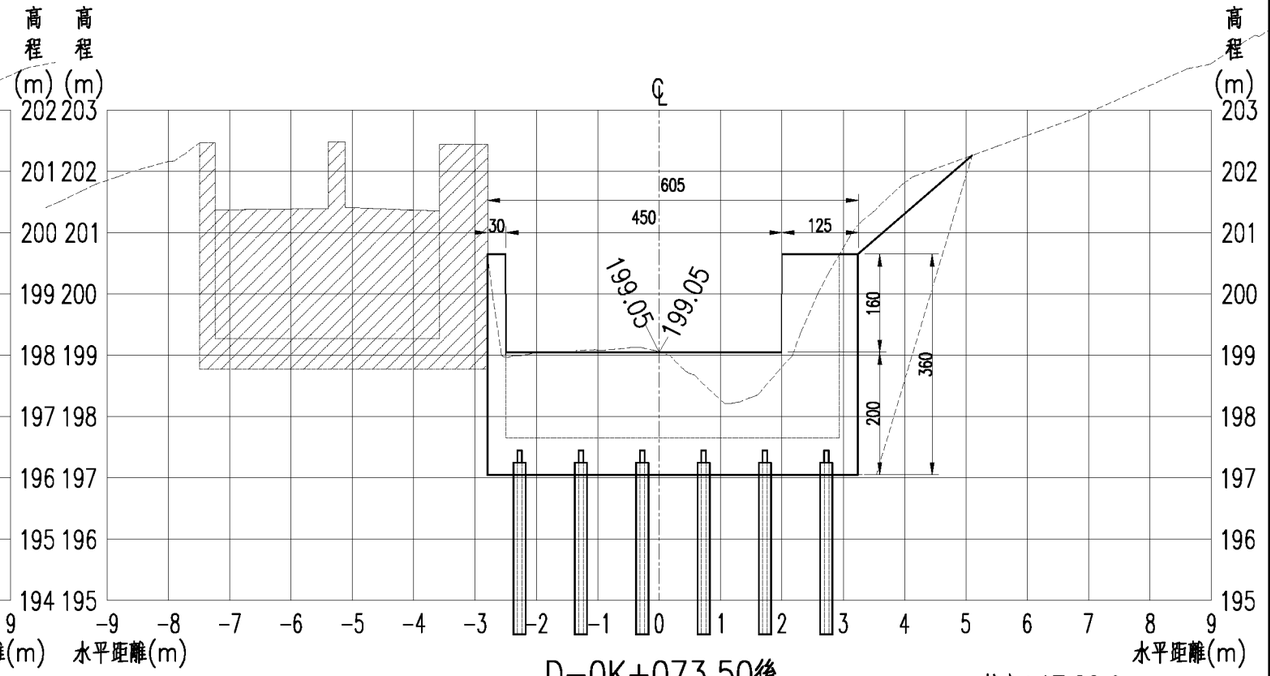

D-0K+073.50後
(斜面長，與既有集水井正交)

挖方：17.20㎥
填方：4.12㎥

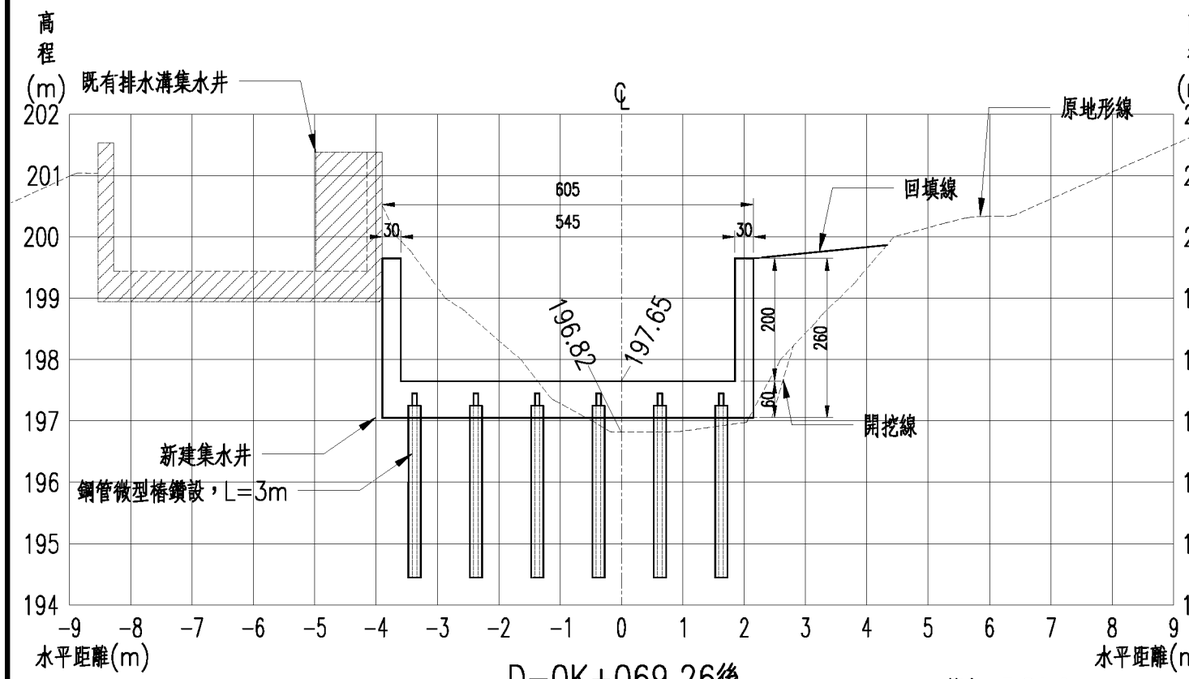

D-0K+069.26後
(斜面長，與既有集水井正交)

挖方：5.21㎥
填方：3.15㎥

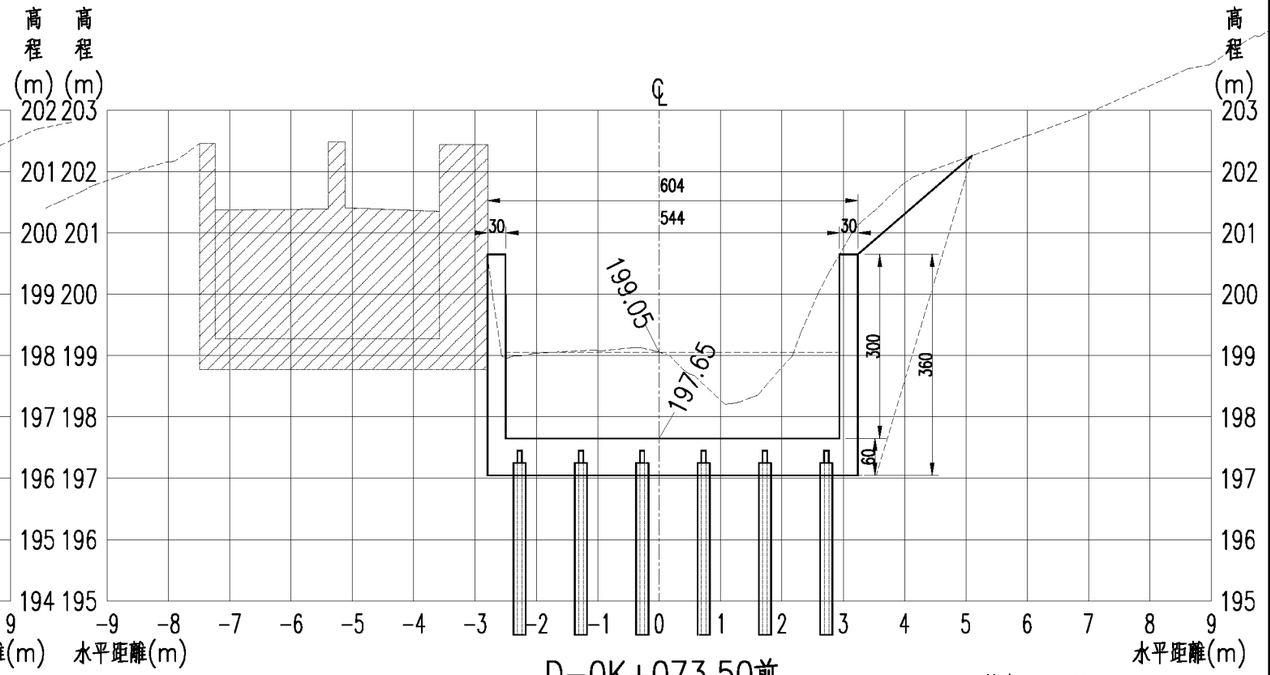

D-0K+073.50前
(斜面長，與既有集水井正交)

挖方：17.20
填方：4.12㎥

臺北市政府工務局大地工程處	工程名稱: 111年度臺北市山坡地溪溝改善及設施維護工程	開巨技術顧問有限公司	繪圖	李鴻鈞	審核	陳品之	圖名	文山區指南溪溪溝整治工程D線橫斷面圖(四)	圖號	P-02-15	頁碼	第 頁
			設計	葉竑蔚	核准	王存欽						共 頁
			日期	111.02								

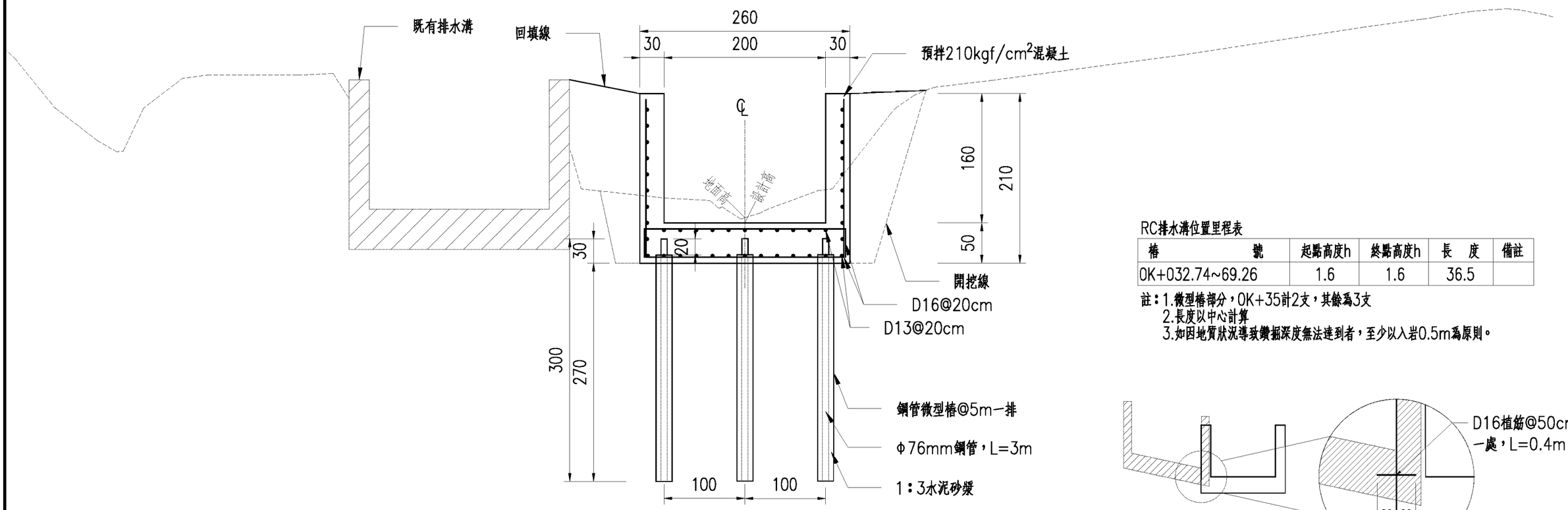

RC排水溝標準圖

S：1/50 單位：公分

RC排水溝位置里程表

樁　　號	起點高度h	終點高度h	長　度	備註
0K+032.74~69.26	1.6	1.6	36.5	

註：1.微型樁部分，0K+35計2支，其餘爲3支
2.長度以中心計算
3.如因地質狀況導致鑽掘深度無法達到者，至少以入岩0.5m爲原則。

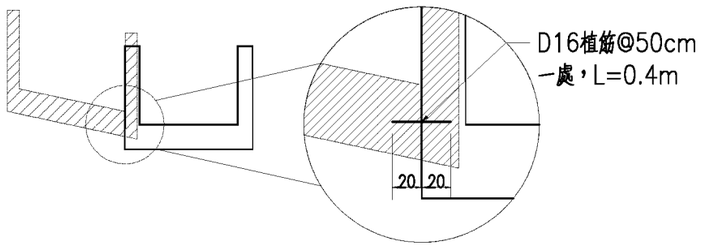

打除既有排水溝詳圖

S：1/125 單位：公分

打除既有排水溝位置里程表

樁　　號	平均斷面積(M2)	打除長度(M)
0K+029.16~035.22	5.3	7.05

臺北市政府工務局大地工程處	工程名稱: 111年度臺北市山坡地溪溝改善及設施維護工程	開巨技術顧問有限公司	繪圖	李鴻鈞	審核	陳品之	圖名	RC排水溝詳圖	圖號	D-02-01	頁碼	第　頁
			設計	葉竑蔚	核准	王存欽						共　頁
			日期	111.02								

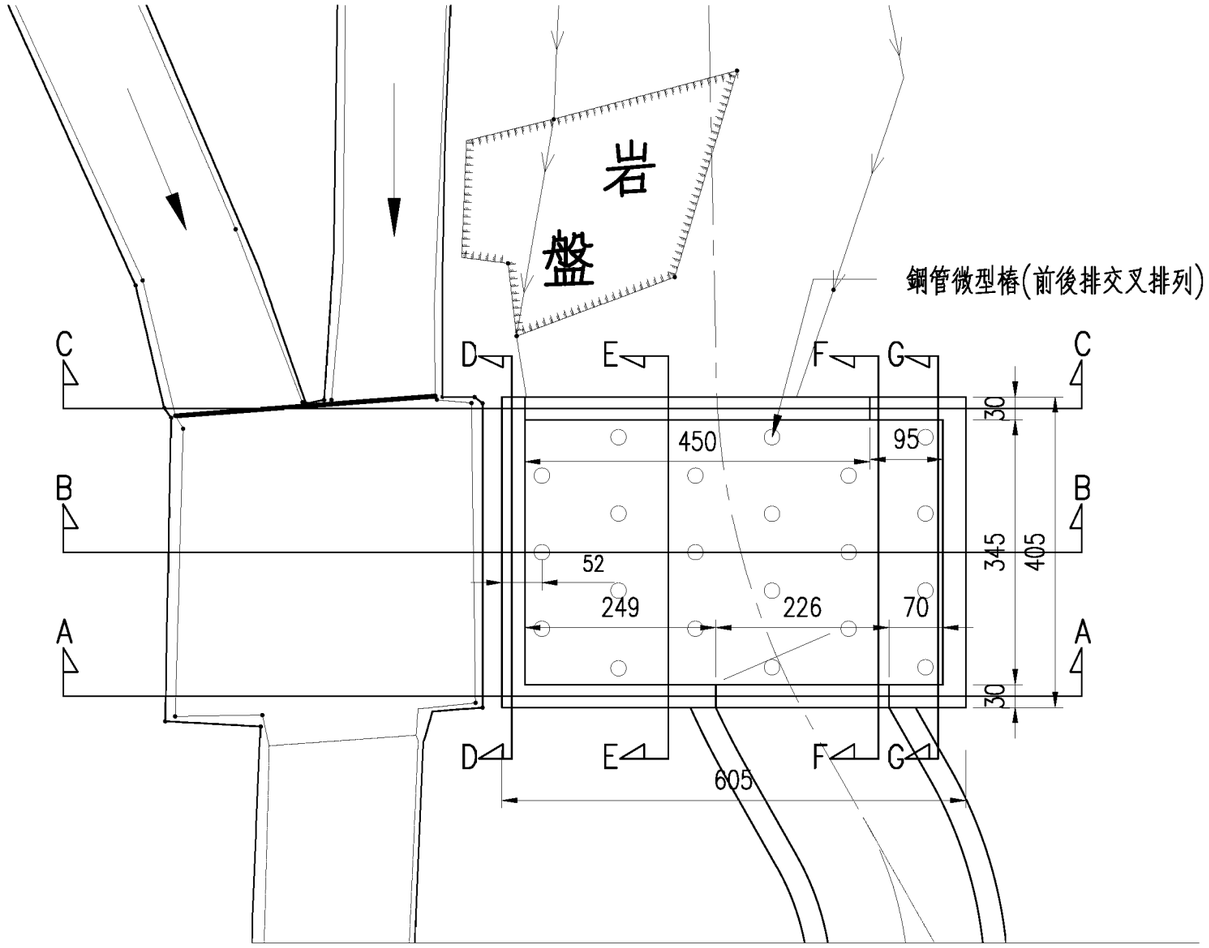

新建集水井平面圖
S:1/100 單位:公分

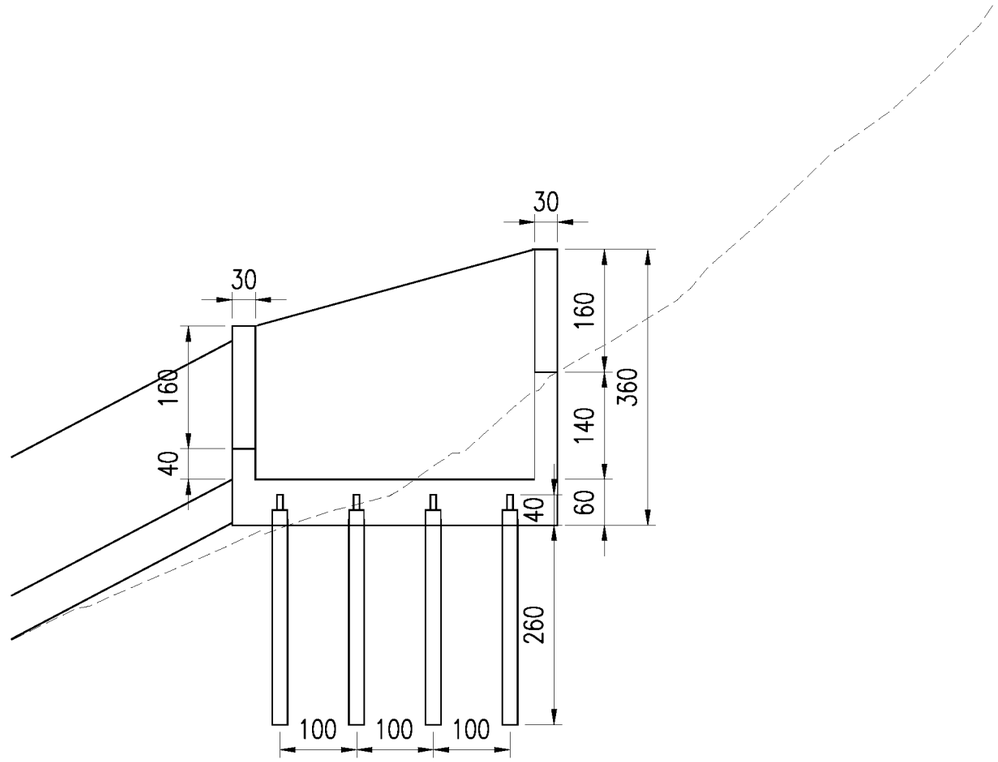

新建集水井縱斷面圖
S:1/100 單位:公分

臺北市政府工務局大地工程處	工程名稱: 111年度臺北市山坡地溪溝改善及設施維護工程	開巨技術顧問有限公司	繪圖	李鴻鈞	審核	陳品之	圖名	RC集水井詳圖(一)	圖號	D-02-02	頁碼	第 頁
			設計	葉竑蔚	核准	王存欵						共 頁
			日期	111.02								

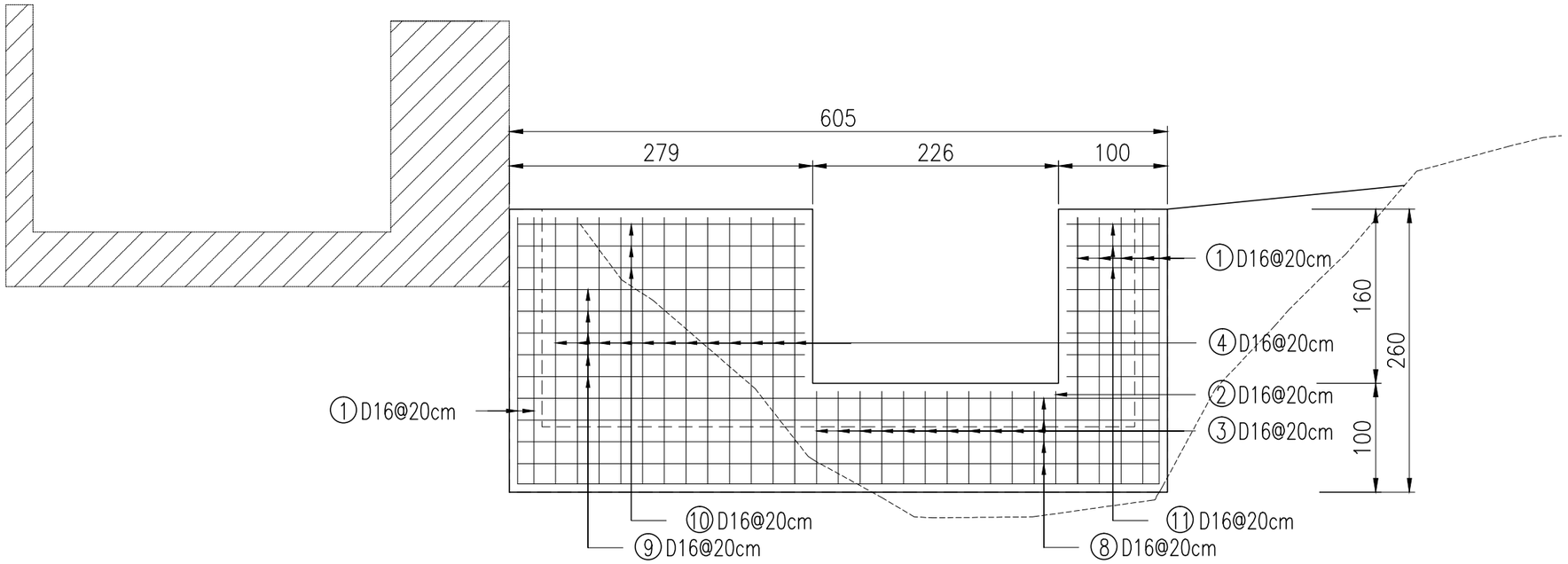

AA剖面圖

S:1/50 單位:公分

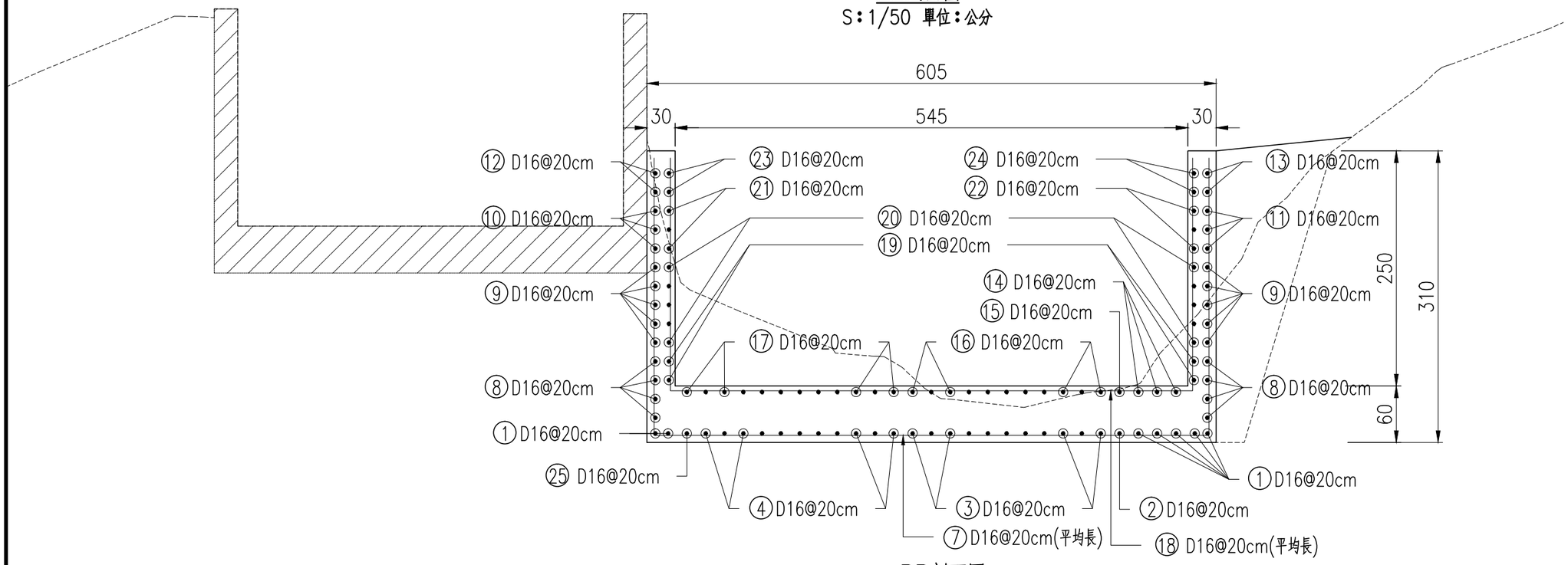

BB剖面圖

S:1/50 單位:公分

臺北市政府工務局大地工程處	工程名稱: 111年度臺北市山坡地溪溝改善及設施維護工程	開巨技術顧問有限公司	繪圖	李鴻鈞	審核	陳品之	圖名	RC集水井詳圖(二)	圖號	D-02-03	頁碼	第 頁
			設計	葉竑蔚	核准	王存欽						共 頁
			日期	111.02								

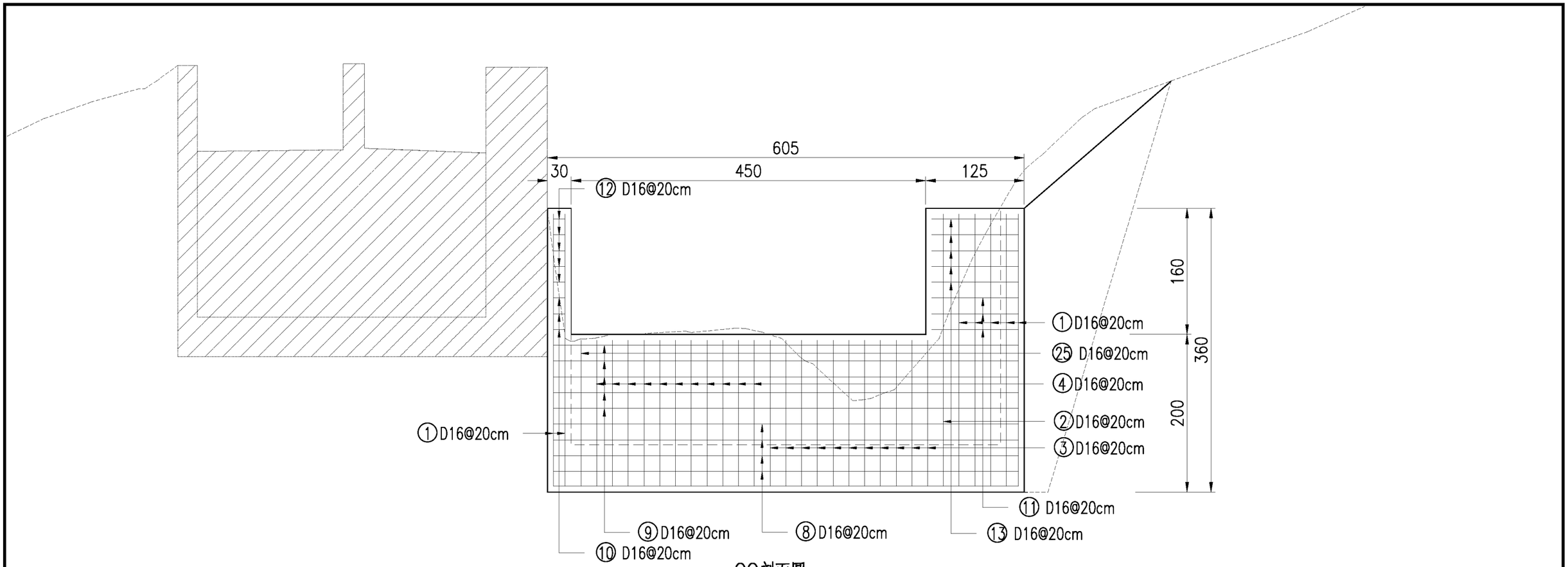

CC剖面圖
S:1/50 單位:公分

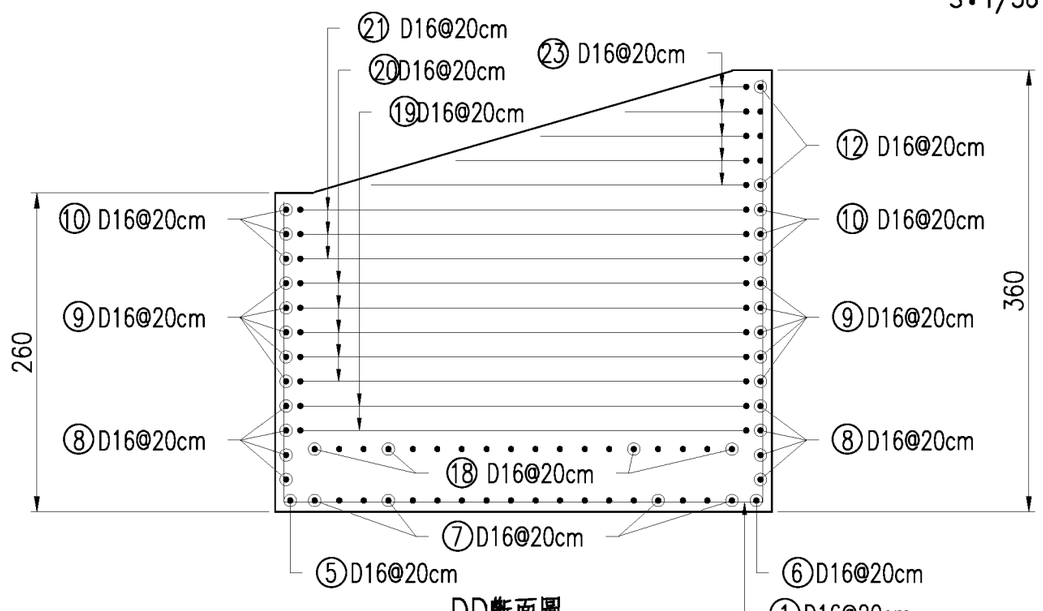

DD斷面圖
S:1/50 單位:公分

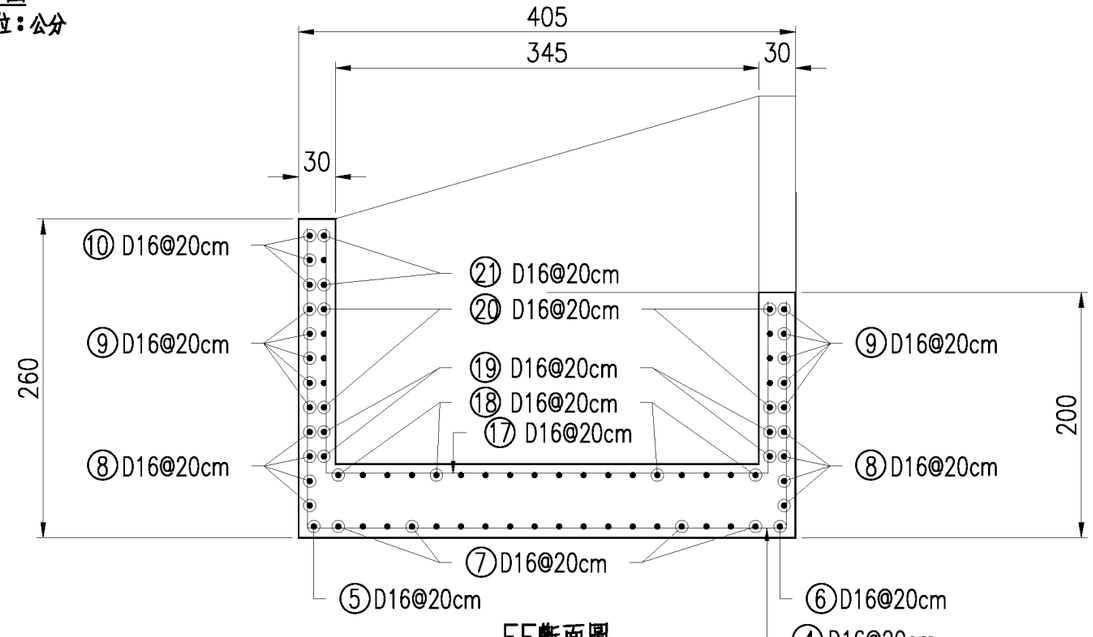

EE斷面圖
S:1/50 單位:公分

臺北市政府工務局大地工程處	工程名稱: 111年度臺北市山坡地溪溝改善及設施維護工程	開巨技術顧問有限公司	繪圖	李鴻鈞	審核	陳品之	圖名	RC集水井詳圖(三)	圖號	D-02-04	頁碼	第 頁
			設計	葉竑蔚	核准	王存欵						共 頁
			日期	111.02								

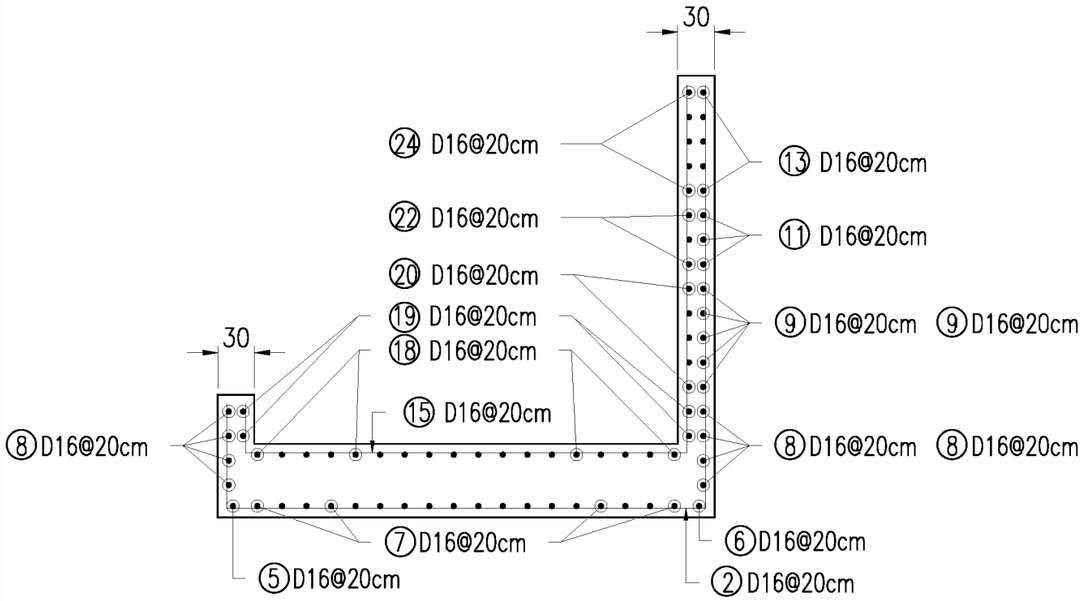

FF斷面圖
S:1/50 單位:公分

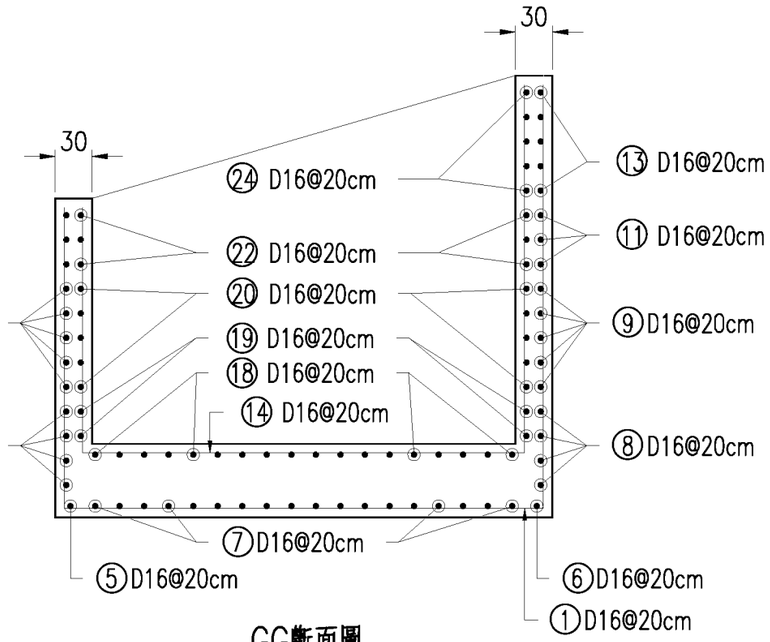

GG斷面圖
S:1/50 單位:公分

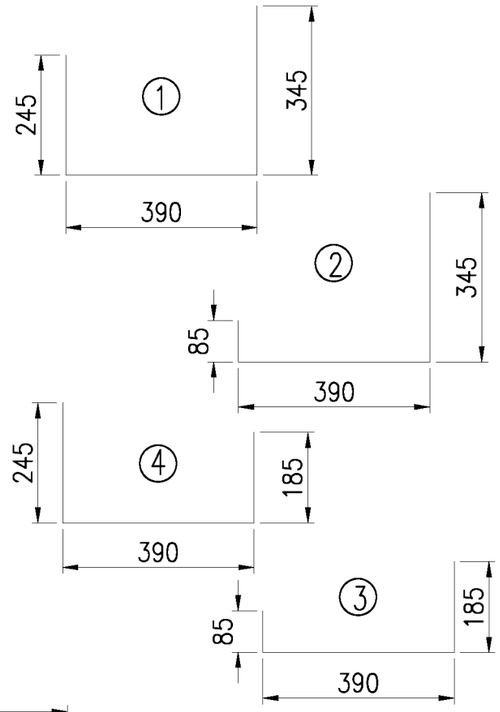

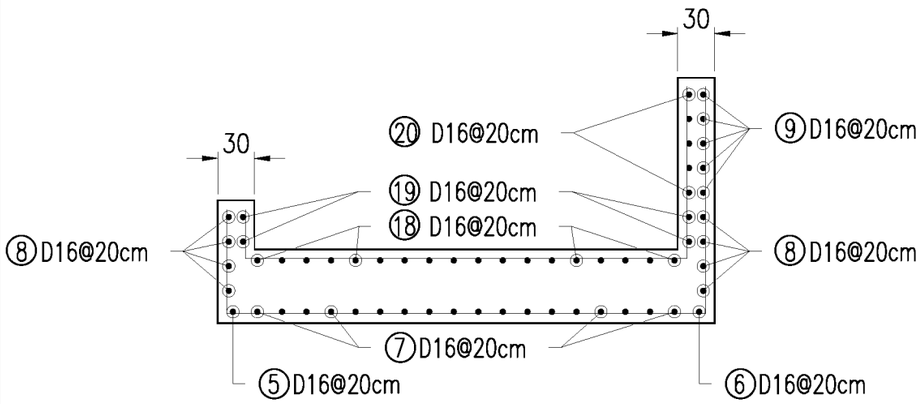

縱斷面配筋圖
S:1/50 單位:公分

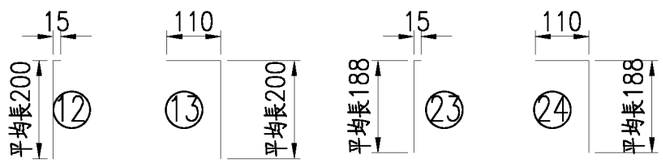

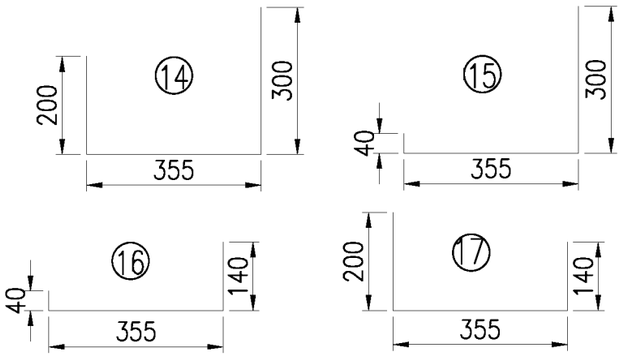

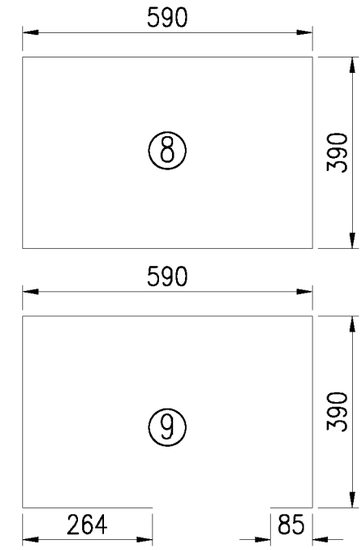

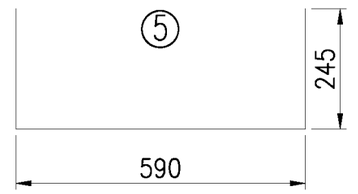

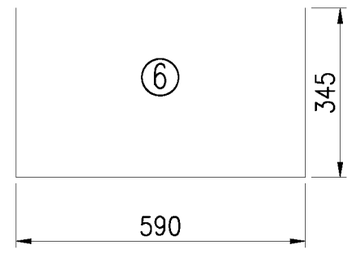

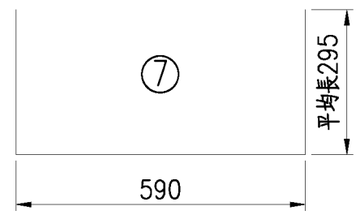

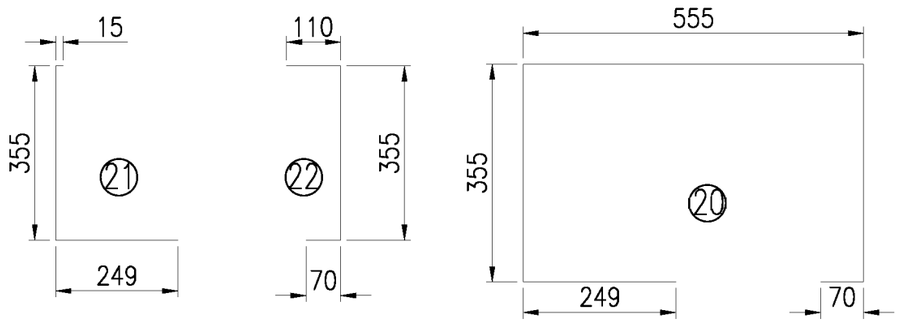

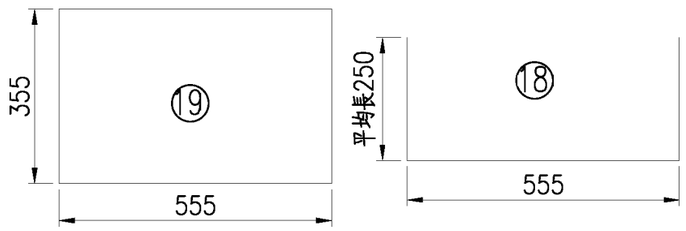

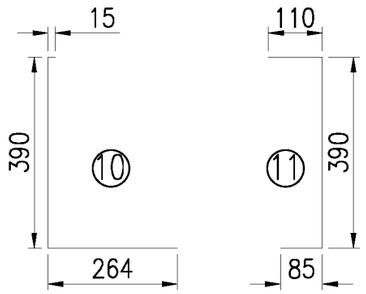

臺北市政府工務局大地工程處	工程名稱: 111年度臺北市山坡地溪溝改善及設施維護工程	開巨技術顧問有限公司	繪圖	李鴻鈞	審核	陳品之	圖名	RC集水井詳圖(四)	圖號	D-02-05	頁碼	第 頁
			設計	葉城蔚	核准	王存欵						共 頁
			日期	111.02								

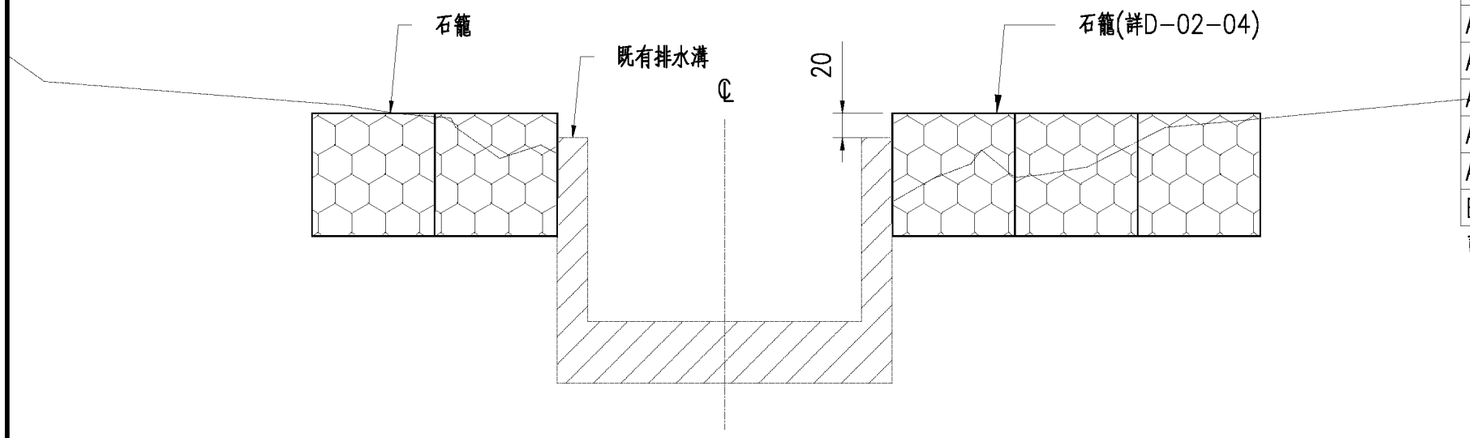

排水溝新增石籠翼板攔阻設施

S:1/50 單位:公分

說明:

1.於現地溝背掏空處設置，如因應地形狀況需調整位置，需經監造單位及主辦機關同意後方可調整。

2.開挖預計放置石籠位置，以現場土石爲材料，填於土石籠袋中。

排水溝新增石籠翼板攔阻設施位置里程表

樁號	左岸數量	右岸數量	共計(m3)
A-0K+21.9		3	3
A-0K+40	5		5
A-0K+80		5	5
A-0K+125	5	6	11
A-0K+174.16		2	2
A-0K+223.5	4	5	9
A-0K+233.6	4	4	8
A-0K+247	2	4	6
A-0K+256.85	2	4	6
B-0K+232.7	2	4	6

樁號	左岸數量	右岸數量	共計(m3)
B-0K+250	2	4	6
B-0K+274.7	2	4	6
B-0K+285.9	2	4	6
C-0K+215	2	4	6
C-0K+235	2	4	6
C-0K+247	2	4	6
C-0K+255	2	4	6
C-0K+265	2	4	6
C-0K+275	2	4	6
總計	42	73	115

註:左右岸位置依河流方向決定

既有排水溝溝底破損淘空處理位置里程表

樁號	長度	面積
A-0K+210.17~211.87	1.7	3
A-0K+227.08~231.76	4.6	8
A-0K+239.35~241.03	1.6	3
A-0K+244.48~246.76	2.2	4
A-0K+251.02~259.09	8.0	15
B-0K+214.18~235.05	20.8	27

樁號	長度	面積
B-0K+239.59~267.81	28.2	38
B-0K+270.12~275.71	5.5	8
B-0K+282.74~294.02	11.2	15
C-0K+187.04~224.24	37.2	50
C-0K+226.88~232.43	5.5	8
C-0K+247.45~254.64	7.1	10

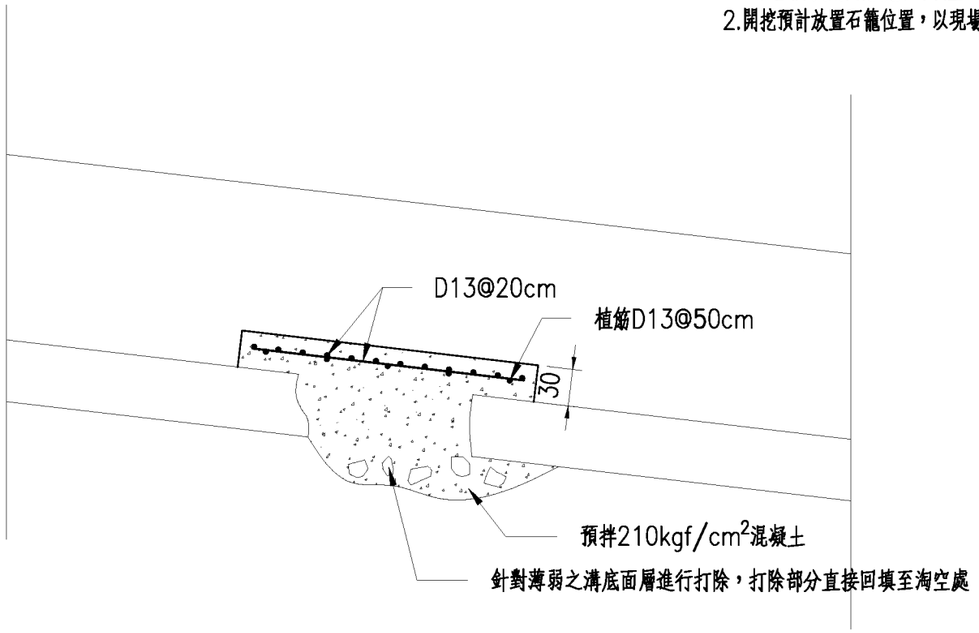

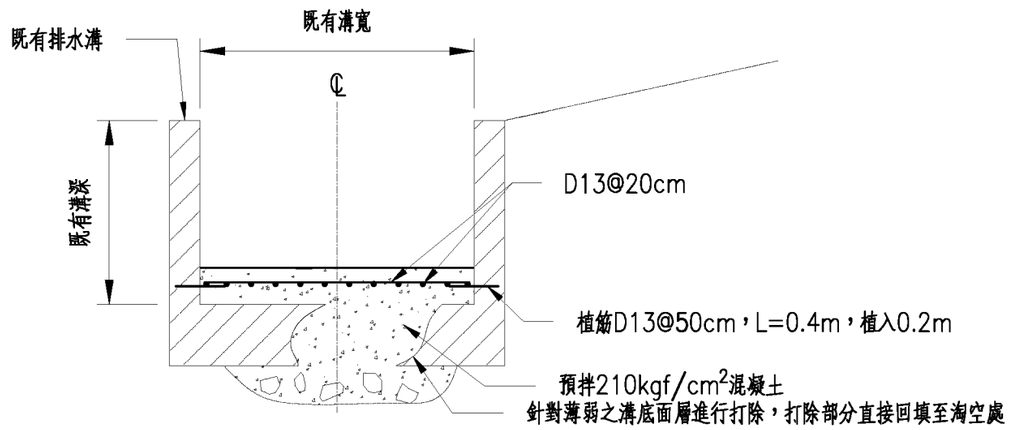

既有排水溝溝底破損淘空處理

S:1/50 單位:公分

臺北市政府工務局大地工程處	工程名稱: 111年度臺北市山坡地溪溝改善及設施維護工程	開巨技術顧問有限公司	繪圖 李鴻鈞 / 設計 葉竑蔚 / 日期 111.02	審核 陳品之 / 核准 王存欵	圖名	既有排水溝新增翼版及溝底破損淘空處理詳圖	圖號	D-02-06	頁碼	第 頁 / 共 頁

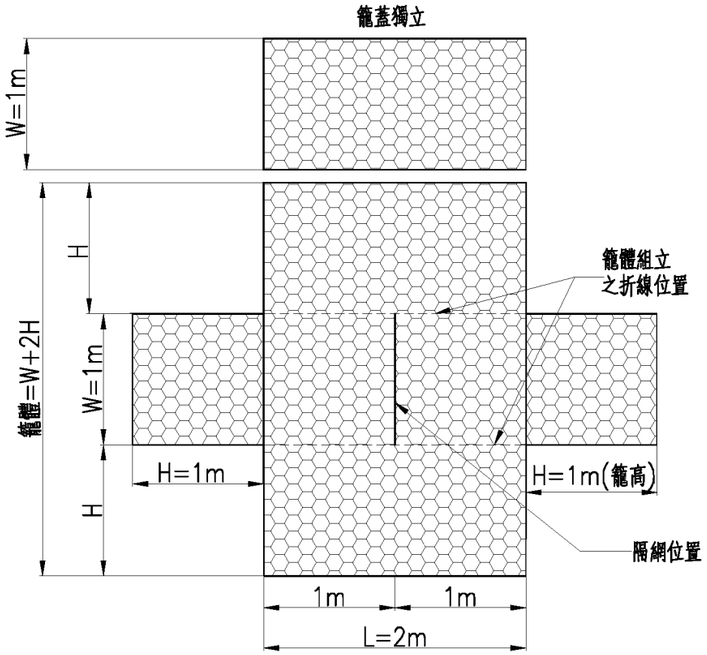

箱型石籠展開示意圖
N.T.S 單位:m

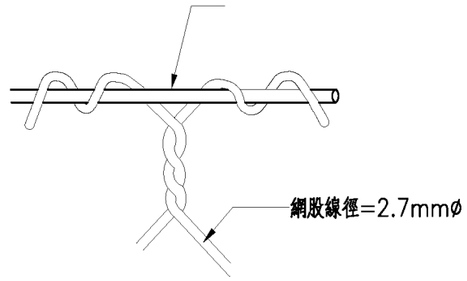

線徑詳圖
N.T.S

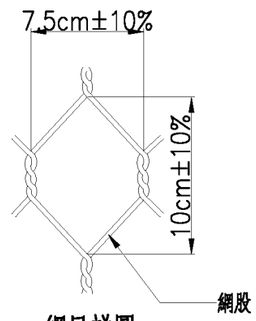

網目詳圖
N.T.S

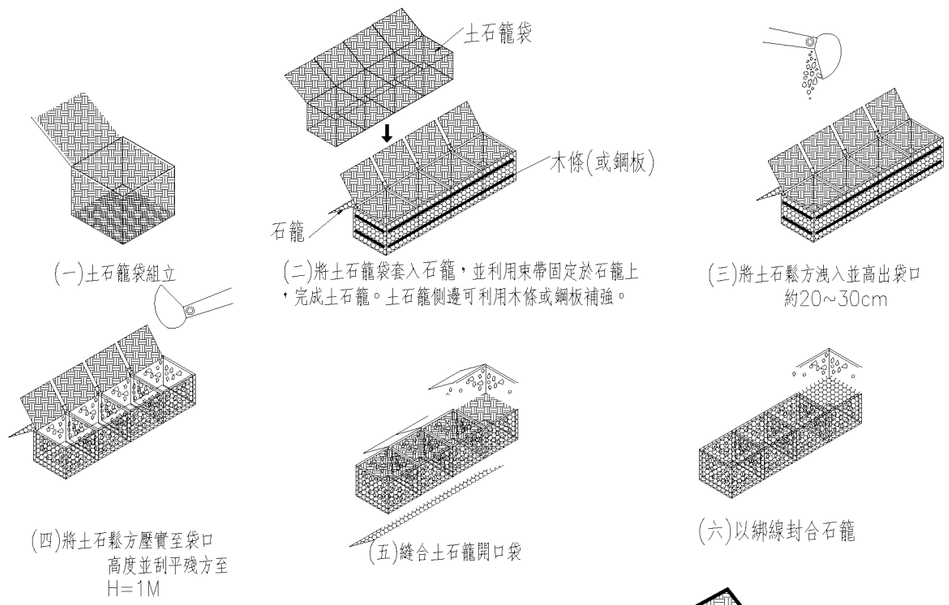

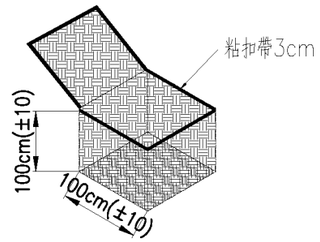

土石籠袋示意圖
N.T.S

一、材料規格及檢驗規範:

材料名稱	抽驗項目	抽驗標準	抽驗頻率
熱浸鍍鋅鐵線	尺寸	誤差5%以內	每批一次
	鍍鋅量	2.2mmø≧245gr/m^2 2.7mmø≧260gr/m^2 3.4mmø≧275gr/m^2	
	抗拉強度	>45kgf/mm^2	
PVC包覆層	抗拉強度	>175kgf/mm^2	每批一次
	比重	≧1.25	
	延伸率	>100%	

二、施工規範:

1.石籠網(被覆材PVC)係以熱浸鍍鋅鐵線機械編織扭繞三圈，形成六角形狀(龜甲型)網目之籠體，網目7.5cmX10cm±10%，邊框線及網線線徑參詳圖，同材質組合線徑2.2mm，兩端網及間隔網以同材質2.2mm螺旋組合線固定於籠底。

2.單一空籠及同層籠體組立，以同材質2.2mm組合線雙股長度10公分以上，由頂部角隅往下每20公分將相鄰所有邊框線予以緊緊。所有外露籠面及封蓋之處需以單條2.2mm組合線，由一隅固定後每10公分單圈、雙圈將相鄰所有邊框線予以緊緊直至另一端收尾固定

3.如選用包覆PVC材質時、PVC層之厚度需為0.66mm以上。

土石籠袋規格說明:(亦可用同等品)

1.土石籠袋乃由高強力聚酯纖維PET編織縫合而成，外覆具有環保概念的綠色PU塑膠、SBR合成橡膠或壓克力苯乙烯共聚物等其他環保樹脂，低孔徑與高透水率為其特色，兼具穩固邊坡與環保綠化功能。

2.土石籠袋使用合成纖維絲經緯編織而成，紗線易滑動，為防止承載土石荷重後，因經緯紗滑動造成空隙率不一影響砂土流失，及為減少環境污染，土石籠袋表面需經環保樹脂處理，以穩定布面組織。

項　目	規格要求	檢驗標準
材質	PET聚酯纖維	燃燒法或F.T.I.R光譜分析
被覆材質	PU塑膠、SBR合成橡膠或壓克力苯乙烯共聚物等其他環保樹脂	F.T.I.R光譜分析
雙向抗拉強度(kN/m)	≧40	ASTM D4595 或 CNS 13300
正向透水率(1/Sec)	≧0.6	ASTM D4491或 CNS 13298
有效開孔徑A.O.S(mm)	≦0.5	ASTM D4751或 CNS 14262

註1：承包商需於材料施工前檢附樣品及試驗報告供業主、監造單位審核。土石籠袋進場後監造單位可視需求作抽樣檢測一次，測試項目如上表。

註2：為提供產品良好，需TAF認實驗室或國立學術單位或國外認證實驗室出具合格試驗報告。

註3：承包商於織袋進場後，由監造單位視需求會同業主抽樣送往經TAF國家認證合格實驗室或國立學術單位，檢驗合格後方可使用，其材料及檢驗費由承包商負責。驗收時需檢附出廠證明及數量。檢驗頻率為每2,000只取樣一次送驗，不足500只不予抽驗。

臺北市政府工務局大地工程處	工程名稱: 111年度臺北市山坡地溪溝改善及設施維護工程	開巨技術顧問有限公司	繪圖	李鴻鈞	審核	陳品之	圖名	石籠及土石籠袋詳圖	圖號	D-02-07	頁碼	第　頁 共　頁
			設計	葉竑蔚	核准	王存欵						
			日期	111.02								

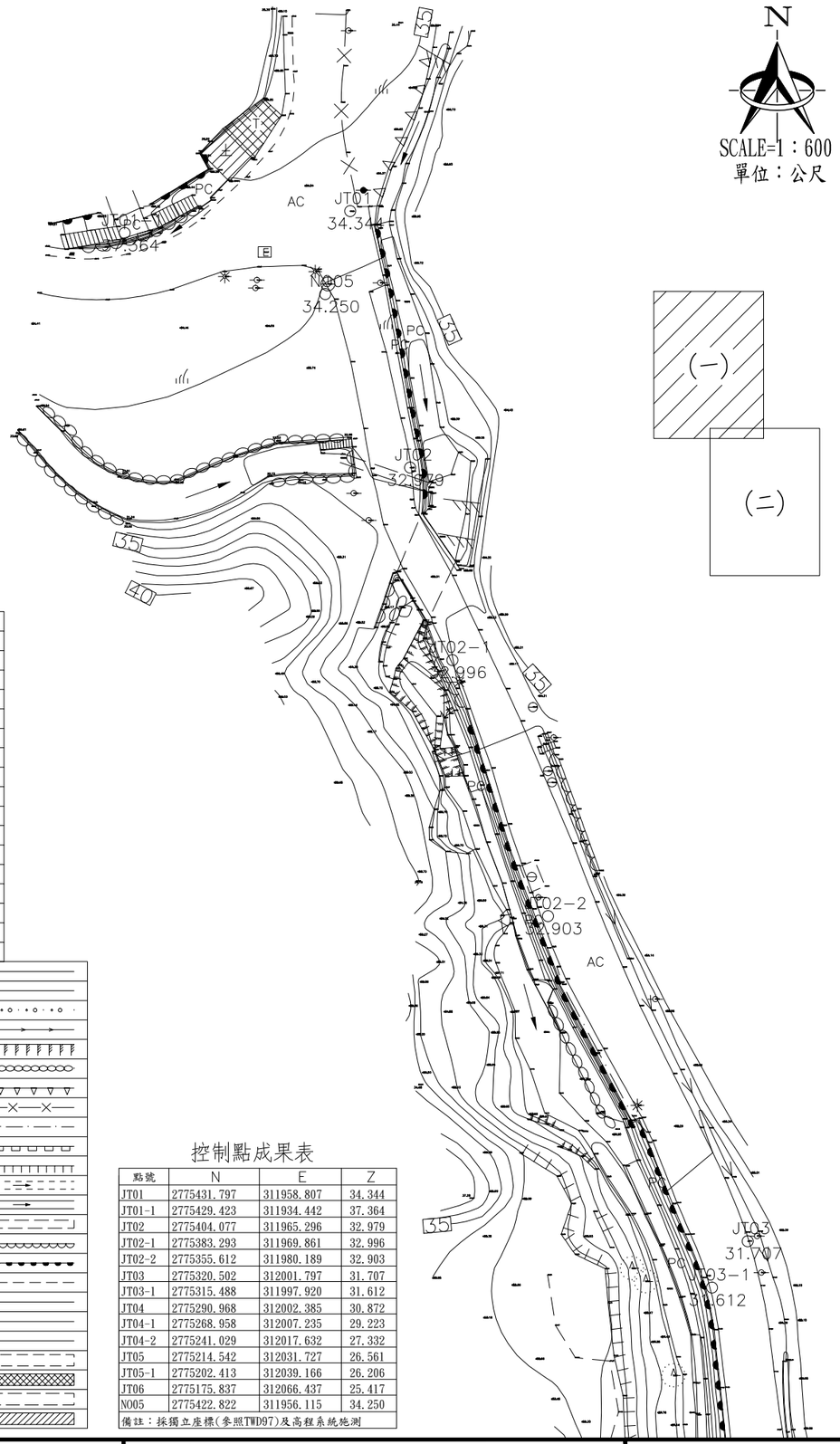

圖例圖層表

KPT－控制點	JT01 34.344
98120－高程點	×32.66
95903－溝底高程點	(30.15)
SSTTEXT－隱藏高程點	
95153－河川流向	
93691－土地廟	
96949－方形消防栓	
93902－廢墟	
97111－獨立樹	
91950－界樁	
96915－電信桿	
96918－街道名牌	
93910－PC路面	PC
97210－草地	
93909－AC路面	AC
96938－方形電力人孔	
96914－路燈	
96913－電力桿	
98111－計曲線	
98112－首曲線	
93232－鐵欄	
95111－山澗	
98233－露岩	
93261－疊石	
93252－施工圍籬	
93241－鐵絲網	
93231－水泥欄	
93212－磚牆	
95134－土坎	
95119－暗溝	
95118－明溝	
94432－管涵函管	
95139－卵石擋土牆	
95144－RC擋土牆	
94216－小徑	
94213－道路線	
97924－結構線	
97923－水線	
97922－架空結構線	
93130－臨時性房屋	
93120－崩塌損毀線	
93110－永久性房屋	

控制點成果表

點號	N	E	Z
JT01	2775431.797	311958.807	34.344
JT01-1	2775429.423	311934.442	37.364
JT02	2775404.077	311965.296	32.979
JT02-1	2775383.293	311969.861	32.996
JT02-2	2775355.612	311980.189	32.903
JT03	2775320.502	312001.797	31.707
JT03-1	2775315.488	311997.920	31.612
JT04	2775290.968	312002.385	30.872
JT04-1	2775268.958	312007.235	29.223
JT04-2	2775241.029	312017.632	27.332
JT05	2775214.542	312031.727	26.561
JT05-1	2775202.413	312039.166	26.206
JT06	2775175.837	312066.437	25.417
N005	2775422.822	311956.115	34.250

備註：採獨立座標(參照TWD97)及高程系統施測

臺北市政府工務局大地工程處	工程名稱: 111年度臺北市山坡地溪溝改善及設施維護工程	開巨技術顧問有限公司	繪圖	李鴻鈞	審核	陳品之	圖名	內湖區安泰街旁溪溝整治工程現況測量圖	圖號	P-03-01	頁碼	第 頁
			設計	葉竑蔚	核准	王存欵						共 頁
			日期	111.02								

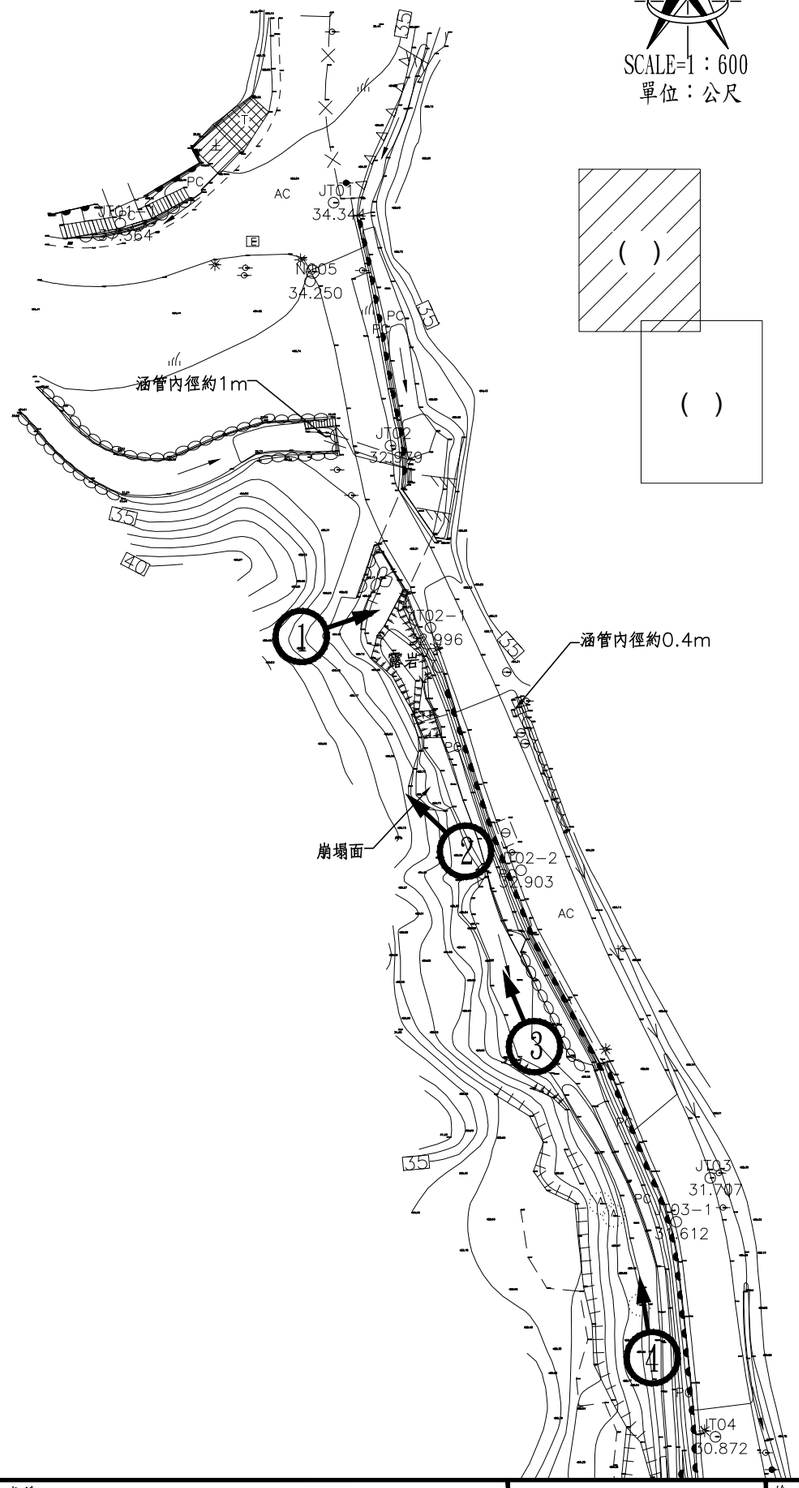

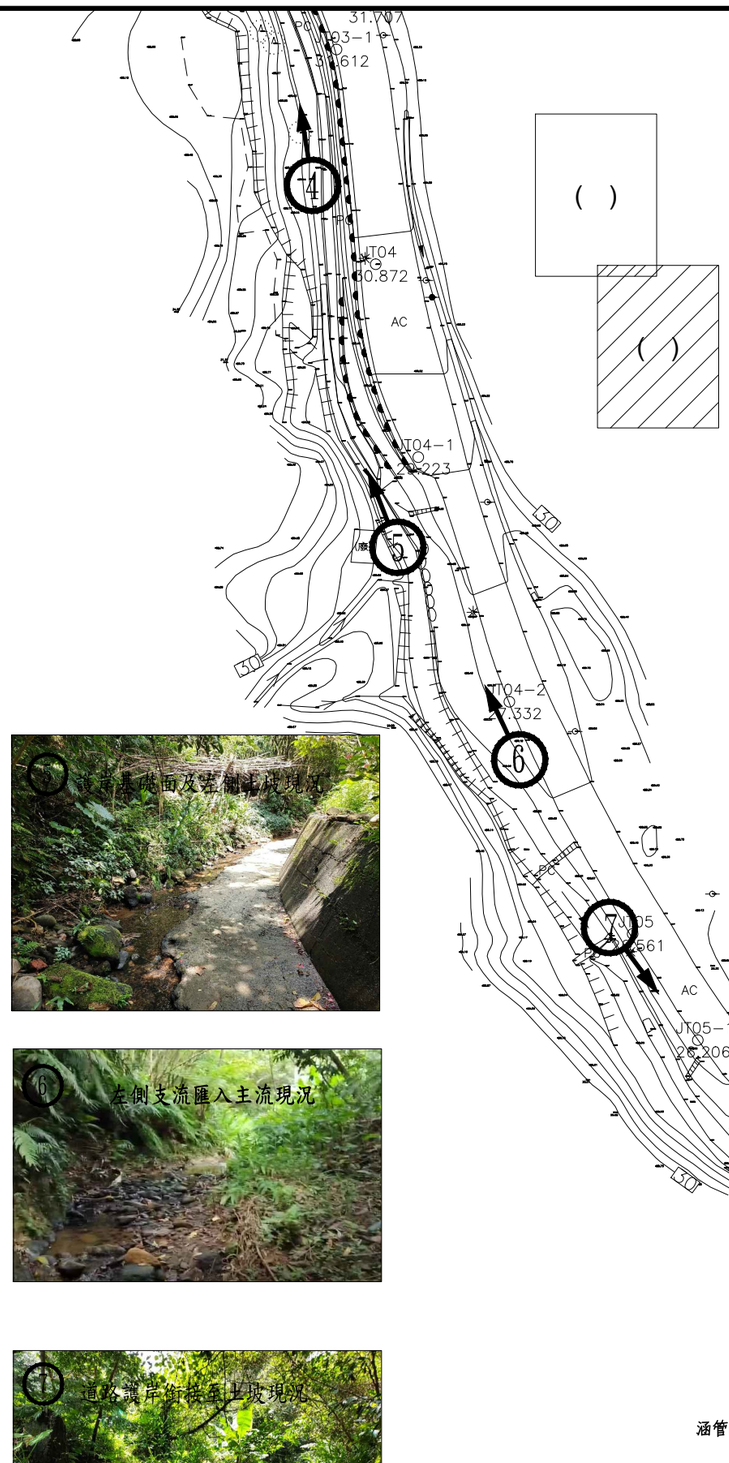

臺北市政府工務局大地工程處	工程名稱: 111年度臺北市山坡地溪溝改善及設施維護工程	開巨技術顧問有限公司	繪圖	李鴻鈞	審核	陳品之	圖名	內湖區安泰街旁溪溝整治工程現況照片圖	圖號	P-03-02	頁碼	第 頁
			設計	葉竑蔚	核准	王存欵						共 頁
			日期	111.02								

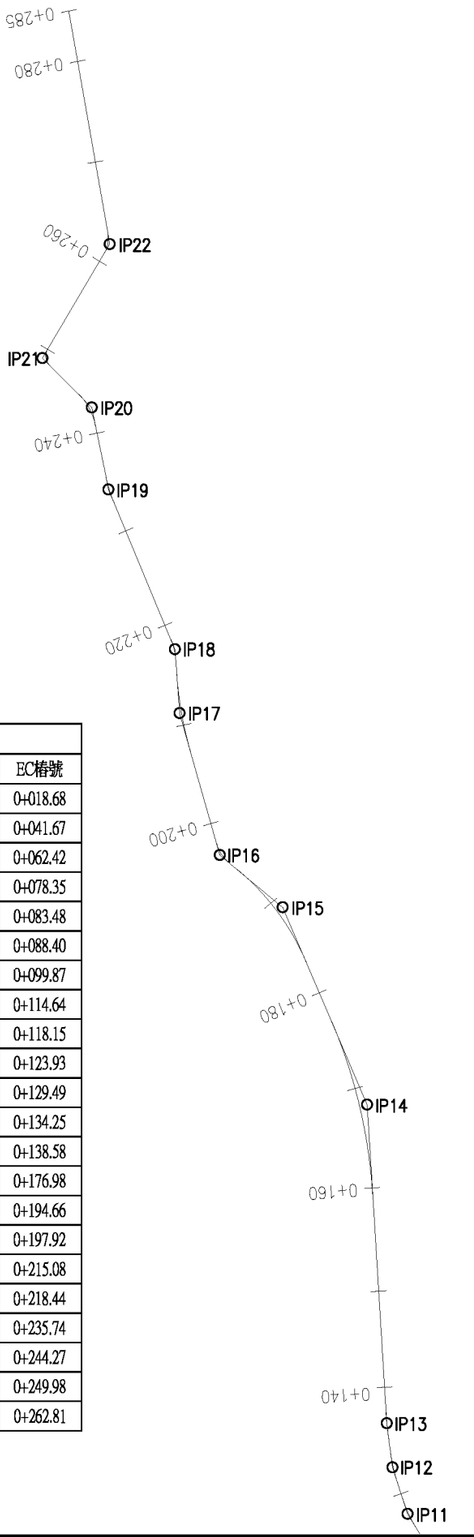

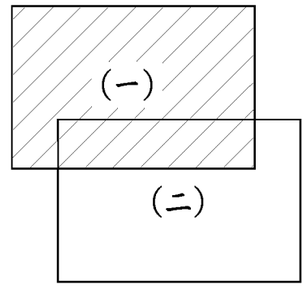

IP資料表

編號	縱座標N	橫座標E	半徑	角度差值	弦長	切線長TL	曲線長CL	矢距SL	BC樁號	MC 樁號	EC樁號
IP1	2775174.405	312059.8723	17.276	47.7859 (d)	13.994	7.653	14.408	1.619	0+004.28	0+011.93	0+018.68
IP2	2775193.146	312039.6584	18.22	19.5063 (d)	6.173	3.132	6.203	0.267	0+035.46	0+038.60	0+041.67
IP3	2775211.039	312030.281	35.596	11.9098 (d)	7.386	3.713	7.399	0.193	0+055.02	0+058.74	0+062.42
IP4	2775224.059	312019.5226	28.169	11.2118 (d)	5.503	2.765	5.512	0.135	0+072.83	0+075.60	0+078.35
IP5	2775229.512	(312016.5793	9.325	21.1135 (d)	3.417	1.738	3.436	0.161	0+080.04	0+081.78	0+083.48
IP6	2775232.335	312013.277	13.556	19.7967 (d)	4.661	2.366	4.684	0.205	0+083.72	0+086.08	0+088.40
IP7	2775241.169	312008.2438	17.827	23.9330 (d)	7.392	3.778	7.446	0.396	0+092.42	0+096.20	0+099.87
IP8	2775257.549	312006.5973	8.141	30.0523 (d)	4.221	2.185	4.27	0.288	0+110.37	0+112.56	0+114.64
IP9	2775260.886	312004.1913	13.994	12.9718 (d)	3.161	1.591	3.168	0.09	0+114.98	0+116.57	0+118.15
IP10	2775266.115	312001.9909	22.457	8.6799 (d)	3.399	1.704	3.402	0.065	0+120.52	0+122.23	0+123.93
IP11	2775271	311998.9973	13.079	13.5174 (d)	3.079	1.55	3.086	0.092	0+126.40	0+127.95	0+129.49
IP12	2775275.531	311997.5266	17.104	10.3974 (d)	3.1	1.556	3.104	0.071	0+131.14	0+132.70	0+134.25
IP13	2775279.87	311996.9488	42.62	4.0759 (d)	3.032	1.517	3.032	0.027	0+135.55	0+137.07	0+138.58
IP14	2775311.029	311995.0377	51.169	19.6569 (d)	17.469	8.865	17.555	0.762	0+159.42	0+168.29	0+176.98
IP15	2775330.315	311986.7851	24.048	27.0846 (d)	11.262	5.792	11.368	0.688	0+183.30	0+189.09	0+194.66
IP16	2775335.431	311980.6333	3.6	34.3714 (d)	2.127	1.113	2.16	0.168	0+195.76	0+196.87	0+197.92
IP17	2775349.324	311976.6812	37.276	11.8173 (d)	7.675	3.858	7.688	0.199	0+207.39	0+211.25	0+215.08
IP18	2775355.571	311976.2375	5.976	18.4939 (d)	1.92	0.973	1.929	0.079	0+216.51	0+217.49	0+218.44
IP19	2775371.204	311969.744	14.069	10.9648 (d)	2.688	1.35	2.692	0.065	0+233.05	0+234.40	0+235.74
IP20	2775379.225	311968.0988	5.976	33.4471 (d)	3.439	1.795	3.488	0.264	0+240.78	0+242.58	0+244.27
IP21	2775384.033	311963.2837	1.292	75.5698 (d)	1.584	1.002	1.705	0.343	0+248.28	0+249.28	0+249.98
IP22	2775395.192	311969.865	2.585	40.5226 (d)	1.79	0.954	1.828	0.17	0+260.98	0+261.93	0+262.81

臺北市政府工務局大地工程處	工程名稱: 111年度臺北市山坡地溪溝改善及設施維護工程	開巨技術顧問有限公司	繪圖	李鴻鈞	審核	陳品之	圖名	內湖區安泰街旁溪溝整治工程放樣樁位圖(一)	圖號	P-03-03	頁碼	第 頁
			設計	葉竑蔚	核准	王存欵						共 頁
			日期	111.02								

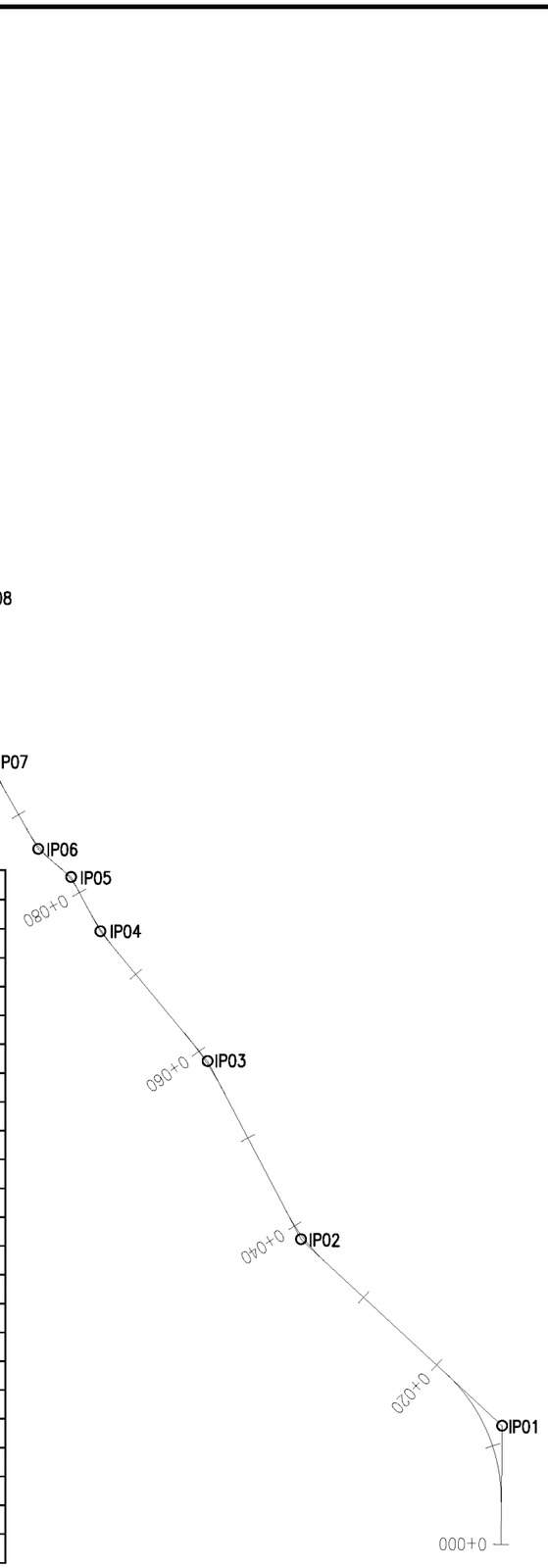

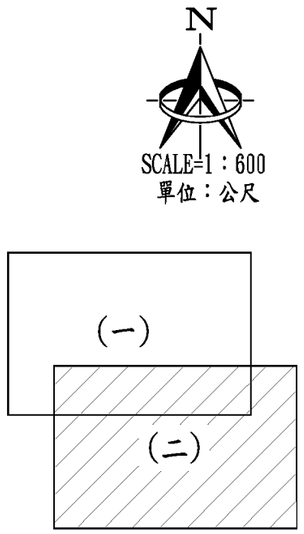

IP資料表

編號	縱座標N	橫座標E	半徑	角度差值	弦長	切線長TL	曲線長CL	矢距SL	BC樁號	MC樁號	EC樁號
IP1	2775174.405	312059.8723	17.276	47.7859 (d)	13.994	7.653	14.408	1.619	0+004.28	0+011.93	0+018.68
IP2	2775193.146	312039.6584	18.22	19.5063 (d)	6.173	3.132	6.203	0.267	0+035.46	0+038.60	0+041.67
IP3	2775211.039	312030.281	35.596	11.9098 (d)	7.386	3.713	7.399	0.193	0+055.02	0+058.74	0+062.42
IP4	2775224.059	312019.5226	28.169	11.2118 (d)	5.503	2.765	5.512	0.135	0+072.83	0+075.60	0+078.35
IP5	2775229.512	(312016.5793	9.325	21.1135 (d)	3.417	1.738	3.436	0.161	0+080.04	0+081.78	0+083.48
IP6	2775232.335	312013.277	13.556	19.7967 (d)	4.661	2.366	4.684	0.205	0+083.72	0+086.08	0+088.40
IP7	2775241.169	312008.2438	17.827	23.9330 (d)	7.392	3.778	7.446	0.396	0+092.42	0+096.20	0+099.87
IP8	2775257.549	312006.5973	8.141	30.0523 (d)	4.221	2.185	4.27	0.288	0+110.37	0+112.56	0+114.64
IP9	2775260.886	312004.1913	13.994	12.9718 (d)	3.161	1.591	3.168	0.09	0+114.98	0+116.57	0+118.15
IP10	2775266.115	312001.9909	22.457	8.6799 (d)	3.399	1.704	3.402	0.065	0+120.52	0+122.23	0+123.93
IP11	2775271	311998.9973	13.079	13.5174 (d)	3.079	1.55	3.086	0.092	0+126.40	0+127.95	0+129.49
IP12	2775275.531	311997.5266	17.104	10.3974 (d)	3.1	1.556	3.104	0.071	0+131.14	0+132.70	0+134.25
IP13	2775279.87	311996.9488	42.62	4.0759 (d)	3.032	1.517	3.032	0.027	0+135.55	0+137.07	0+138.58
IP14	2775311.029	311995.0377	51.169	19.6569 (d)	17.469	8.865	17.555	0.762	0+159.42	0+168.29	0+176.98
IP15	2775330.315	311986.7851	24.048	27.0846 (d)	11.262	5.792	11.368	0.688	0+183.30	0+189.09	0+194.66
IP16	2775335.431	311980.6333	3.6	34.3714 (d)	2.127	1.113	2.16	0.168	0+195.76	0+196.87	0+197.92
IP17	2775349.324	311976.6812	37.276	11.8173 (d)	7.675	3.858	7.688	0.199	0+207.39	0+211.25	0+215.08
IP18	2775355.571	311976.2375	5.976	18.4939 (d)	1.92	0.973	1.929	0.079	0+216.51	0+217.49	0+218.44
IP19	2775371.204	311969.744	14.069	10.9648 (d)	2.688	1.35	2.692	0.065	0+233.05	0+234.40	0+235.74
IP20	2775379.225	311968.0988	5.976	33.4471 (d)	3.439	1.795	3.488	0.264	0+240.78	0+242.58	0+244.27
IP21	2775384.033	311963.2837	1.292	75.5698 (d)	1.584	1.002	1.705	0.343	0+248.28	0+249.28	0+249.98
IP22	2775395.192	311969.865	2.585	40.5226 (d)	1.79	0.954	1.828	0.17	0+260.98	0+261.93	0+262.81

臺北市政府工務局大地工程處	工程名稱: 111年度臺北市山坡地溪溝改善及設施維護工程	開巨技術顧問有限公司	繪圖	李鴻鈞	審核	陳品之	圖名	內湖區安泰街旁溪溝整治工程放樣樁位圖(二)	圖號	P-03-04	頁碼	第 頁
			設計	葉竑蔚	核准	王存欵						共 頁
			日期	111.02								

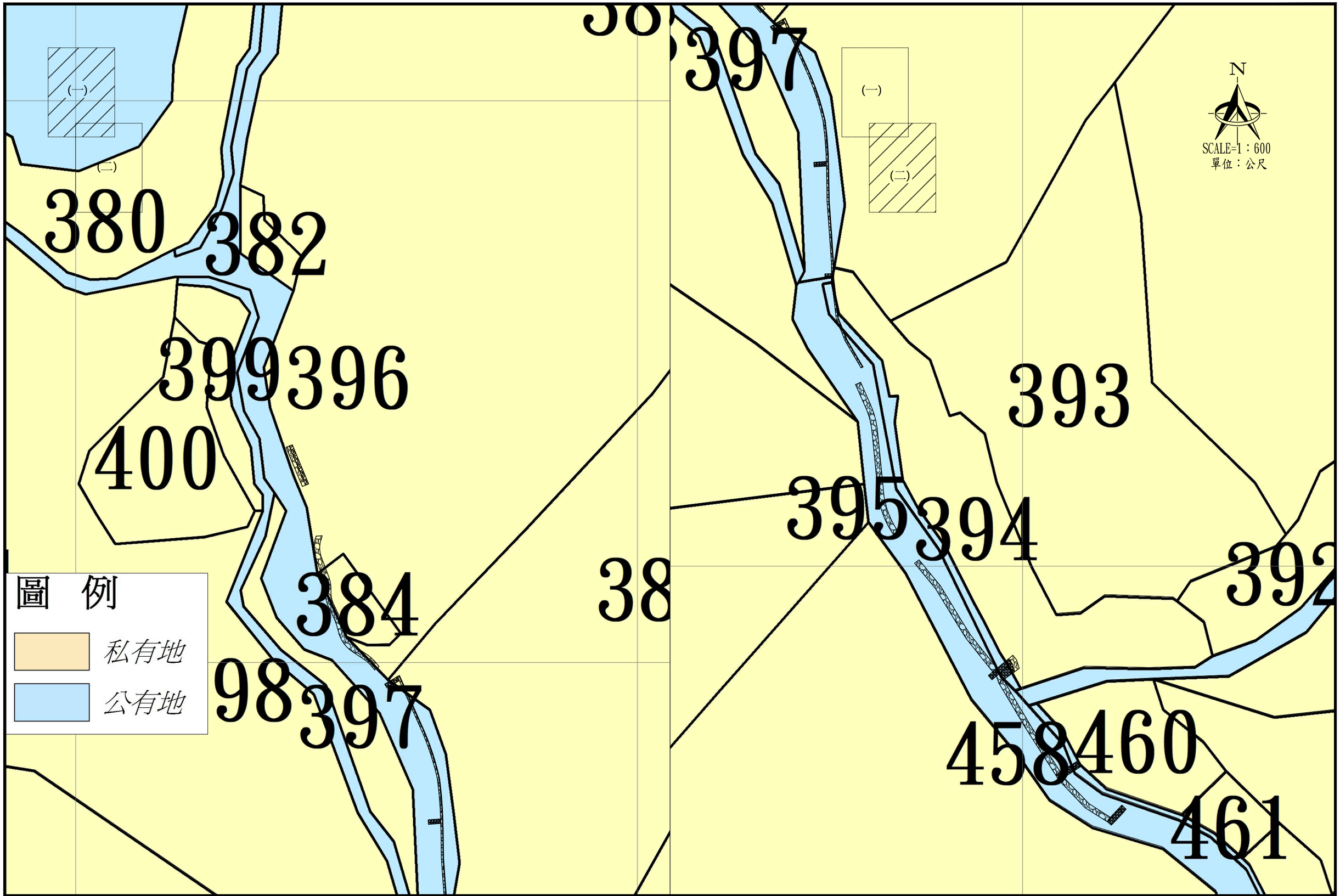

臺北市政府工務局大地工程處	工程名稱: 111年度臺北市山坡地溪溝改善及設施維護工程	開巨技術顧問有限公司	繪圖	李鴻鈞	審核	陳品之	圖名	內湖區安泰街旁溪溝整治工程地籍套繪圖	圖號	P-03-05	頁碼	第 頁
			設計	葉竑蔚	核准	王存歆						共 頁
			日期	111.02								

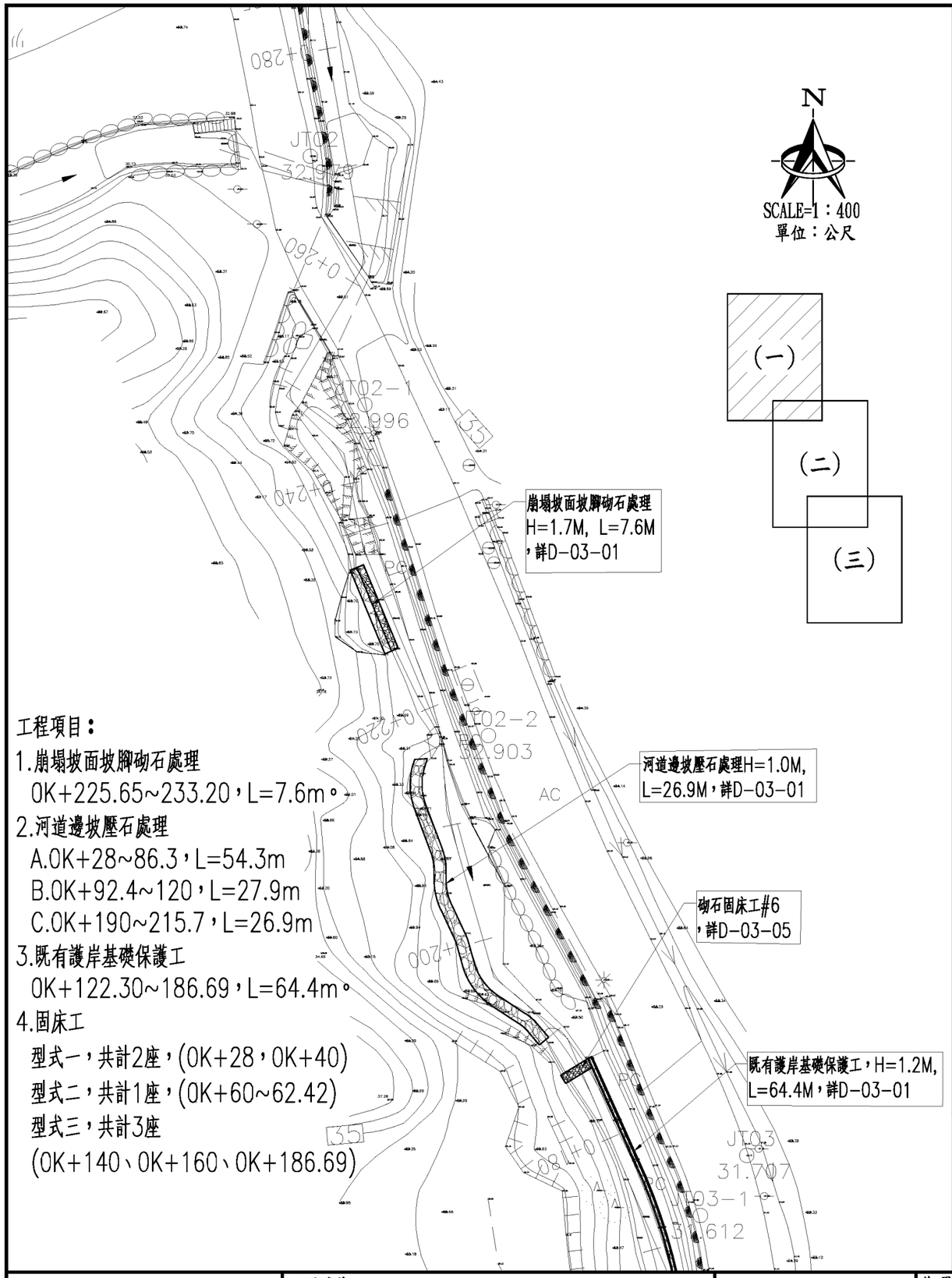

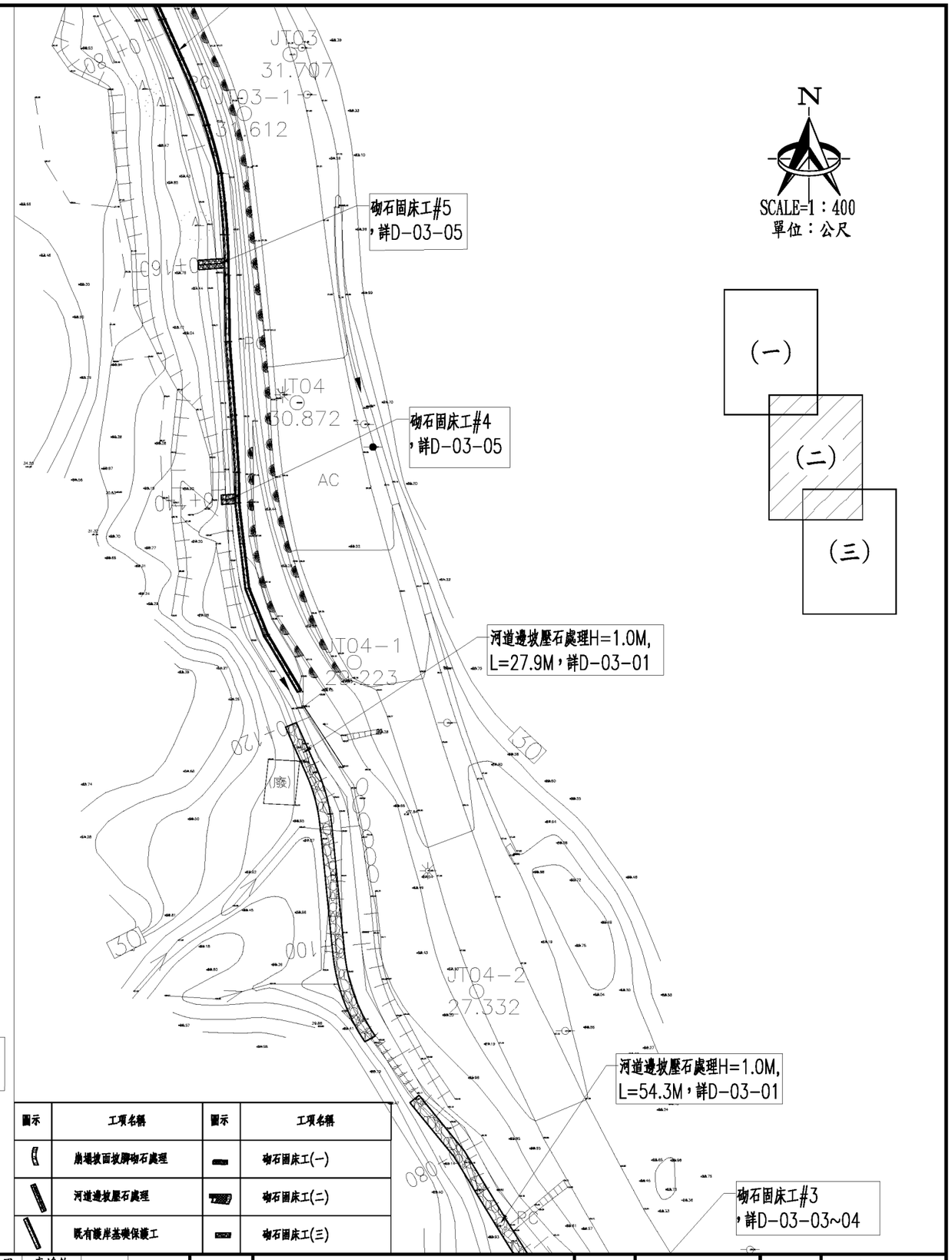

工程項目：

1.崩塌坡面坡腳砌石處理
0K+225.65~233.20，L=7.6m。

2.河道邊坡壓石處理
A.0K+28~86.3，L=54.3m
B.0K+92.4~120，L=27.9m
C.0K+190~215.7，L=26.9m

3.既有護岸基礎保護工
0K+122.30~186.69，L=64.4m。

4.固床工
型式一，共計2座，(0K+28，0K+40)
型式二，共計1座，(0K+60~62.42)
型式三，共計3座
(0K+140、0K+160、0K+186.69)

圖示	工項名稱	圖示	工項名稱
	崩塌坡面坡腳砌石處理		砌石固床工(一)
	河道邊坡壓石處理		砌石固床工(二)
	既有護岸基礎保護工		砌石固床工(三)

臺北市政府工務局大地工程處	工程名稱: 111年度臺北市山坡地溪溝改善及設施維護工程	開巨技術顧問有限公司	繪圖	李鴻鈞	審核	陳品之	圖名	內湖區安泰街旁溪溝整治工程平面配置圖(一)	圖號	P-03-06	頁碼	第 頁
			設計	葉竑蔚	核准	王存欵						共 頁
			日期	111.02								

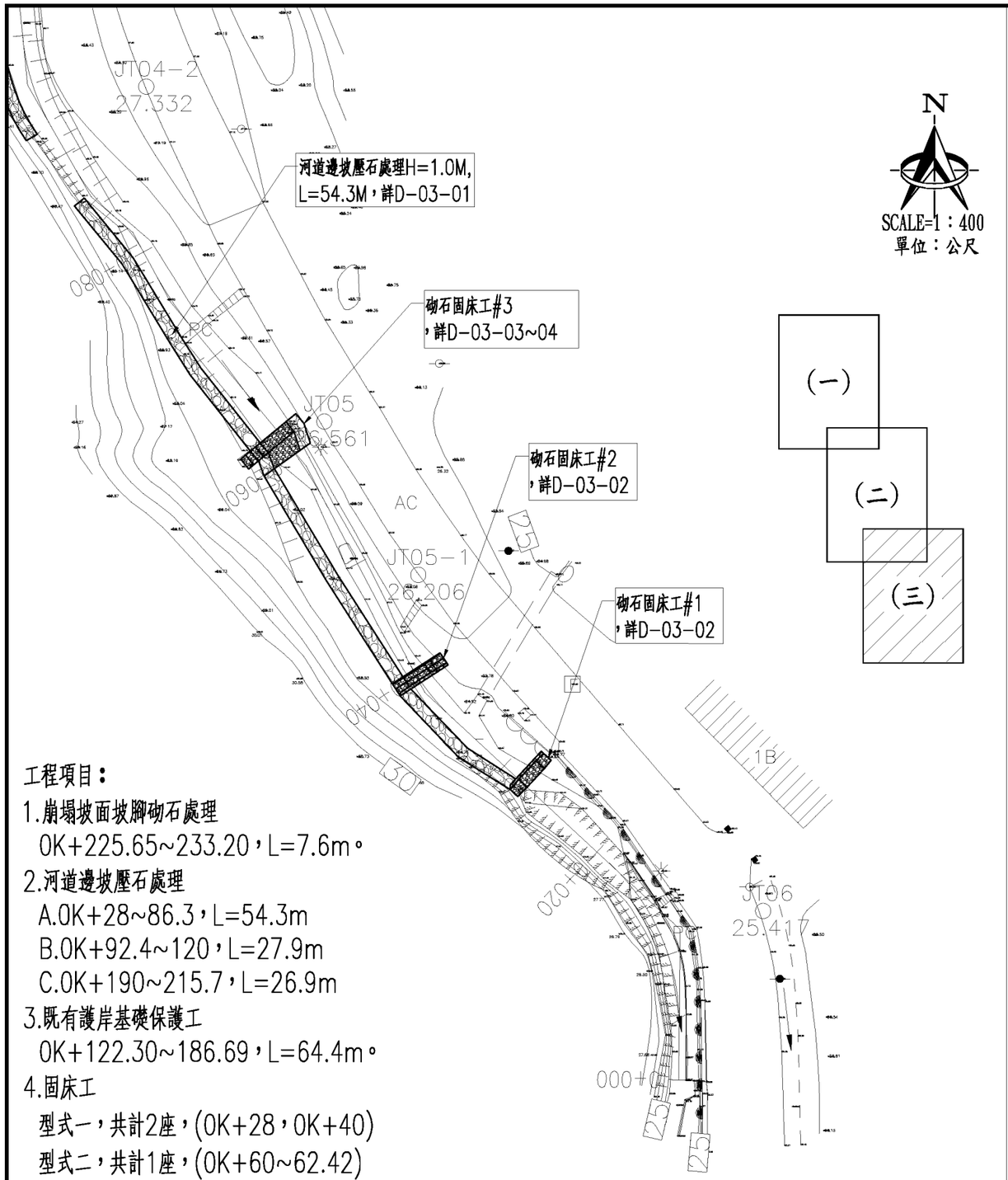

工程項目：

1.崩塌坡面坡腳砌石處理
  0K+225.65~233.20，L=7.6m。
2.河道邊坡壓石處理
  A.0K+28~86.3，L=54.3m
  B.0K+92.4~120，L=27.9m
  C.0K+190~215.7，L=26.9m
3.既有護岸基礎保護工
  0K+122.30~186.69，L=64.4m。
4.固床工
  型式一，共計2座，(0K+28，0K+40)
  型式二，共計1座，(0K+60~62.42)
  型式三，共計3座
  (0K+140、0K+160、0K+186.69)

圖示	工項名稱	圖示	工項名稱
	崩塌坡面坡腳砌石處理		砌石固床工(一)
	河道邊坡壓石處理		砌石固床工(二)
	既有護岸基礎保護工		砌石固床工(三)

臺北市政府工務局大地工程處	工程名稱: 111年度臺北市山坡地溪溝改善及設施維護工程	開巨技術顧問有限公司	繪圖	李鴻鈞	審核	陳品之	圖名	內湖區安泰街旁溪溝整治工程平面配置圖(二)	圖號	P-03-07	頁碼	第 頁
			設計	葉竑蔚	核准	王存欵						共 頁
			日期	111.02								

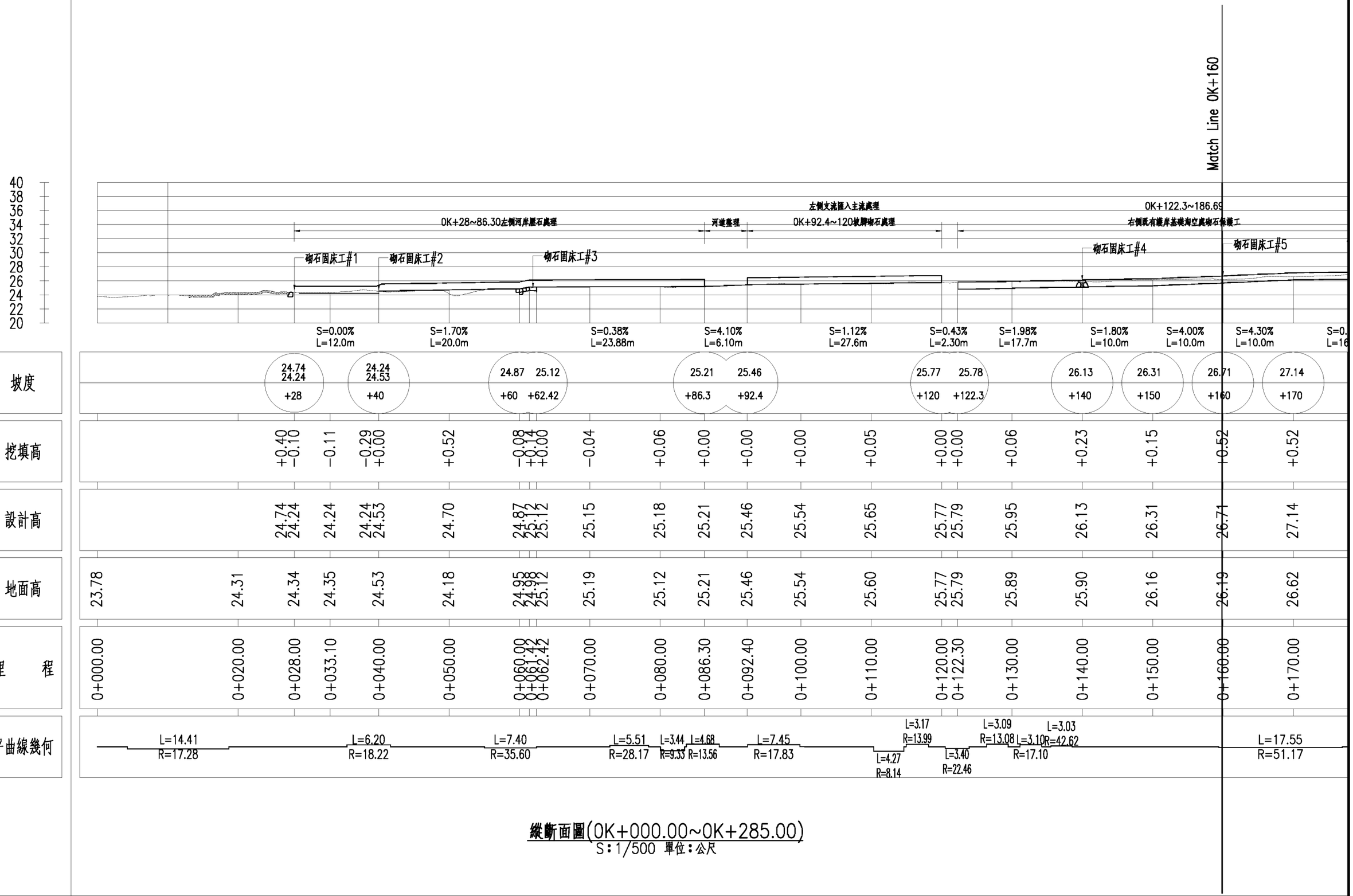

縱斷面圖(0K+000.00~0K+285.00)

S:1/500 單位:公尺

臺北市政府工務局大地工程處	工程名稱: 111年度臺北市山坡地溪溝改善及設施維護工程	開巨技術顧問有限公司	繪圖	李鴻鈞	審核	陳品之	圖名	內湖區安泰街旁溪溝整治工程縱斷面圖(一)	圖號	P-03-08	頁碼	第 頁
			設計	葉竑蔚	核准	王存歆						共 頁
			日期	111.02								

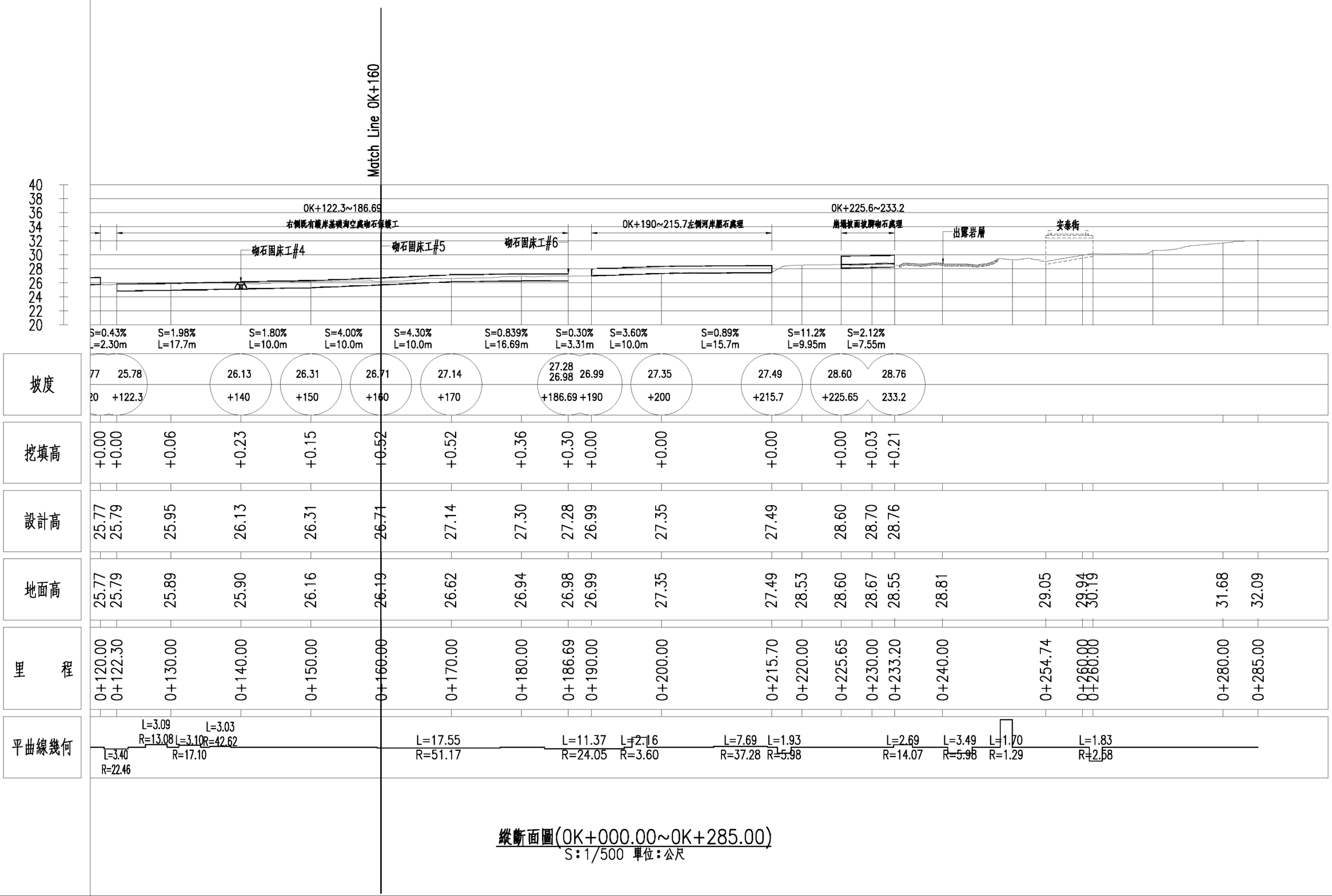

縱斷面圖(0K+000.00~0K+285.00)

S:1/500 單位:公尺

臺北市政府工務局大地工程處	工程名稱: 111年度臺北市山坡地溪溝改善及設施維護工程	開巨技術顧問有限公司	繪圖	李鴻鈞	審核	陳品之	圖名	內湖區安泰街旁溪溝整治工程平面配置圖(二)	圖號	P-03-09	頁碼	第 頁
			設計	葉姝蔚	核准	王存欽						共 頁
			日期	111.02								

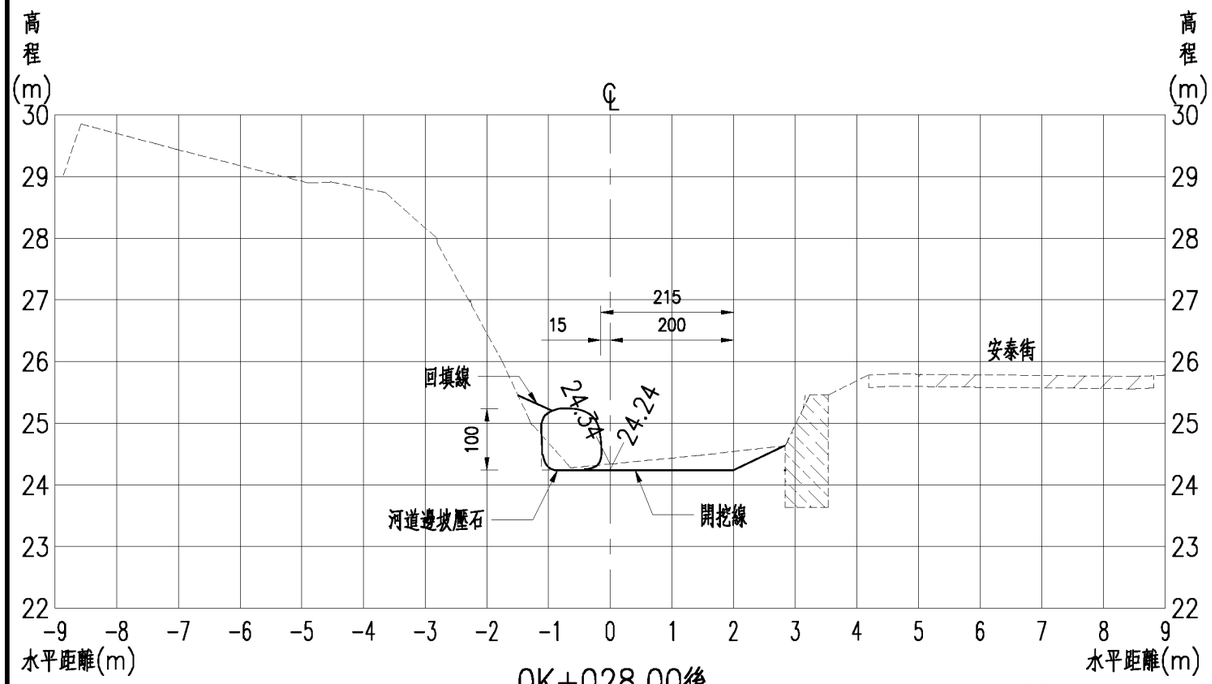

0K+028.00後
(左側壓石處理起點)

挖方：0.71㎡
填方：0.13㎡

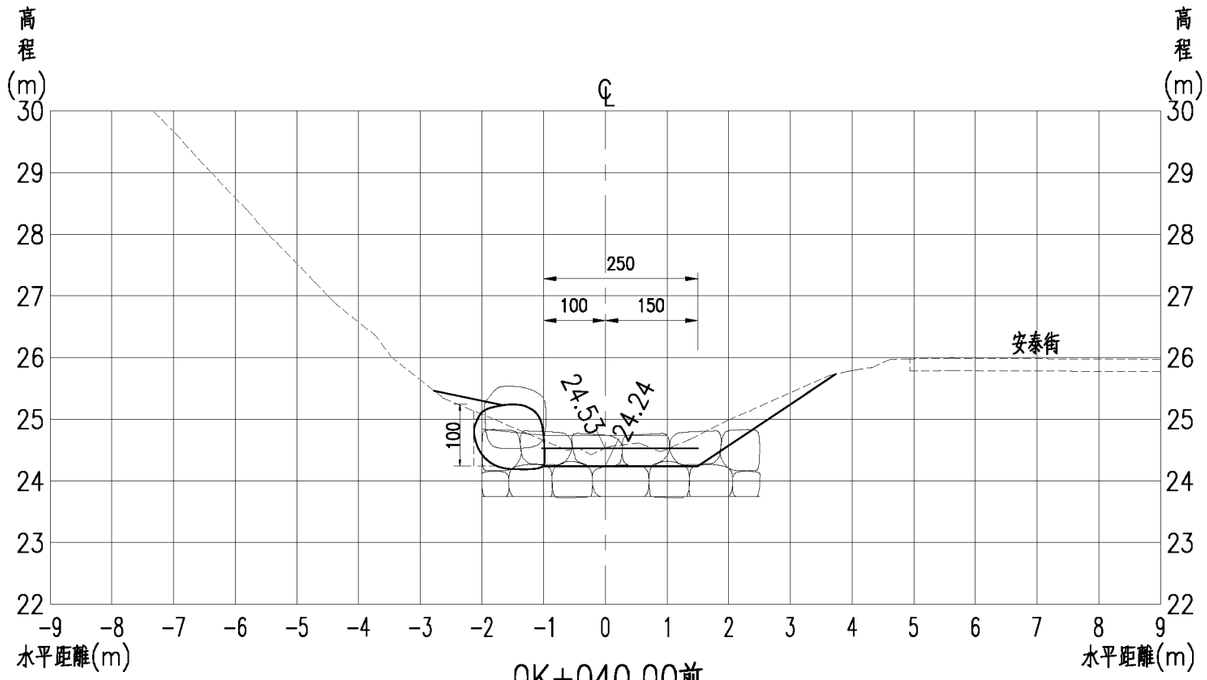

0K+040.00前

挖方：2.14㎡
填方：0.22㎡

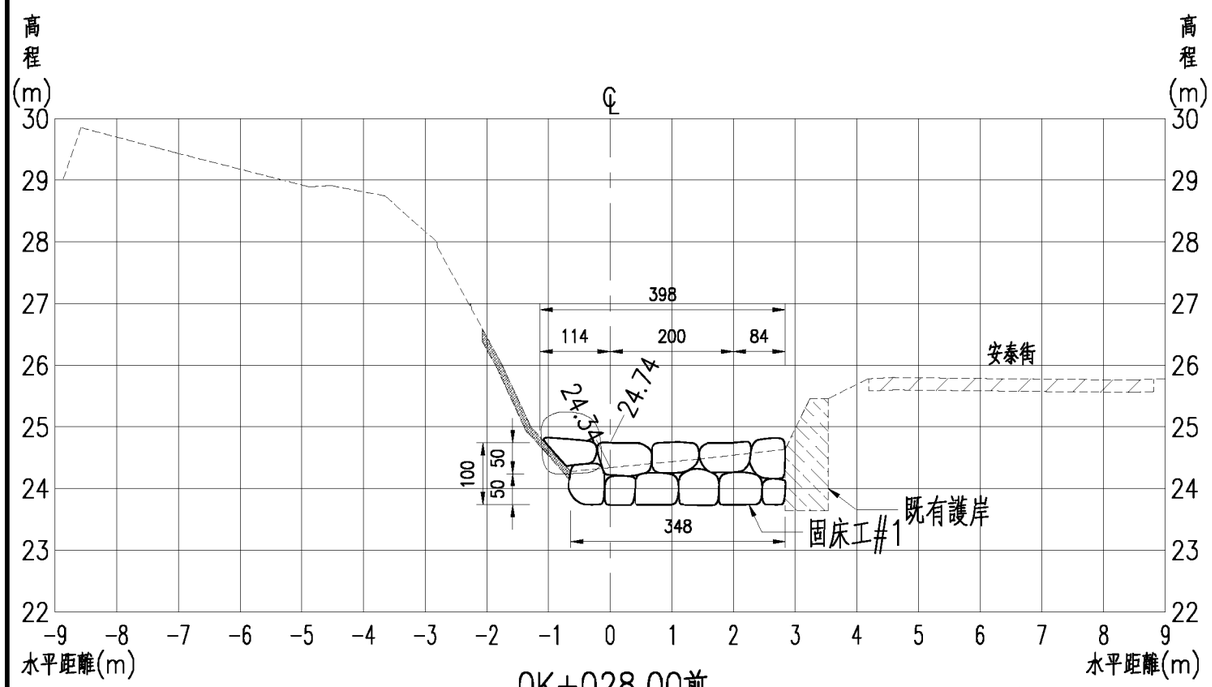

0K+028.00前
(砌石固床工#1)

挖方：2.49㎡
填方：0.00㎡

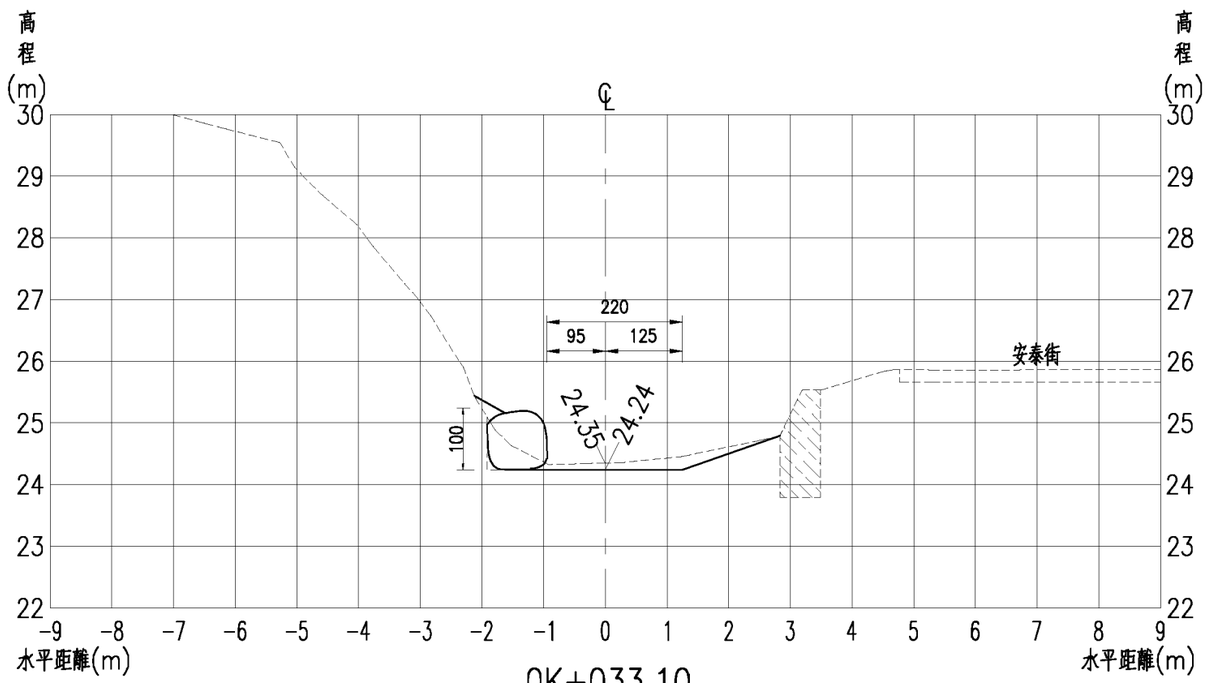

0K+033.10

挖方：0.88㎡
填方：0.08㎡

臺北市政府工務局大地工程處	工程名稱: 111年度臺北市山坡地溪溝改善及設施維護工程	開巨技術顧問有限公司	繪圖	李鴻鈞	審核	陳品之	圖名	內湖區安泰街旁溪溝整治工程橫斷面圖(一)	圖號	P-03-10	頁碼	第 頁
			設計	葉竑蔚	核准	王存欽						共 頁
			日期	111.02								

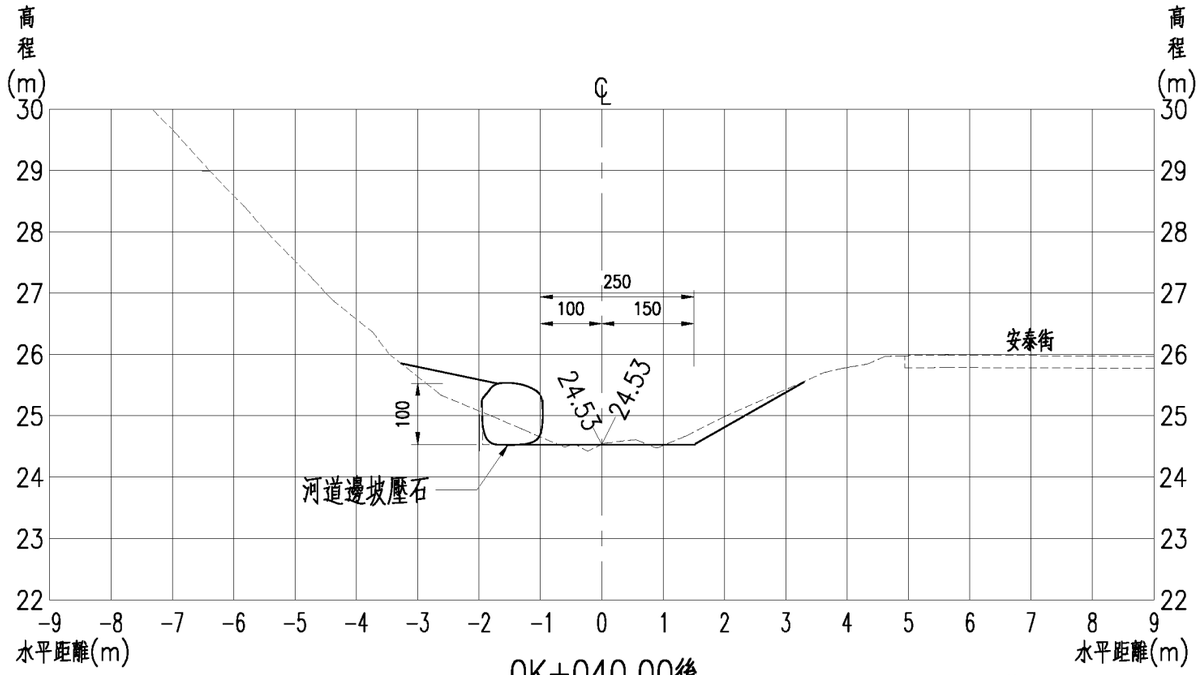

0K+040.00後

挖方：0.62㎡
填方：0.52㎡

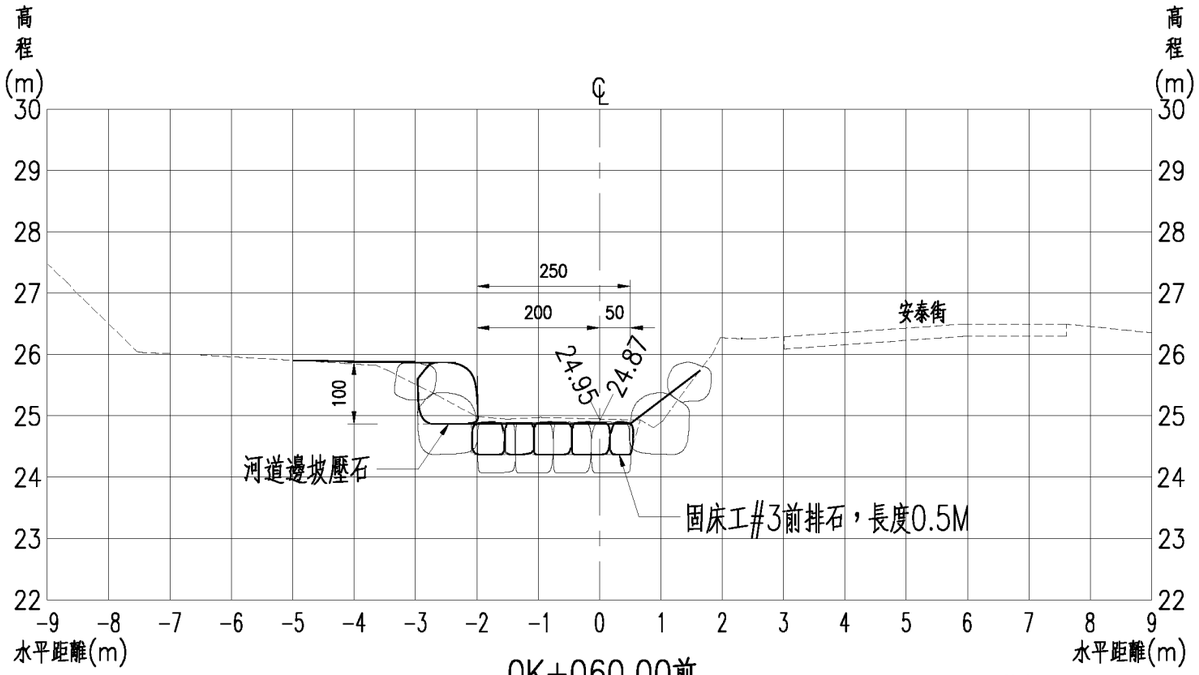

0K+060.00前
(左側壓石處理終點)

挖方：1.92㎡
填方：1.32㎡

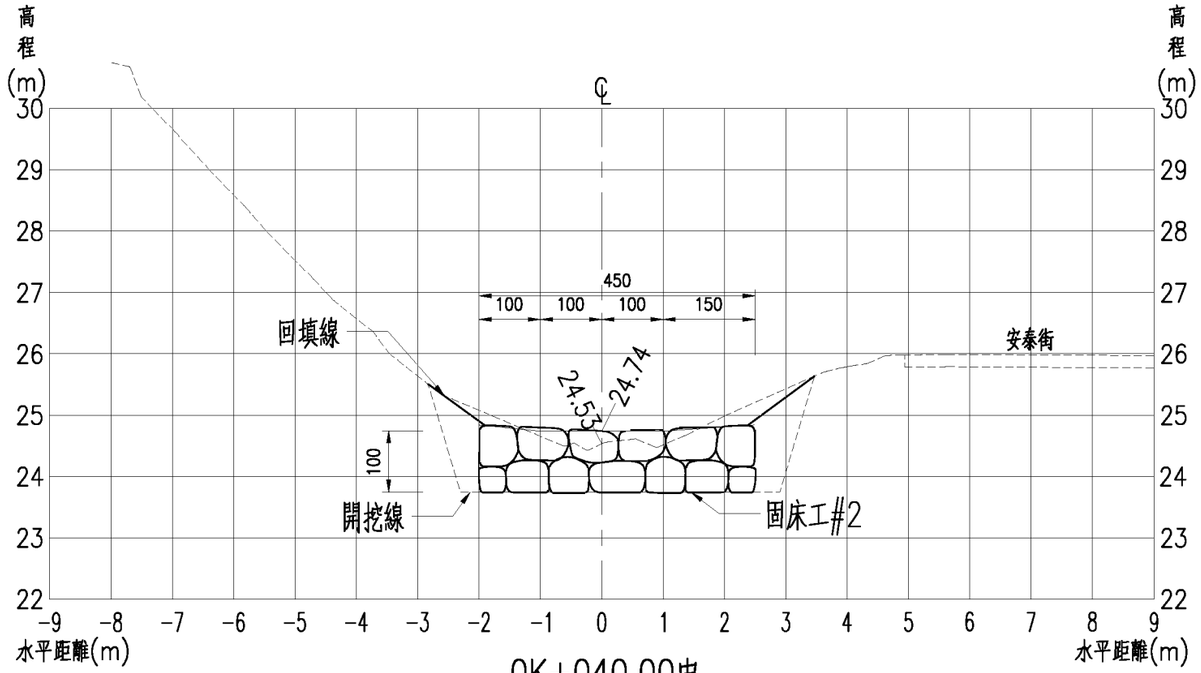

0K+040.00中
(砌石固床工#2)

挖方：6.31㎡
填方：1.73㎡

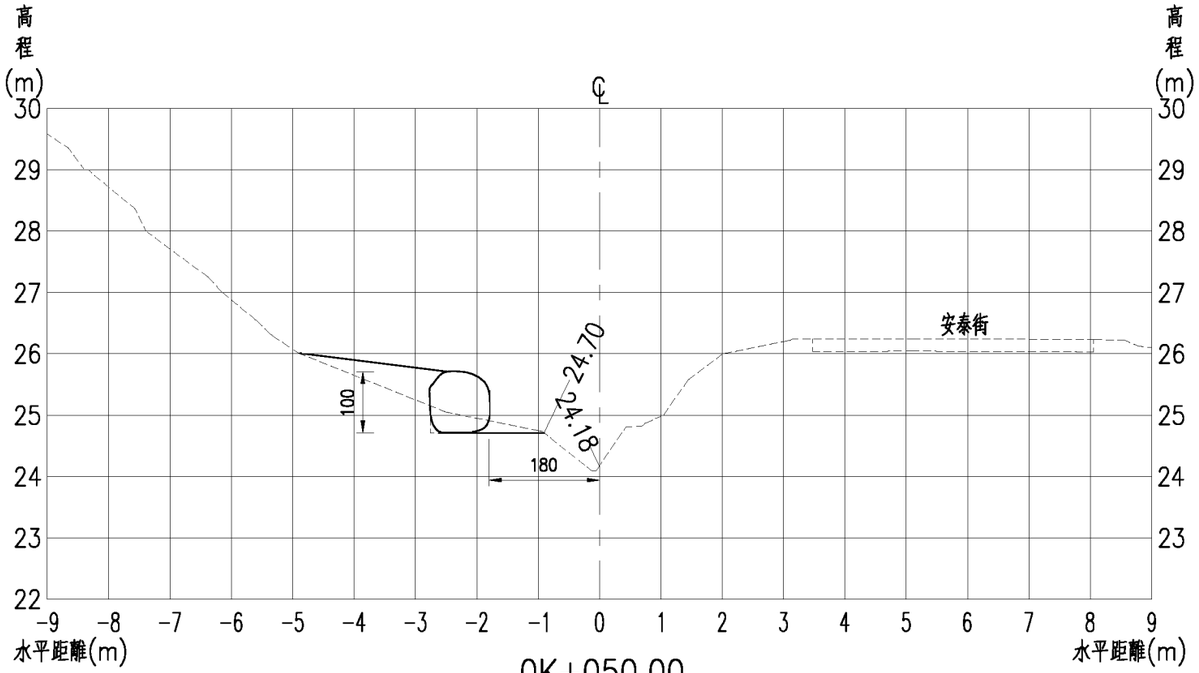

0K+050.00

挖方：0.39㎡
填方：0.69㎡

臺北市政府工務局大地工程處	工程名稱: 111年度臺北市山坡地溪溝改善及設施維護工程	開巨技術顧問有限公司	繪圖	李鴻鈞	審核	陳品之	圖名	內湖區安泰街旁溪溝整治工程橫斷面圖(二)	圖號	P-03-11	頁碼	第 頁
			設計	葉竑蔚	核准	王存欽						共 頁
			日期	111.02								

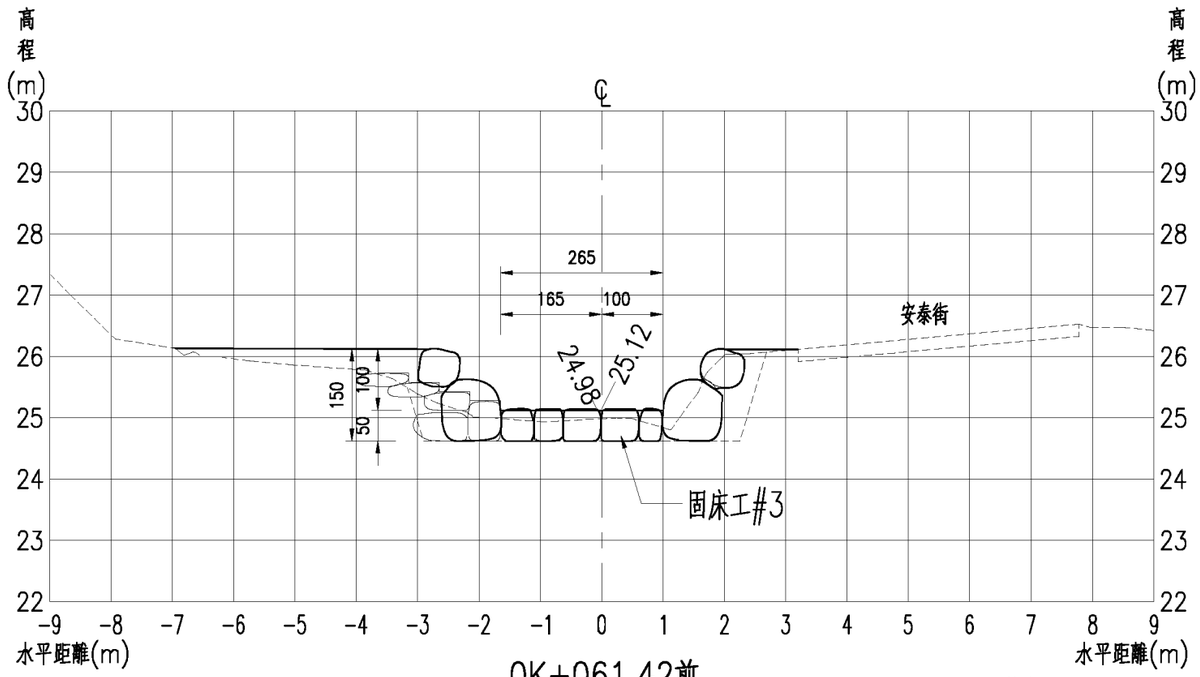

0K+061.42前
(砌石固床工#3)

挖方：3.03㎡
填方：2.02㎡

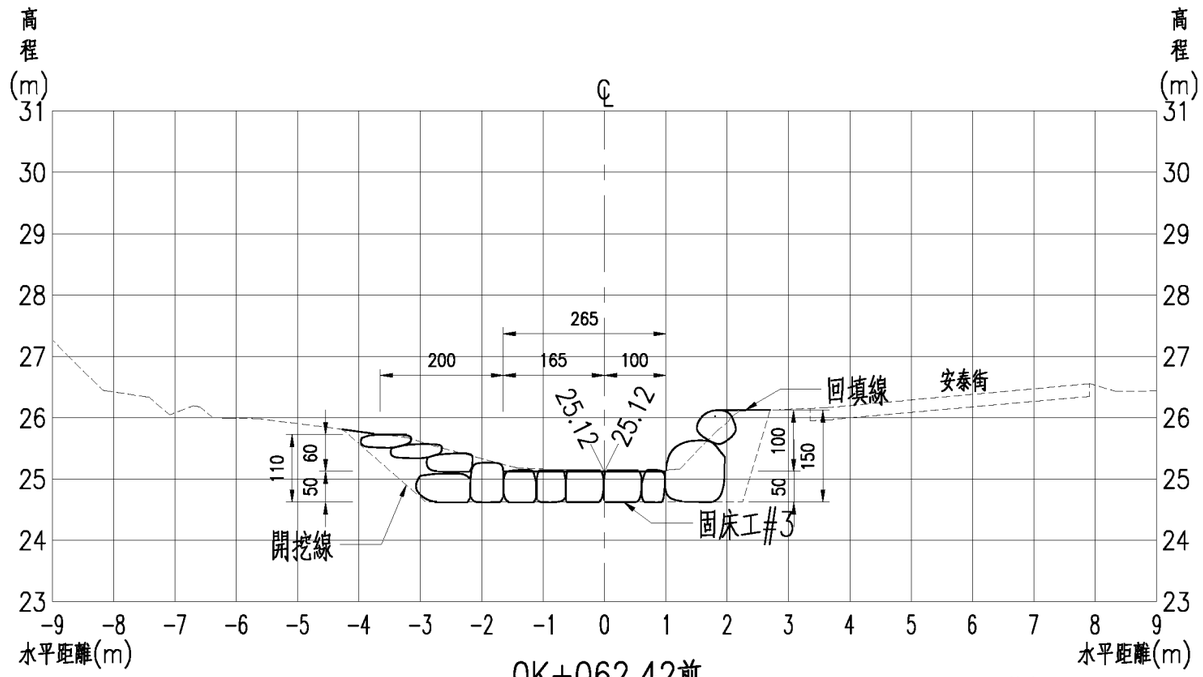

0K+062.42前
(砌石固床工#3)

挖方：4.58㎡
填方：0.90㎡

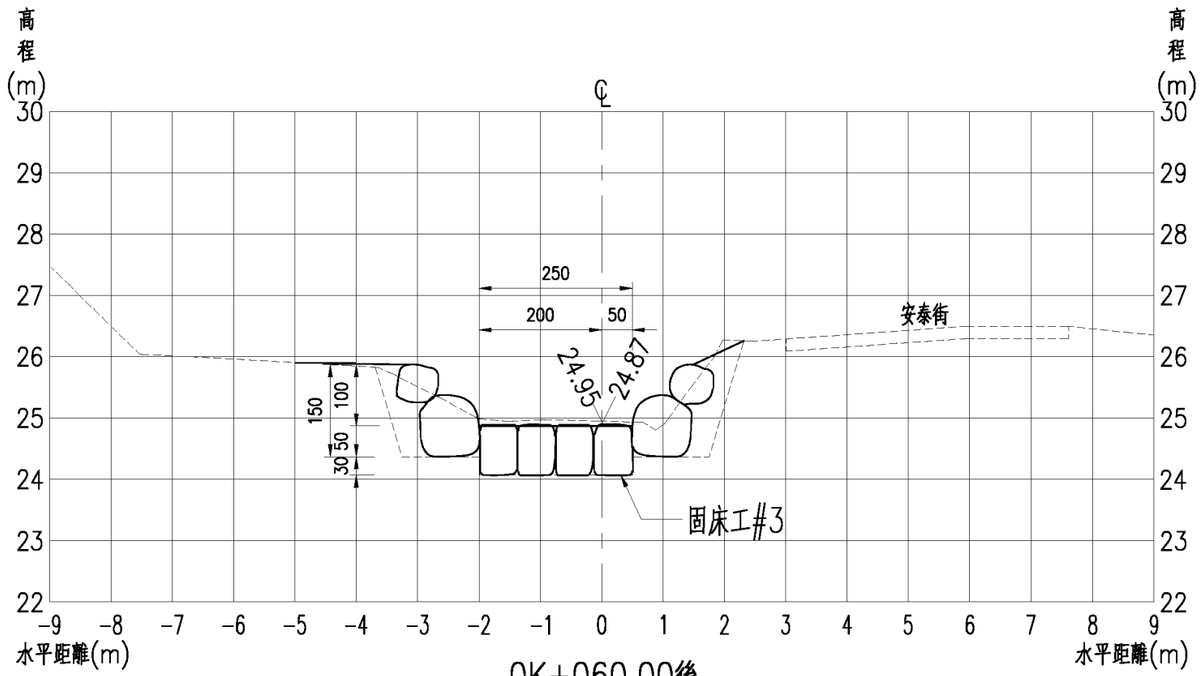

0K+060.00後
(砌石固床工#3)

挖方：5.21㎡
填方：1.32㎡

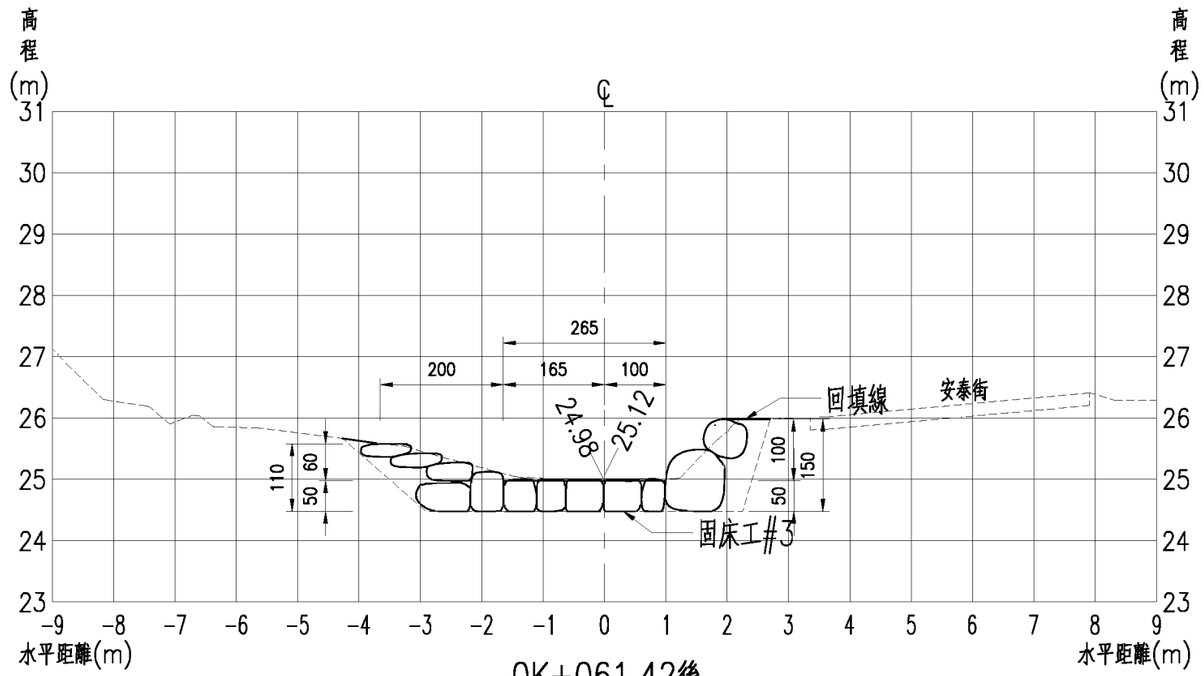

0K+061.42後
(砌石固床工#3)

挖方：4.58㎡
填方：0.9㎡

臺北市政府工務局大地工程處	工程名稱: 111年度臺北市山坡地溪溝改善及設施維護工程	開巨技術顧問有限公司	繪圖	李鴻鈞	審核	陳品之	圖名	內湖區安泰街旁溪溝整治工程橫斷面圖(三)	圖號	P-03-12	頁碼	第 頁
			設計	葉竑蔚	核准	王存欽						共 頁
			日期	111.02								

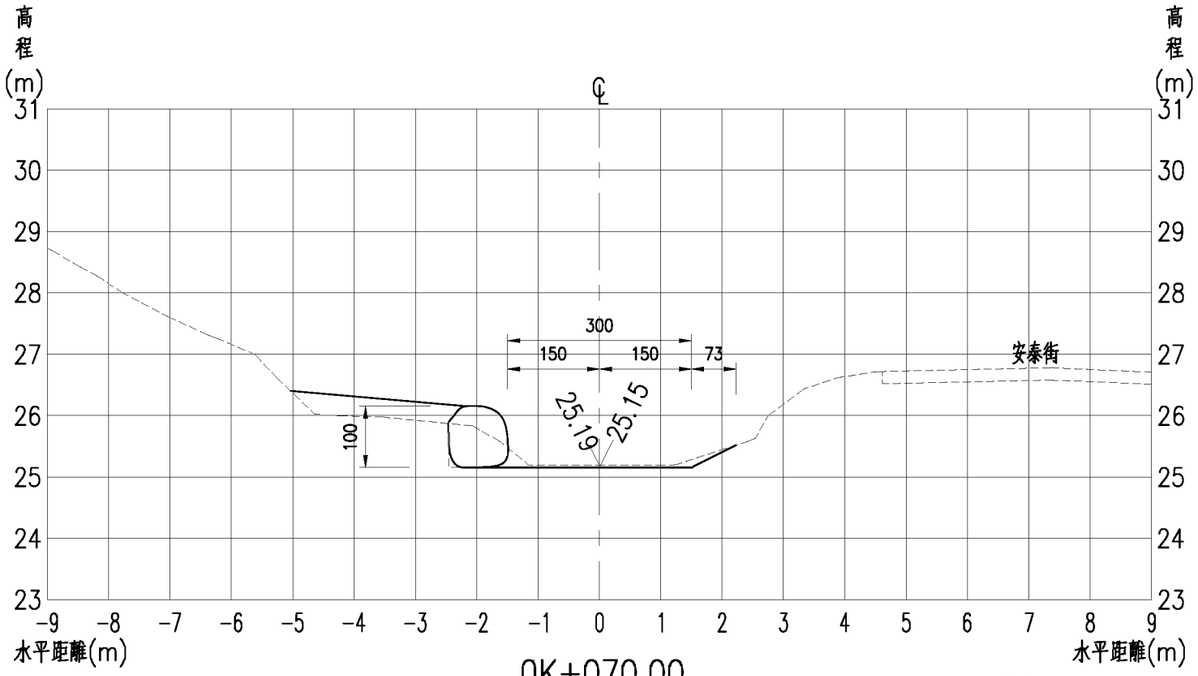

0K+070.00

挖方：0.79㎥
填方：0.85㎥

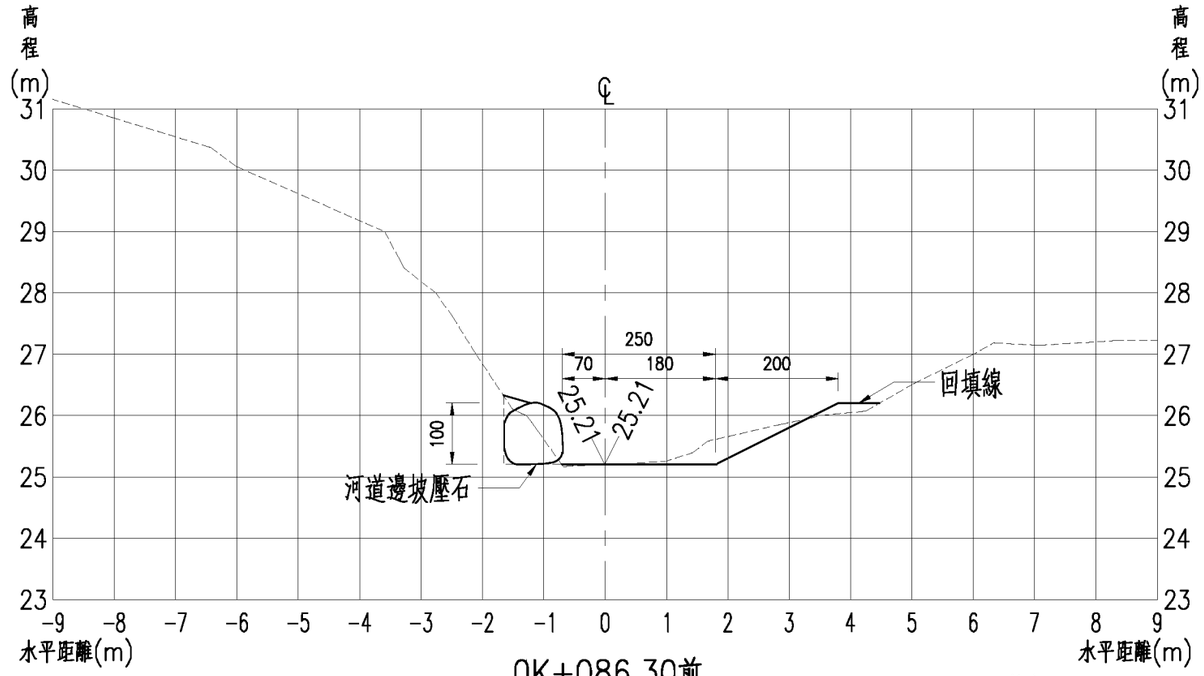

0K+086.30前
(左側壓石處理終點)

挖方：1.07㎥
填方：0.21㎥

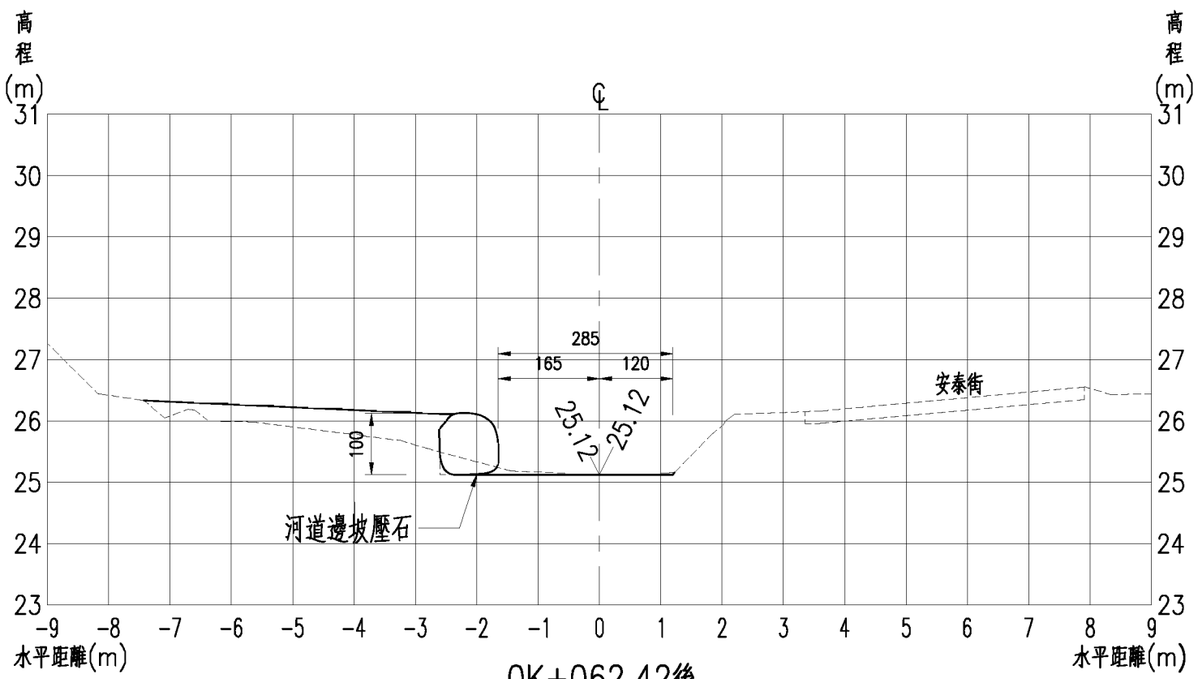

0K+062.42後
(左側壓石處理起點)

挖方：0.31㎥
填方：1.63㎥

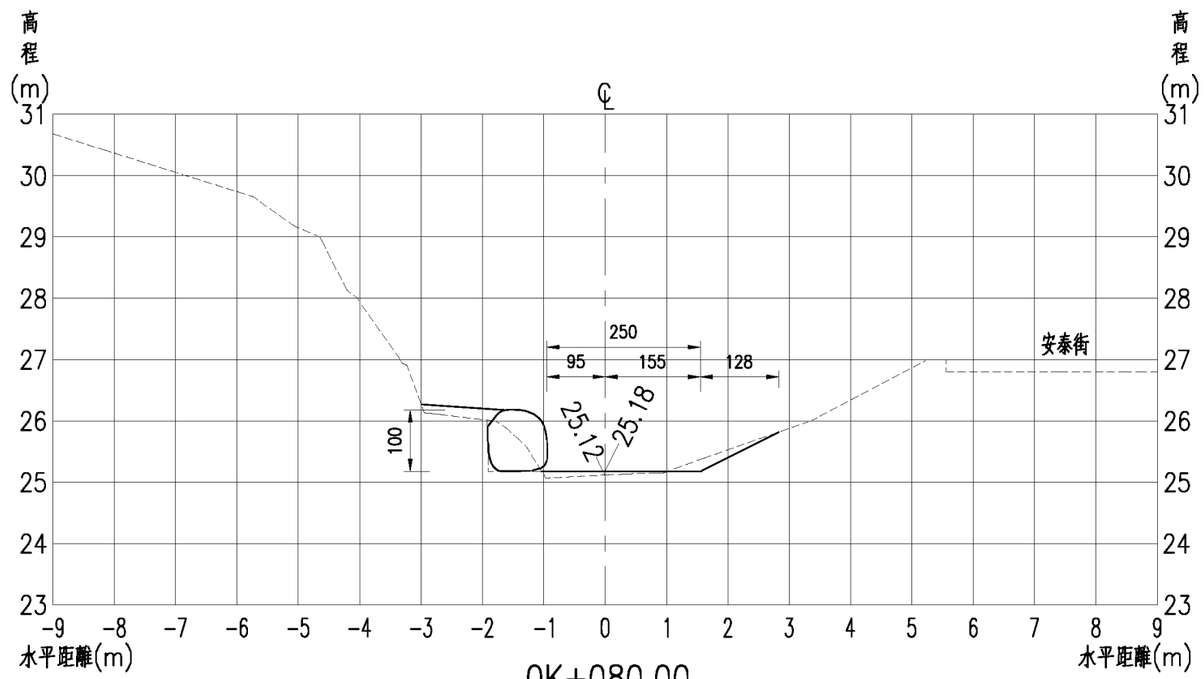

0K+080.00

挖方：0.68㎥
填方：0.35㎥

臺北市政府工務局大地工程處	工程名稱: 111年度臺北市山坡地溪溝改善及設施維護工程	開巨技術顧問有限公司	繪圖	李鴻鈞	審核	陳品之	圖名	內湖區安泰街旁溪溝整治工程橫斷面圖(四)	圖號	P-03-13	頁碼	第 頁
			設計	葉竑蔚	核准	王存欽						共 頁
			日期	111.02								

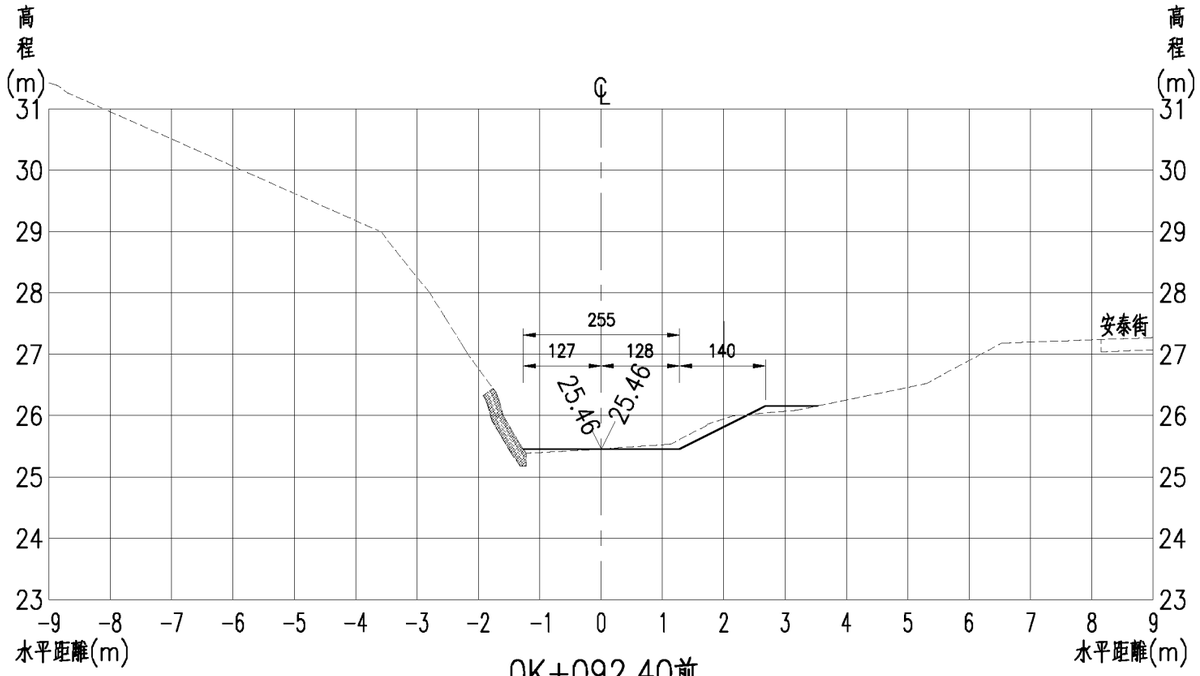

0K+092.40前
(河道整理終點)

挖方：0.21㎡
填方：0.13㎡

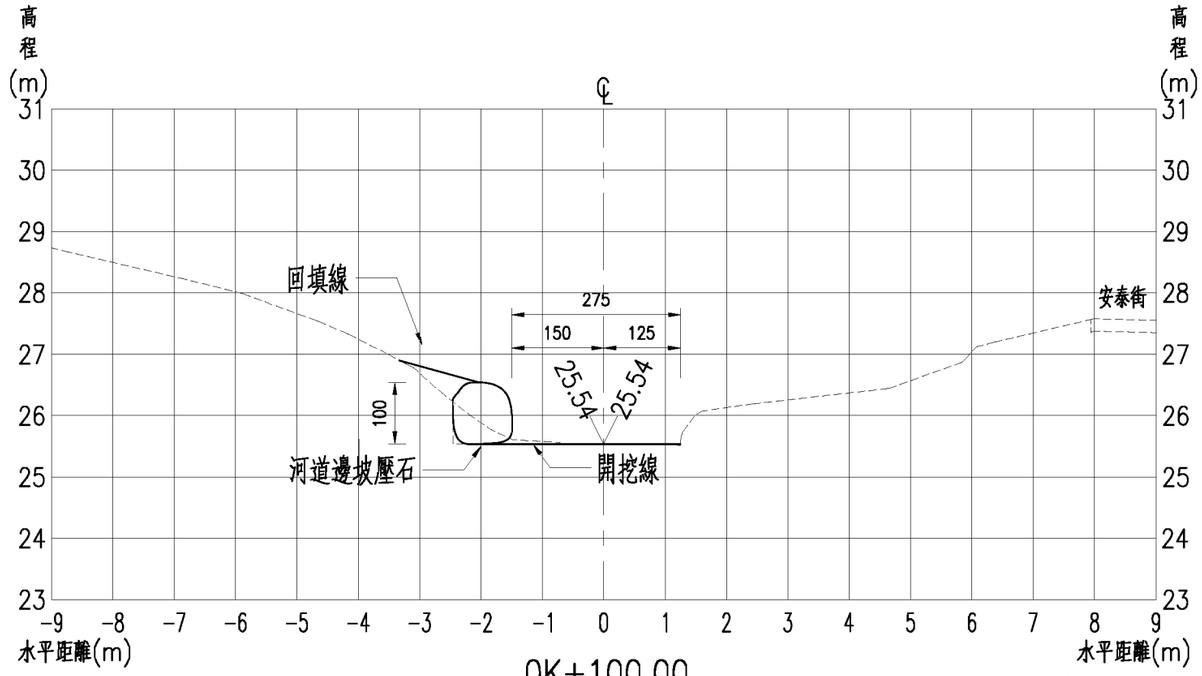

0K+100.00

挖方：0.39㎡
填方：0.28㎡

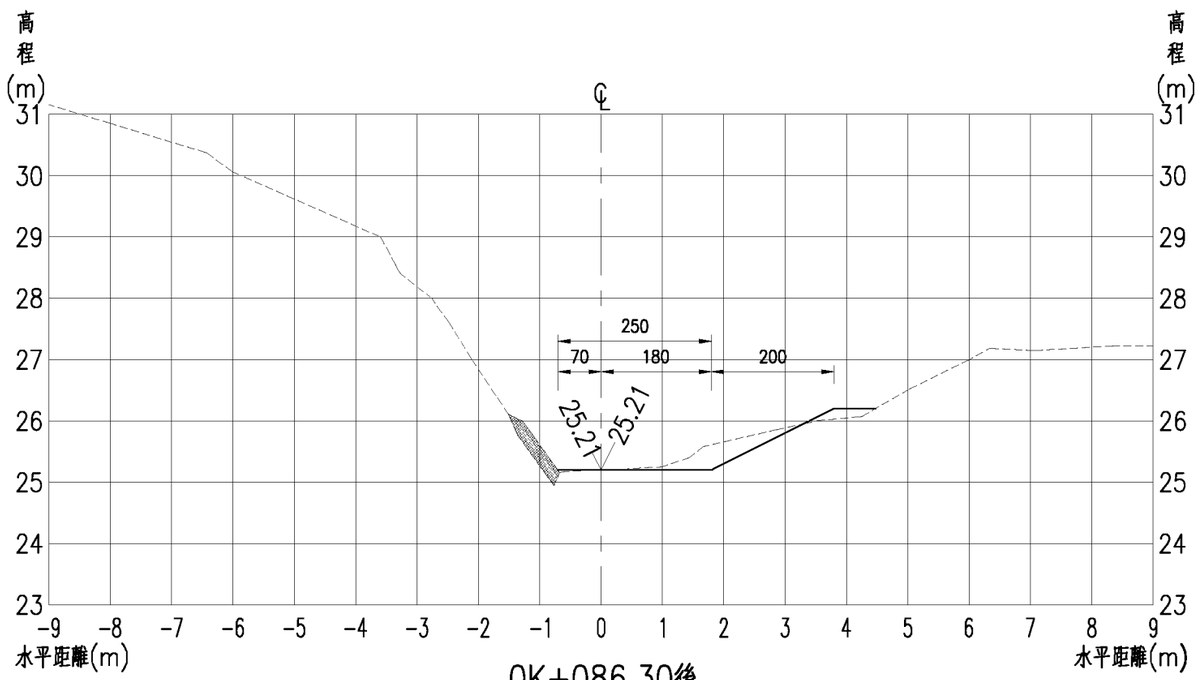

0K+086.30後
(河道整理起點)

挖方：0.50㎡
填方：0.14㎡

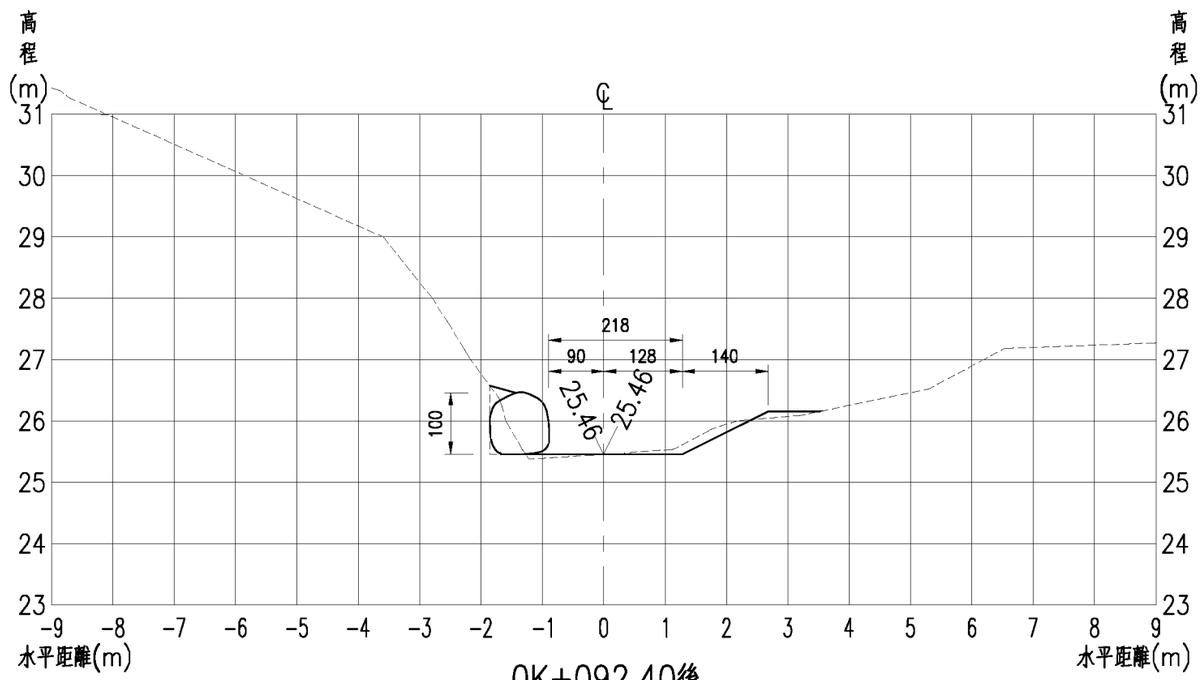

0K+092.40後
(左側壓石處理起點)

挖方：0.53㎡
填方：0.21㎡

臺北市政府工務局大地工程處	工程名稱: 111年度臺北市山坡地溪溝改善及設施維護工程	開巨技術顧問有限公司	繪圖	李鴻鈞	審核	陳品之	圖名	內湖區安泰街旁溪溝整治工程橫斷面圖(五)	圖號	P-03-14	頁碼	第 頁
			設計	葉竑蔚	核准	王存欽						共 頁
			日期	111.02								

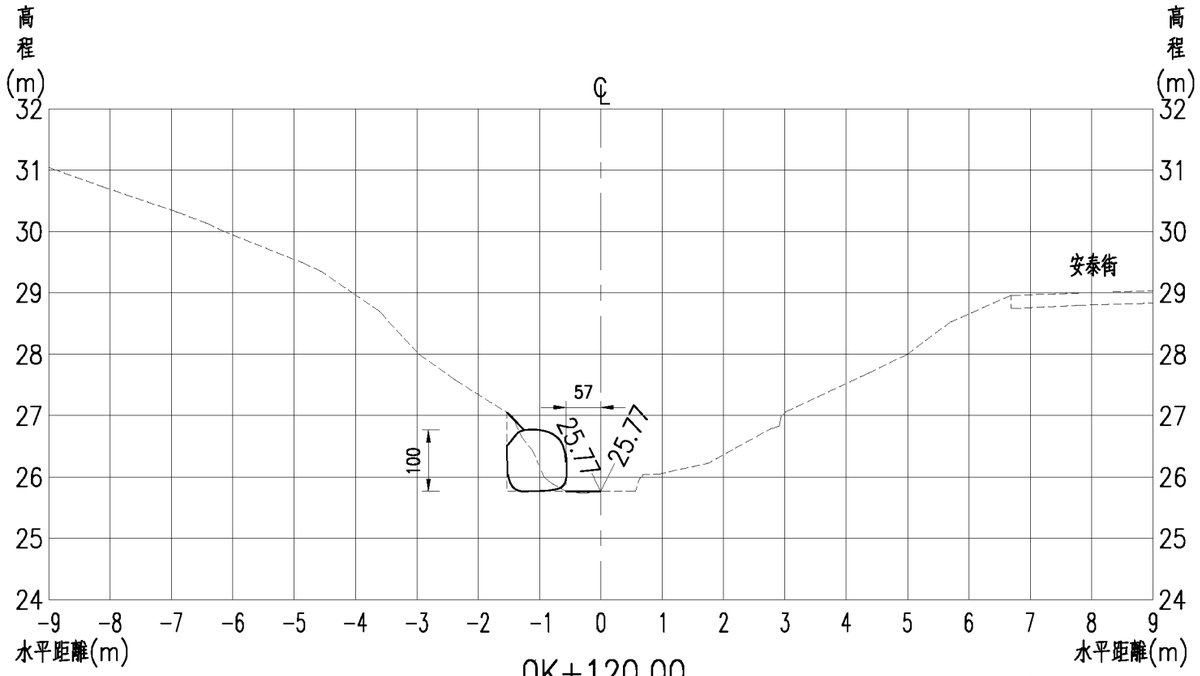

0K+120.00
(左側壓石處理終點)

挖方：0.54㎡
填方：0.08㎡

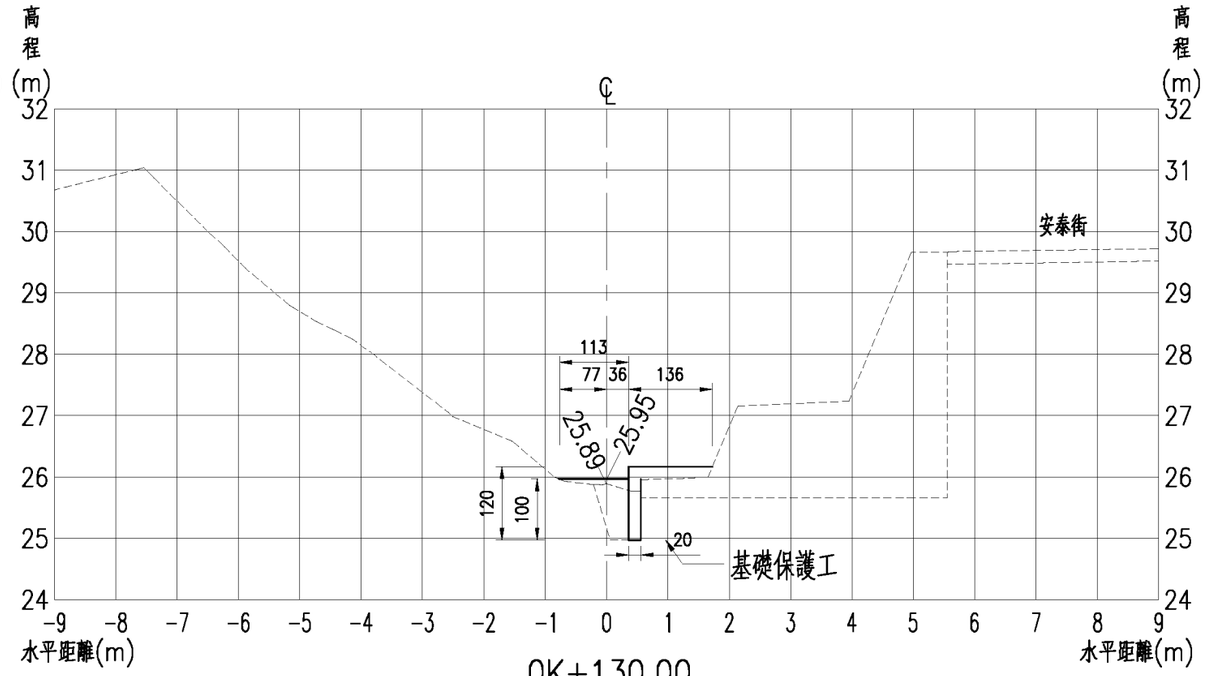

0K+130.00

挖方：0.54㎡
填方：0.48㎡

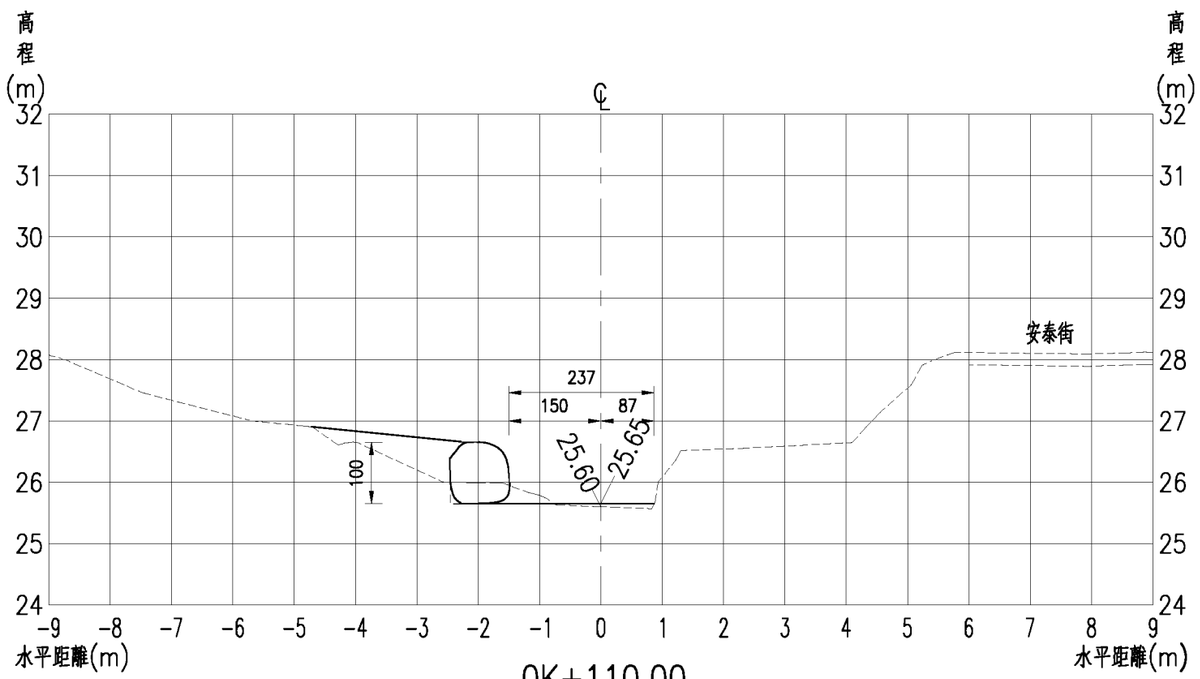

0K+110.00

挖方：0.44㎡
填方：0.93㎡

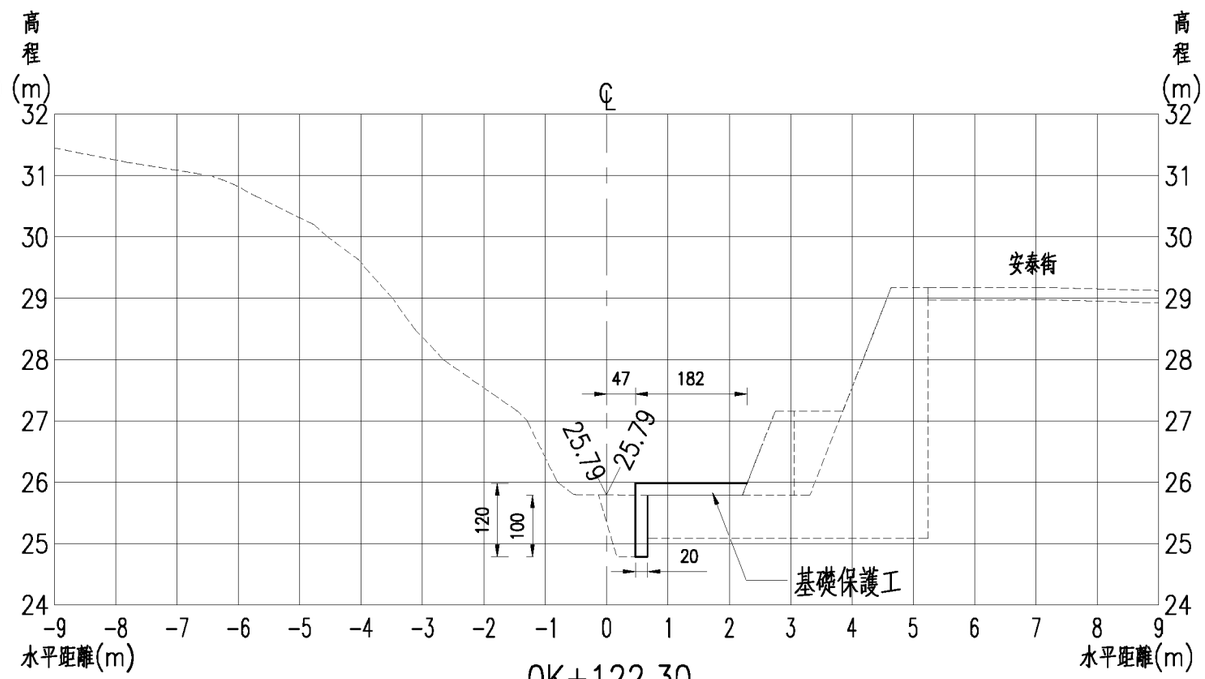

0K+122.30
(砌石保護工起點)

挖方：0.65㎡
填方：0.45㎡

臺北市政府工務局大地工程處	工程名稱: 111年度臺北市山坡地溪溝改善及設施維護工程	開巨技術顧問有限公司	繪圖	李鴻鈞	審核	陳品之	圖名	內湖區安泰街旁溪溝整治工程橫斷面圖(六)	圖號	P-03-15	頁碼	第 頁
			設計	葉竑蔚	核准	王存欽						共 頁
			日期	111.02								

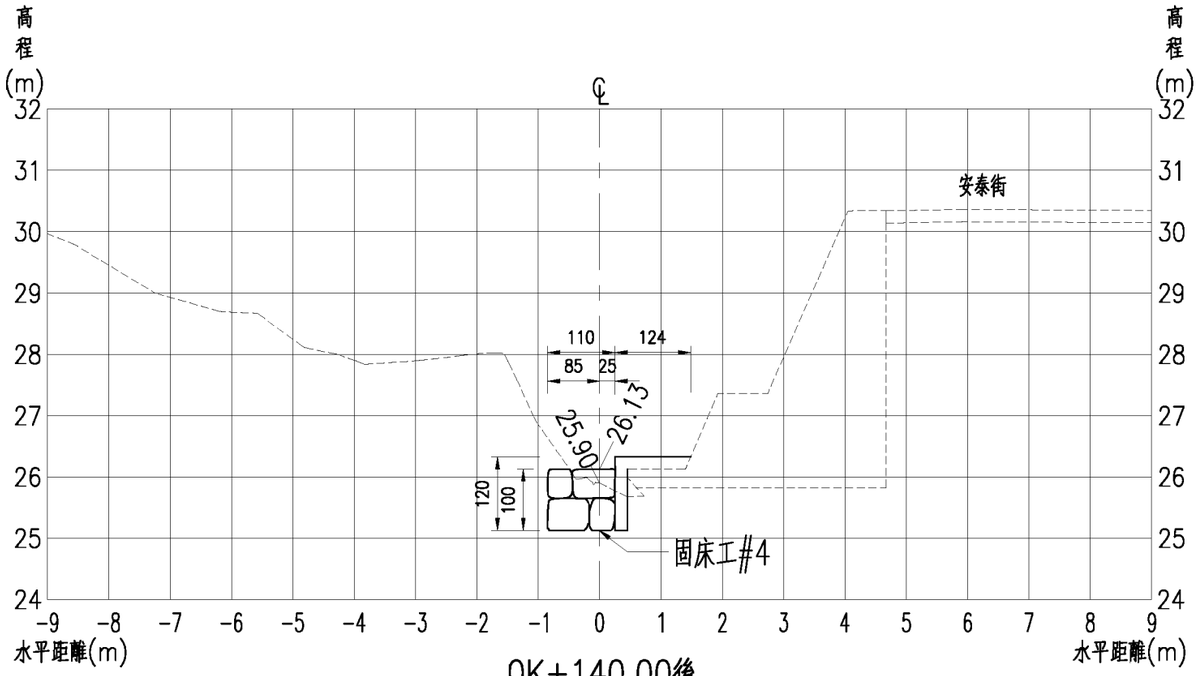

0K+140.00後
(砌石固床工#4)

挖方：1.05㎡
填方：0.00㎡

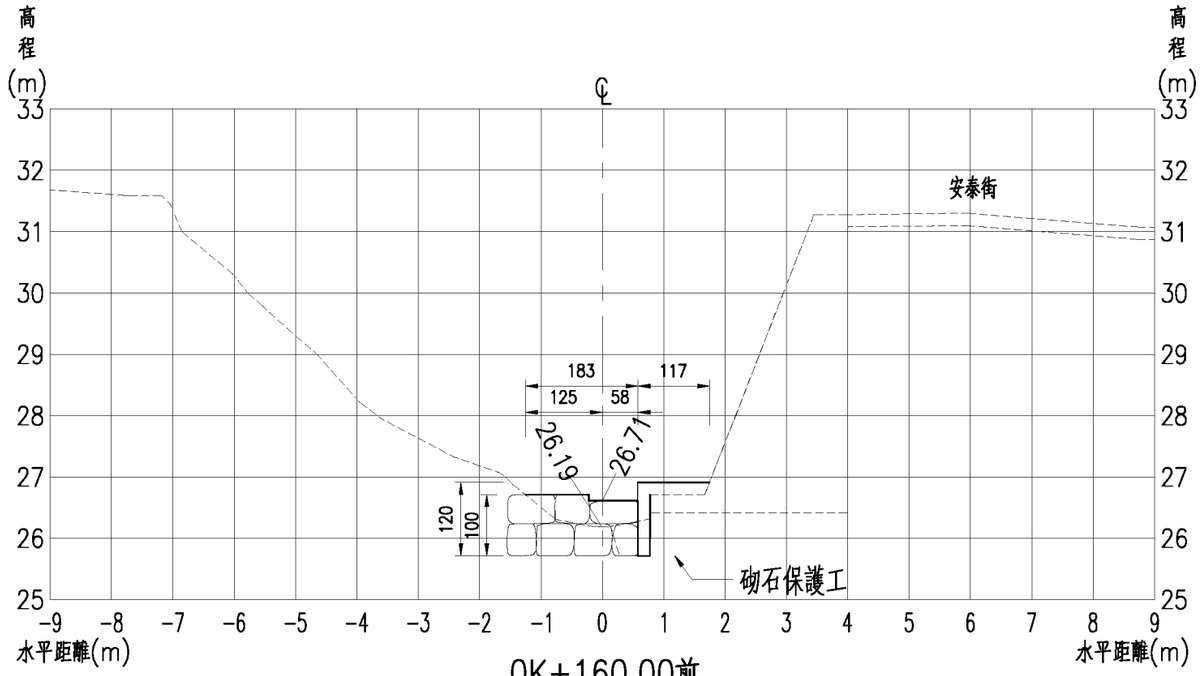

0K+160.00前

挖方：0.32㎡
填方：0.86㎡

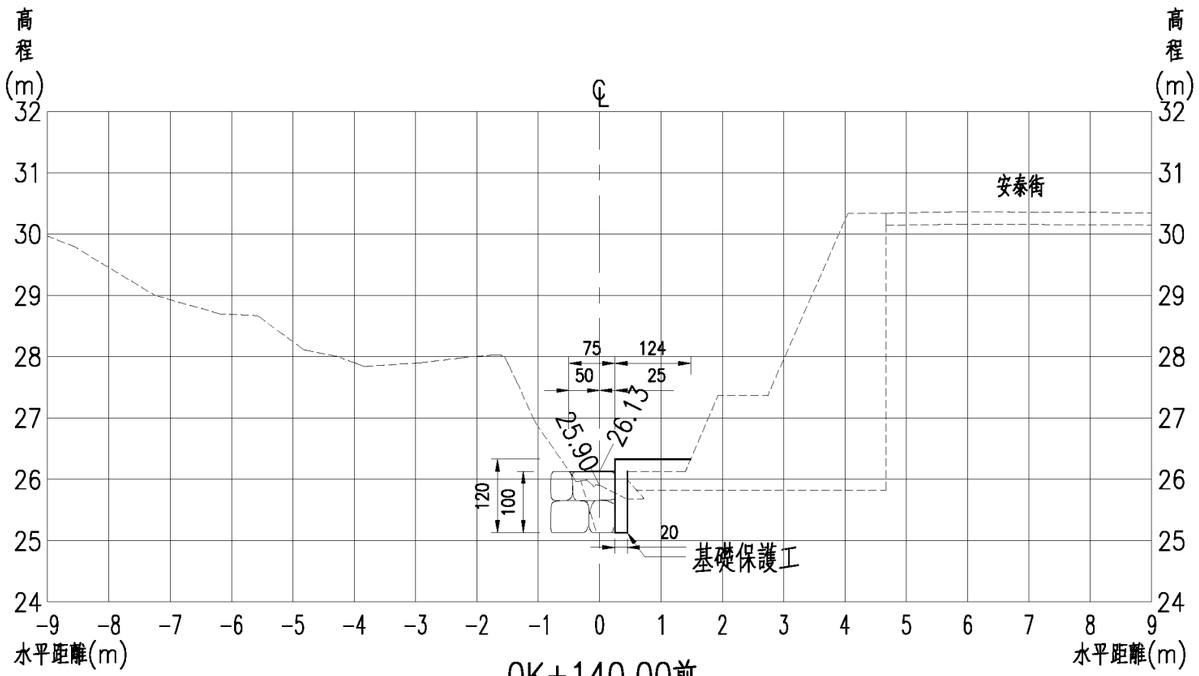

0K+140.00前

挖方：0.32㎡
填方：0.47㎡

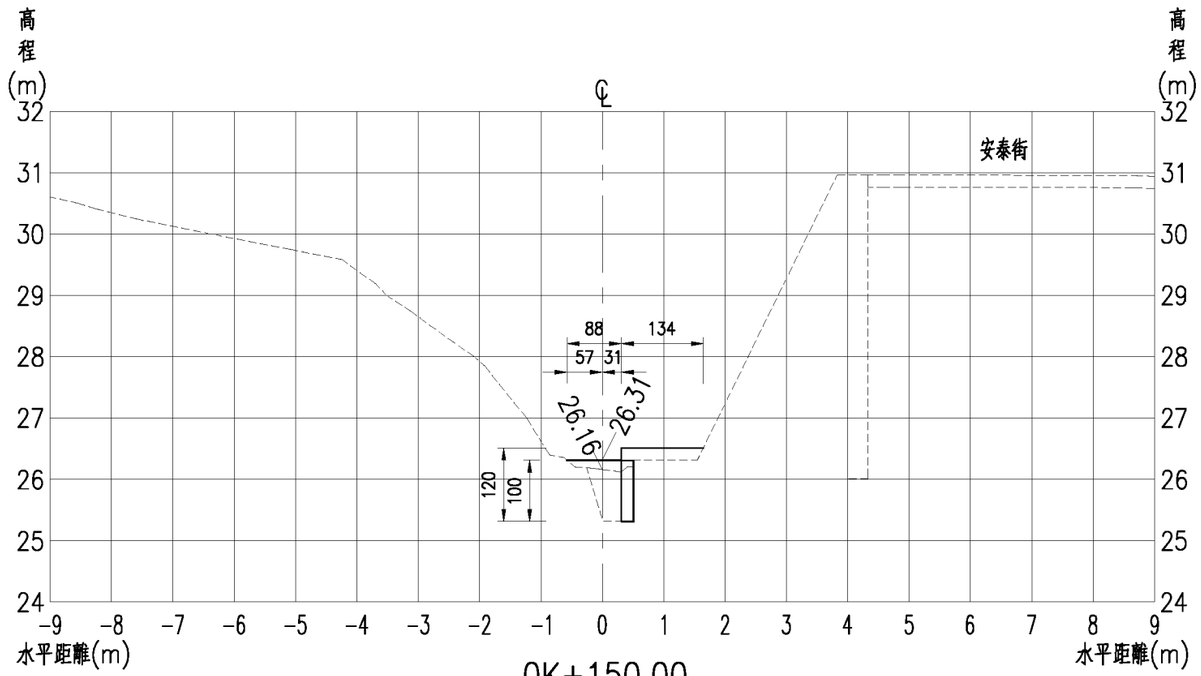

0K+150.00

挖方：0.54㎡
填方：0.48㎡

臺北市政府工務局大地工程處	工程名稱: 111年度臺北市山坡地溪溝改善及設施維護工程	開巨技術顧問有限公司	繪圖	李鴻鈞	審核	陳品之	圖名	內湖區安泰街旁溪溝整治工程橫斷面圖(七)	圖號	P-03-16	頁碼	第 頁
			設計	葉竑蔚	核准	王存欽						共 頁
			日期	111.02								

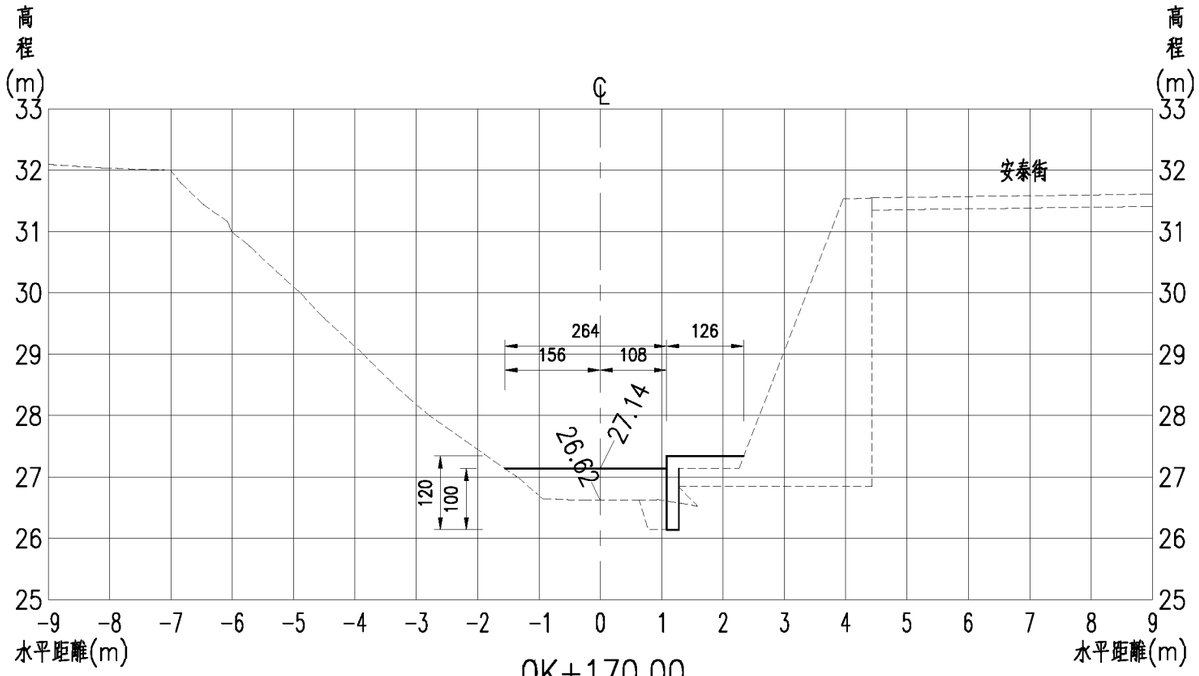

0K+170.00

挖方：0.27㎡
填方：1.37㎡

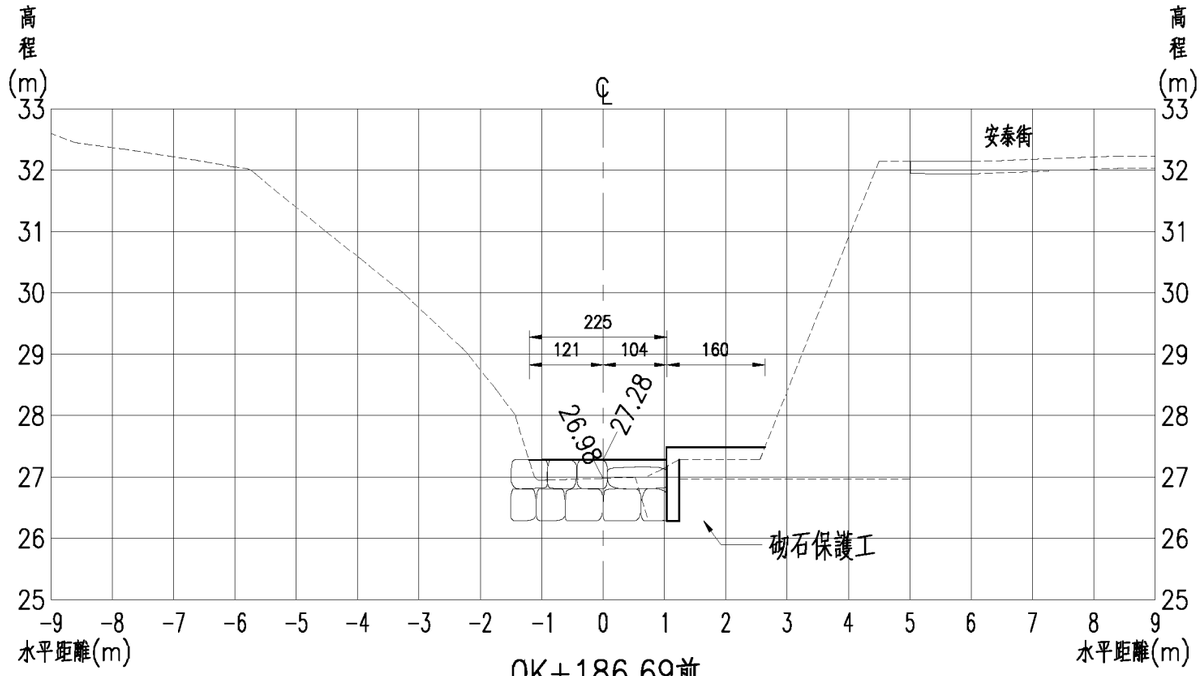

0K+186.69前
(砌石保護工終點)

挖方：0.51㎡
填方：0.96㎡

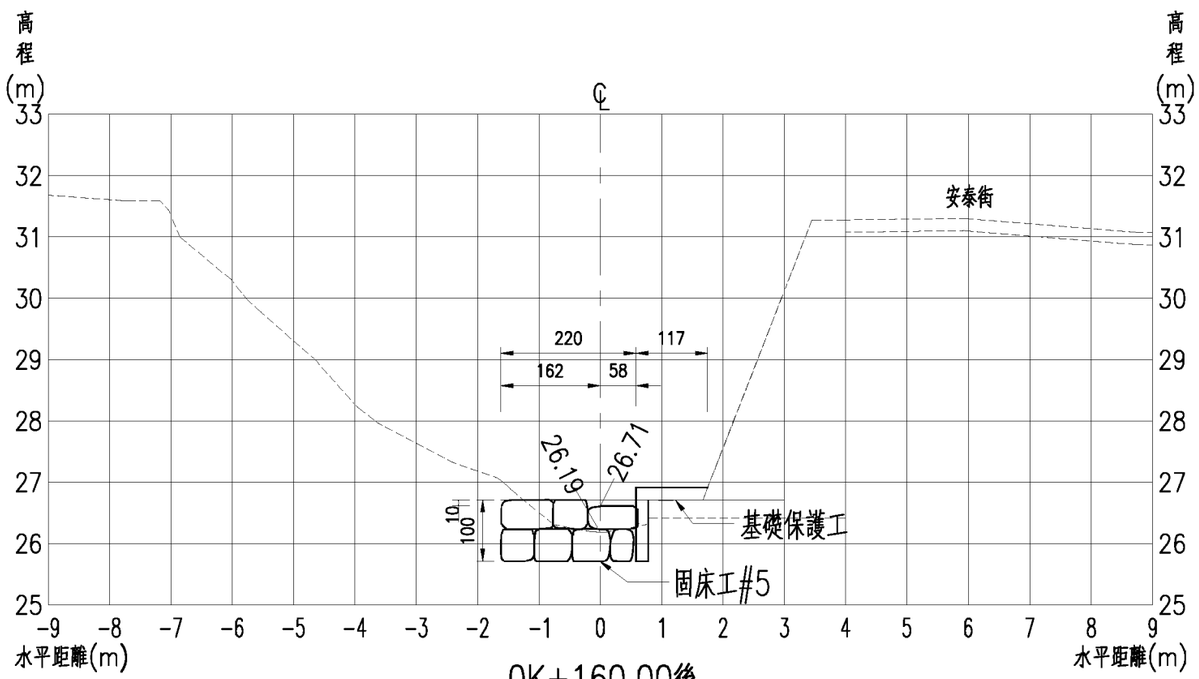

0K+160.00後
(砌石固床工#5)

挖方：1.68㎡
填方：0.00㎡

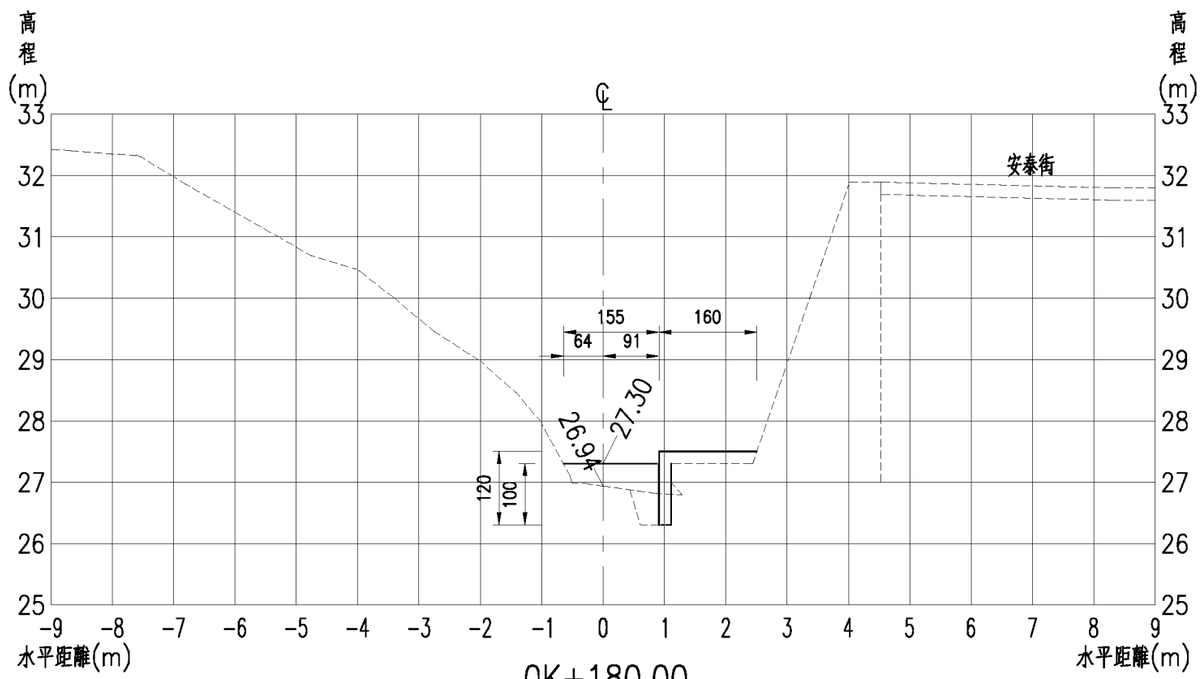

0K+180.00

挖方：0.31㎡
填方：0.78㎡

臺北市政府工務局大地工程處	工程名稱: 111年度臺北市山坡地溪溝改善及設施維護工程	開巨技術顧問有限公司	繪圖	李鴻鈞	審核	陳品之	圖名	內湖區安泰街旁溪溝整治工程橫斷面圖(八)	圖號	P-03-17	頁碼	第 頁
			設計	葉竑蔚	核准	王存欽						共 頁
			日期	111.02								

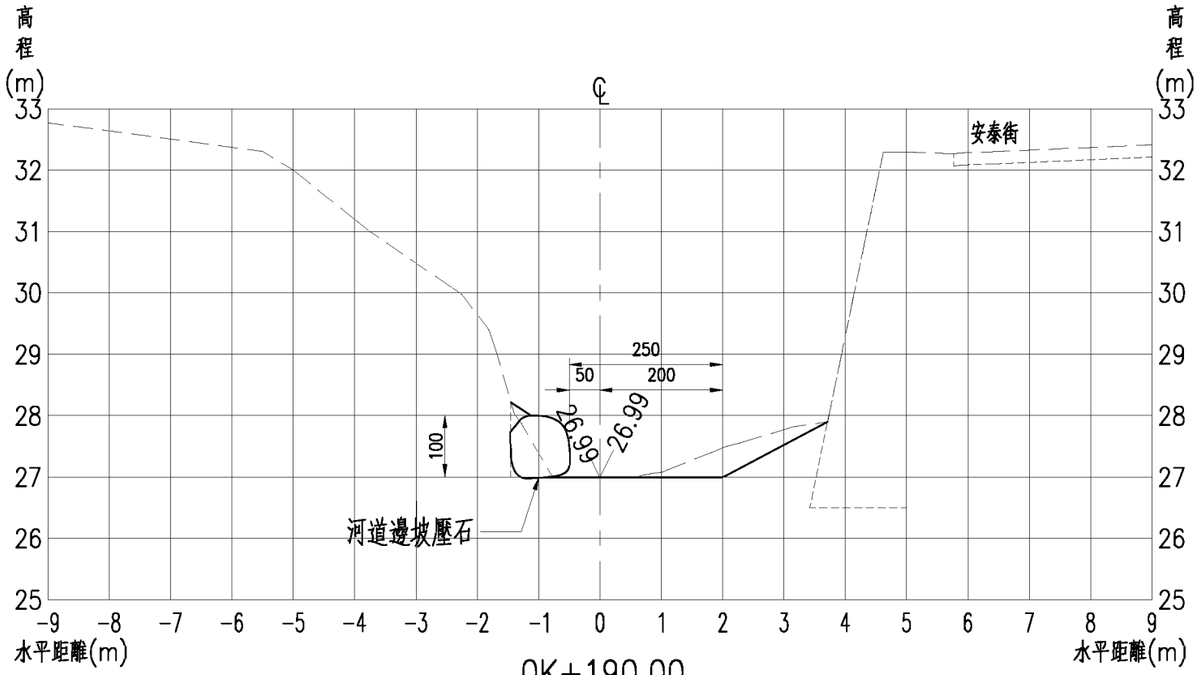

0K+190.00
(左側壓石處理起點)

挖方：1.16㎥
填方：0.08㎥

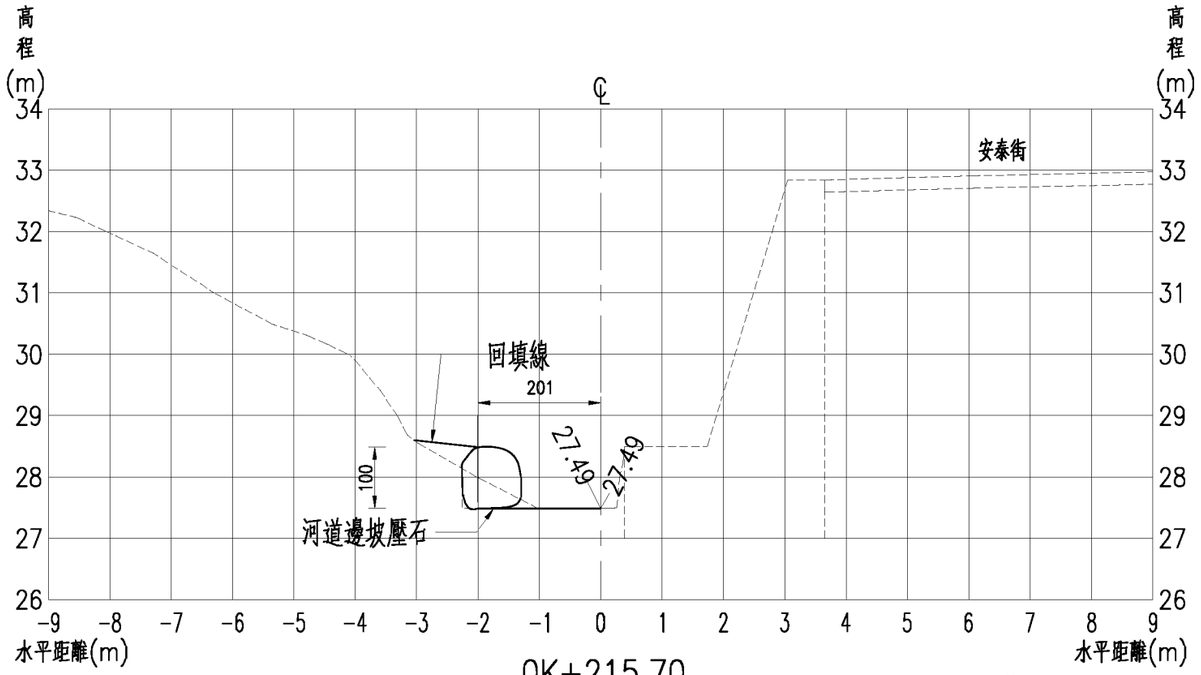

0K+215.70
(左側壓石處理終點)

挖方：0.41㎥
填方：0.20㎥

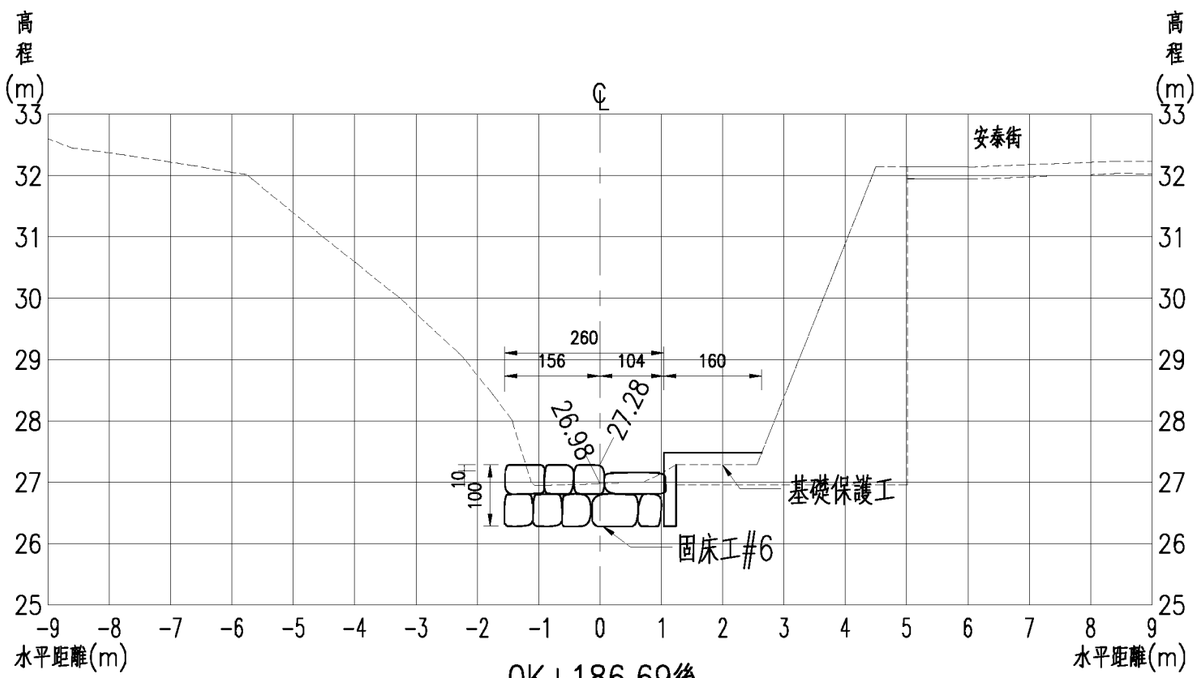

0K+186.69後
(砌石固床工#6)

挖方：2.29㎥
填方：0.00㎥

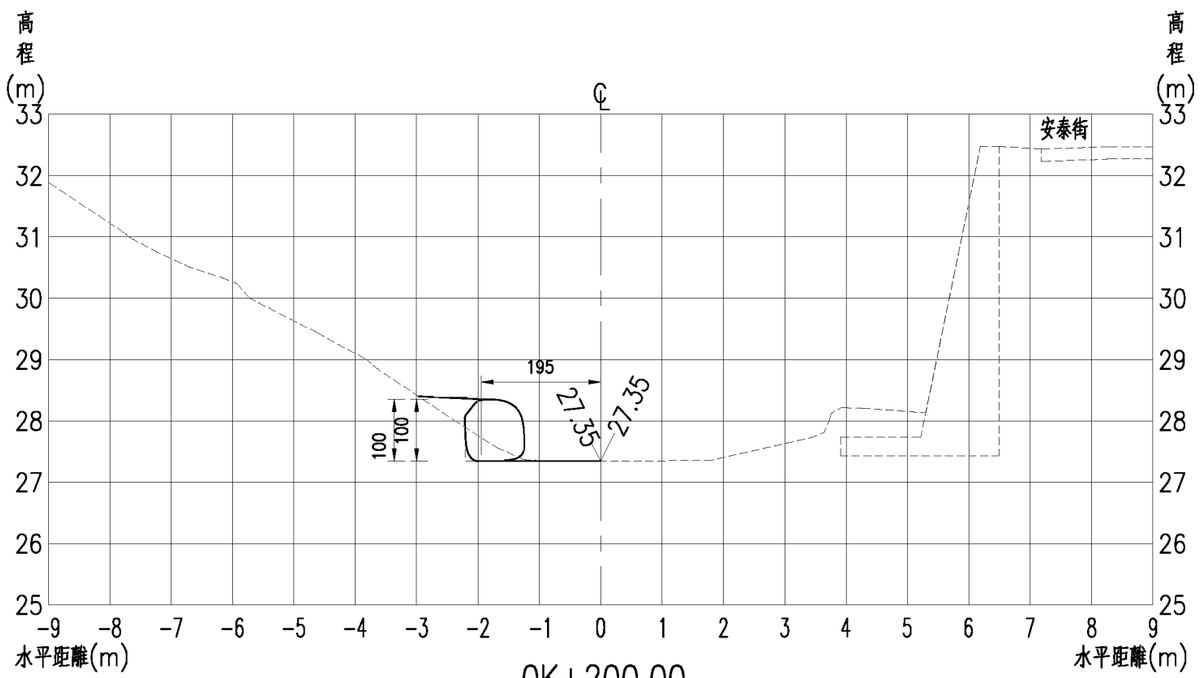

0K+200.00

挖方：0.26㎥
填方：0.23㎥

臺北市政府工務局大地工程處	工程名稱: 111年度臺北市山坡地溪溝改善及設施維護工程	開巨技術顧問有限公司	繪圖	李鴻鈞	審核	陳品之	圖名	內湖區安泰街旁溪溝整治工程橫斷面圖(九)	圖號	P-03-18	頁碼	第 頁
			設計	葉竑蔚	核准	王存欽						共 頁
			日期	111.02								

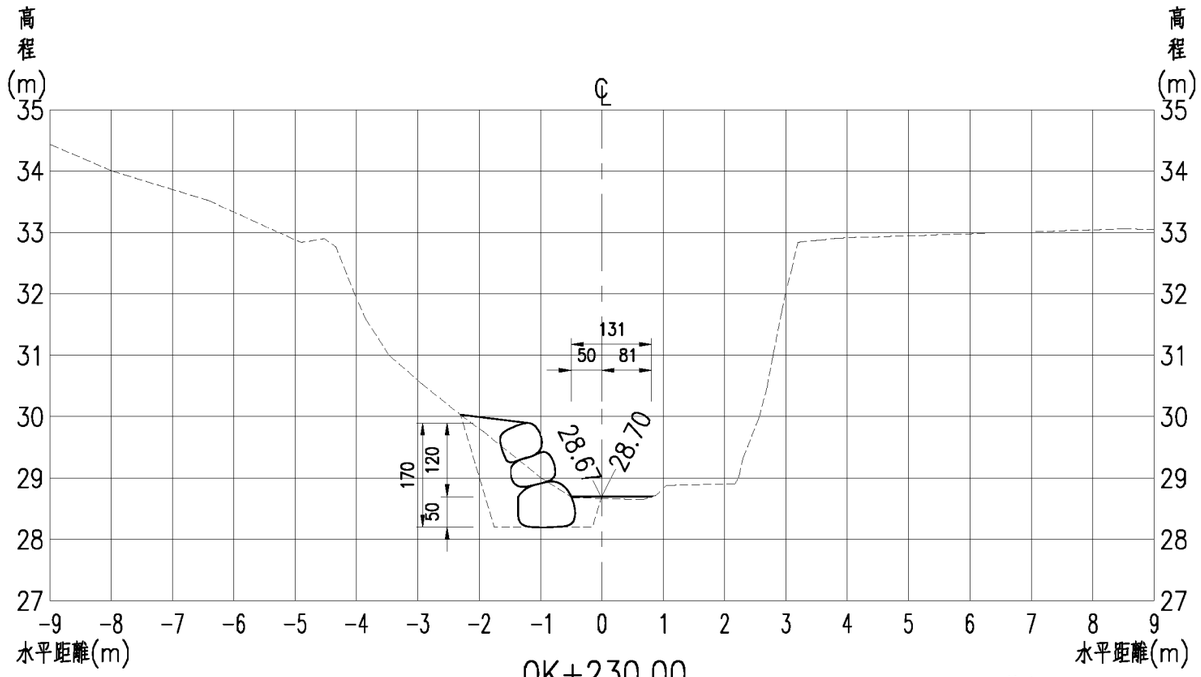

0K+230.00

挖方：1.75㎡
填方：1.07㎡

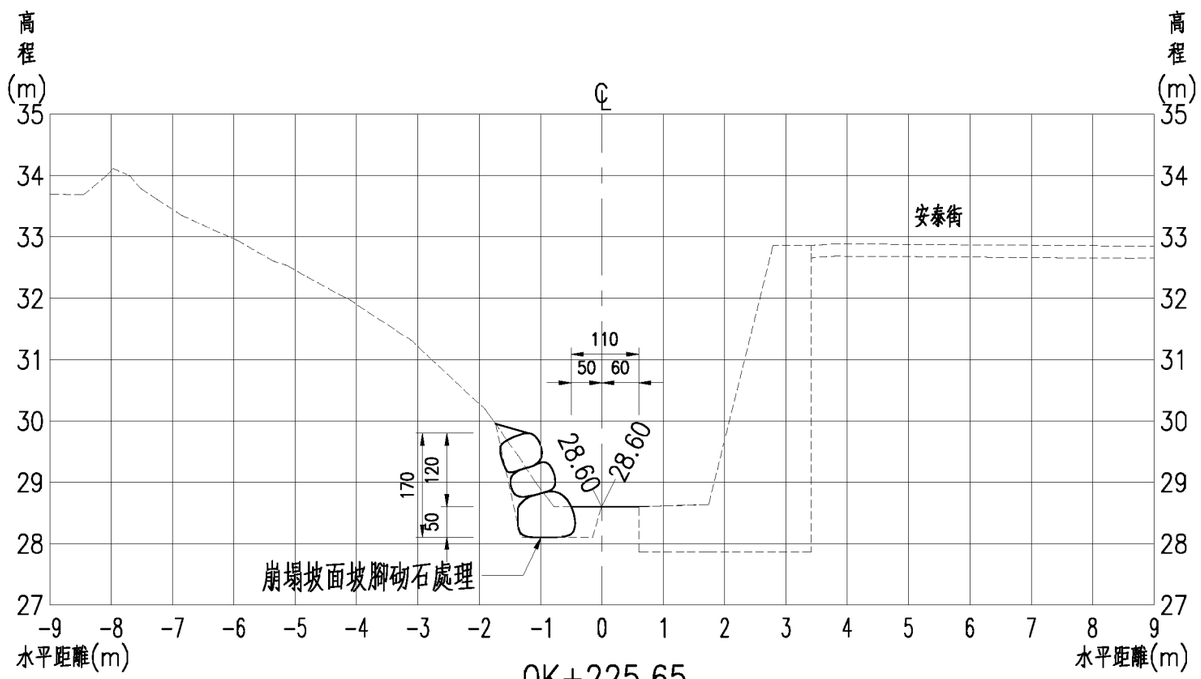

0K+225.65
(崩塌坡面坡腳砌石處理)

挖方：1.09㎡
填方：0.26㎡

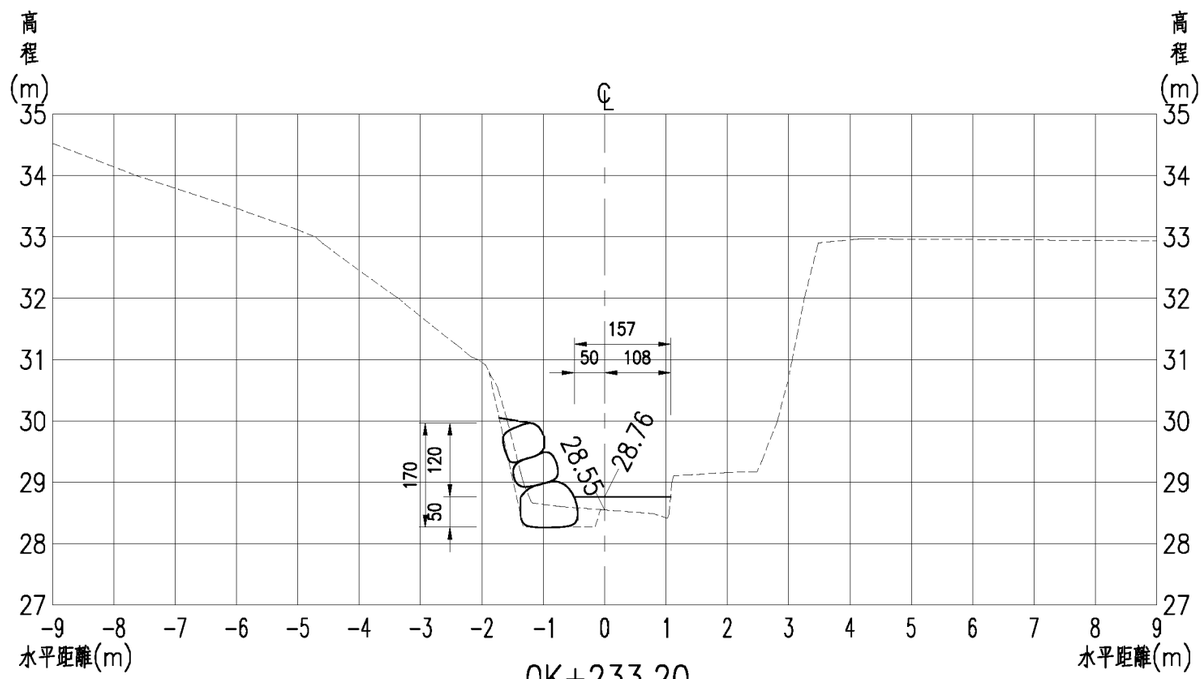

0K+233.20
(崩塌坡面坡腳砌石處理終點)

挖方：0.71㎡
填方：0.52㎡

臺北市政府工務局大地工程處	工程名稱: 111年度臺北市山坡地溪溝改善及設施維護工程	開巨技術顧問有限公司	繪圖	李鴻鈞	審核	陳品之	圖名	內湖區安泰街旁溪溝整治工程橫斷面圖(十)	圖號	P-03-19	頁碼	第 頁
			設計	葉竑蔚	核准	王存欽						共 頁
			日期	111.02								

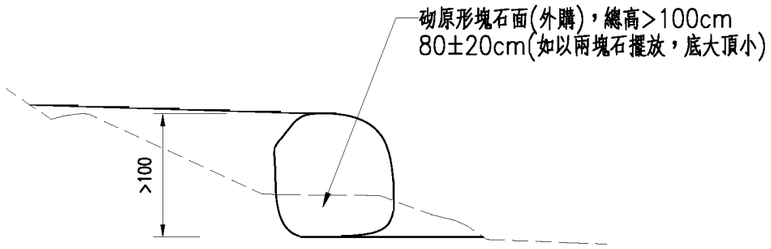

河道邊坡壓石詳圖

S=1/50 單位：公分

既有坡面壓石處理位置一覽表

樁　　號	總高度	長　度	備註
0K+028~0K+086.3	1.0	54.3	
0K+092.40~120.00	1.0	27.9	
0K+190.00~215.70	1.0	26.9	

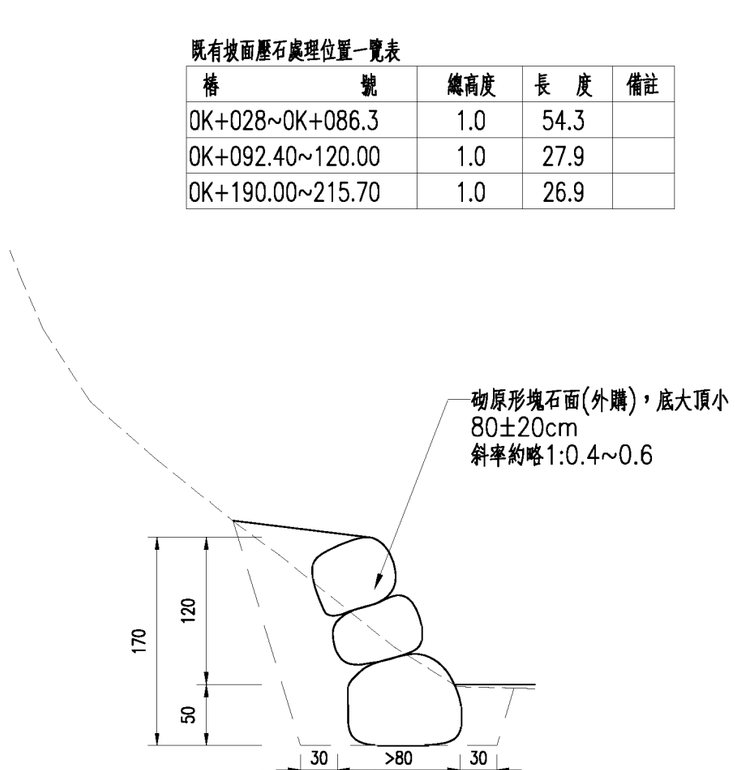

崩塌坡面坡腳砌石處理詳圖

S=1/50 單位：公分

崩塌坡面坡腳砌石處理位置一覽表

樁　　號	總高度	長　度	備註
0K+225.65~233.20	1.7	7.6	

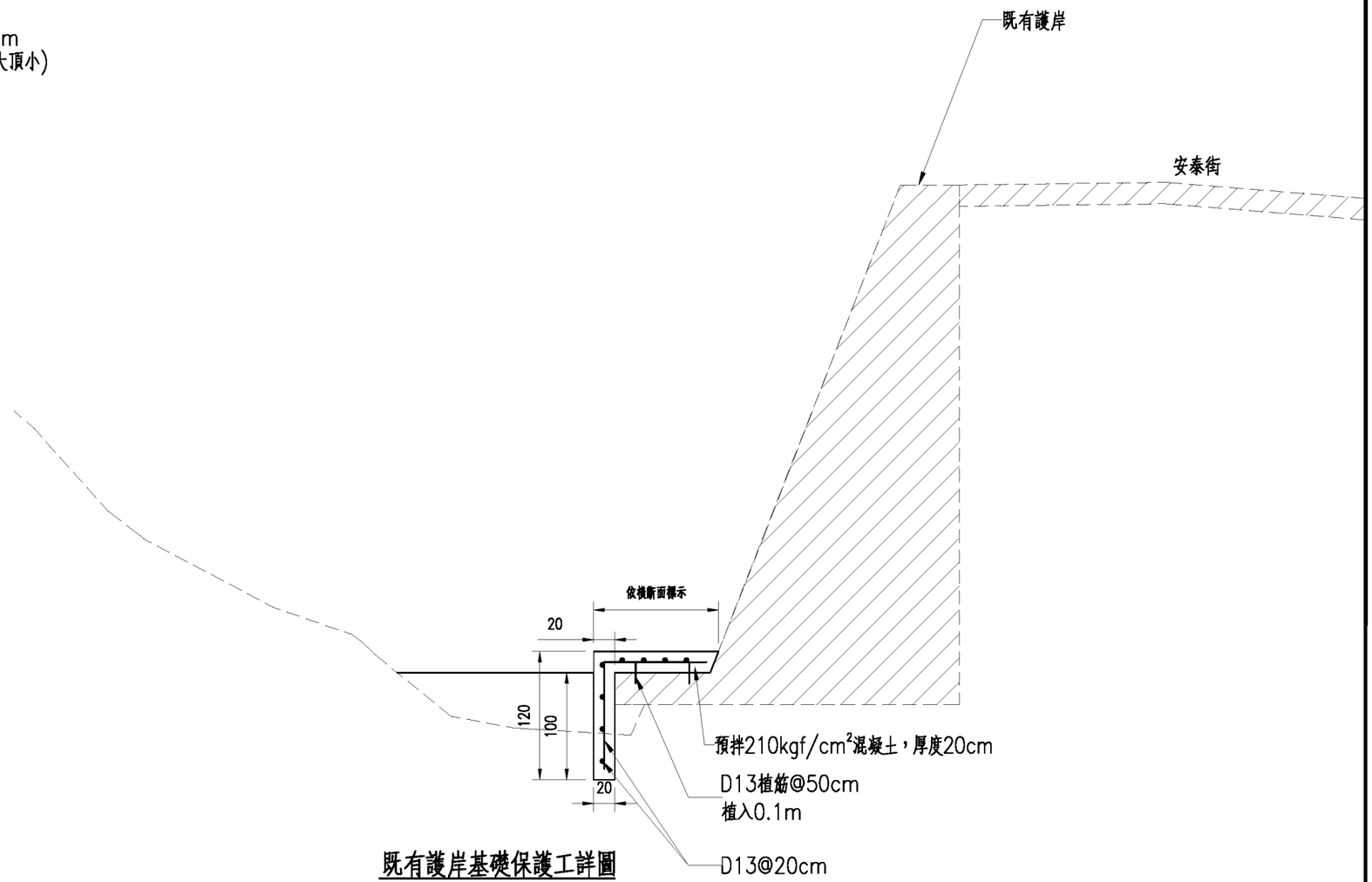

既有護岸基礎保護工詳圖

S：1/50 單位：公分

既有護岸基礎保護工位置一覽表

樁　　號	總高度	長　度	備註
0K+122.3~186.69	1.2	64.4	

臺北市政府工務局大地工程處	工程名稱: 111年度臺北市山坡地溪溝改善及設施維護工程	開巨技術顧問有限公司	繪圖	李鴻鈞	審核	陳品之	圖名	河道壓石、崩塌坡面砌石處理及基礎保護工詳圖	圖號	D-03-01	頁碼	第　頁
			設計	葉竑蔚	核准	王存欵						共　頁
			日期	111.02								

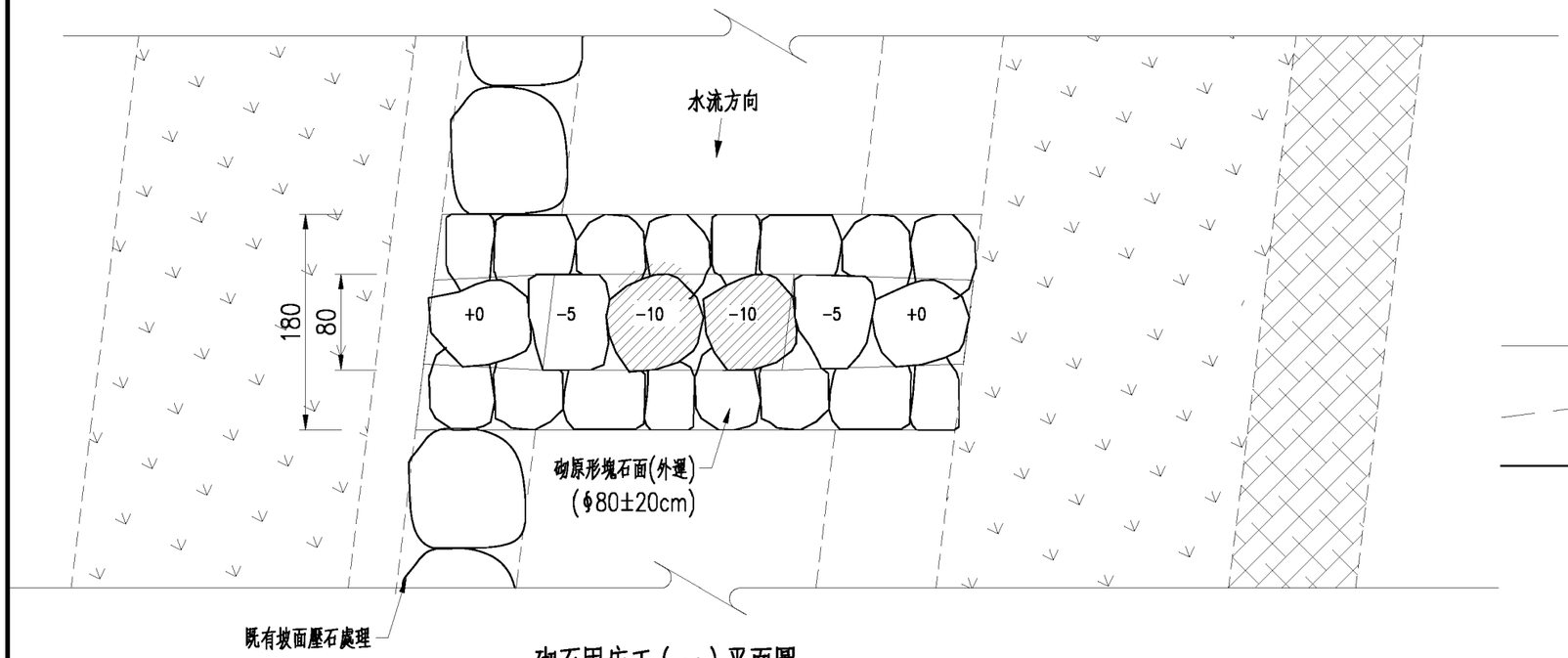

砌石固床工(一)平面圖
S:1/50 單位:公分

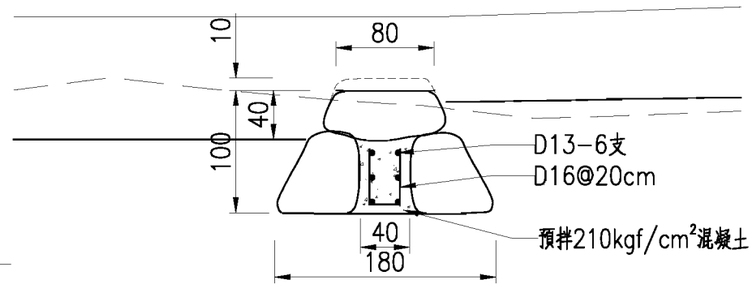

砌石固床工(一)剖面圖
S:1/50 單位:公分

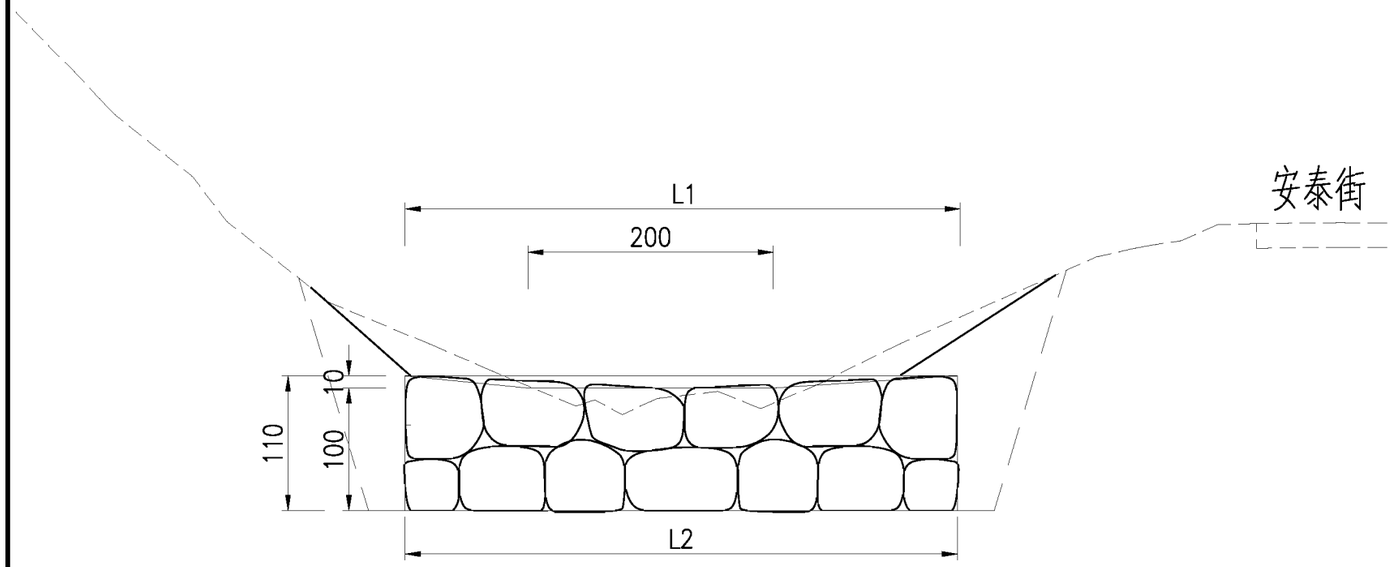

砌石固床工(一)立面圖
S:1/50 單位:公分

砌石固床工(一)位置一覽表

編號	樁號	長度L1(m)	長度L2(m)
#1	0K+028	3.98	3.48
#2	0K+040	4.5	4.5

臺北市政府工務局大地工程處	工程名稱: 111年度臺北市山坡地溪溝改善及設施維護工程	開巨技術顧問有限公司	繪圖	李鴻鈞	審核	陳品之	圖名	砌石固床工(一)詳圖	圖號	D-03-02	頁碼	第 頁
			設計	葉竑蔚	核准	王存欵						共 頁
			日期	111.02								

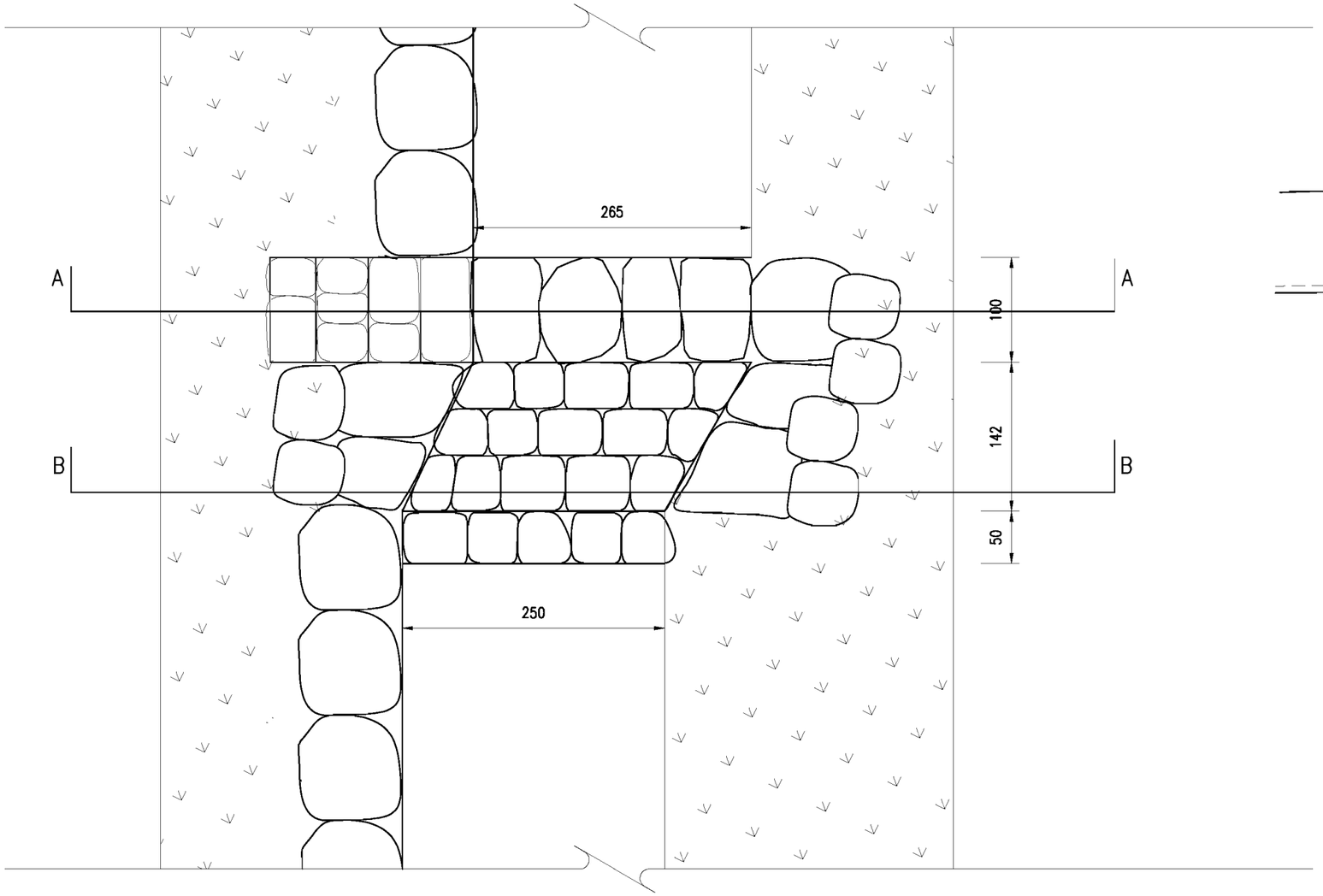

砌石固床工(二)平面圖
S:1/50 單位:公分

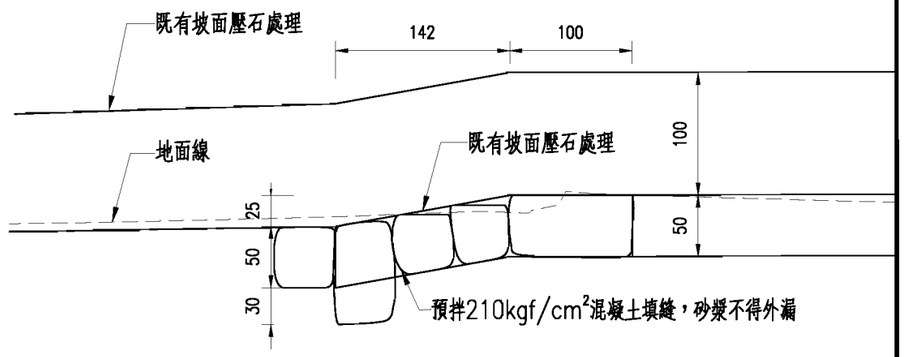

砌石固床工(二)剖面圖
S:1/50 單位:公分

砌石固床工(二)位置一覽表

編號	樁號
#3	0K+60~62.42

臺北市政府工務局大地工程處	工程名稱: 111年度臺北市山坡地溪溝改善及設施維護工程	開巨技術顧問有限公司	繪圖	李鴻鈞	審核	陳品之	圖名	砌石固床工(二)詳圖(1)	圖號	D-03-03	頁碼	第 頁
			設計	葉姑蔚	核准	王存欵						共 頁
			日期	111.02								

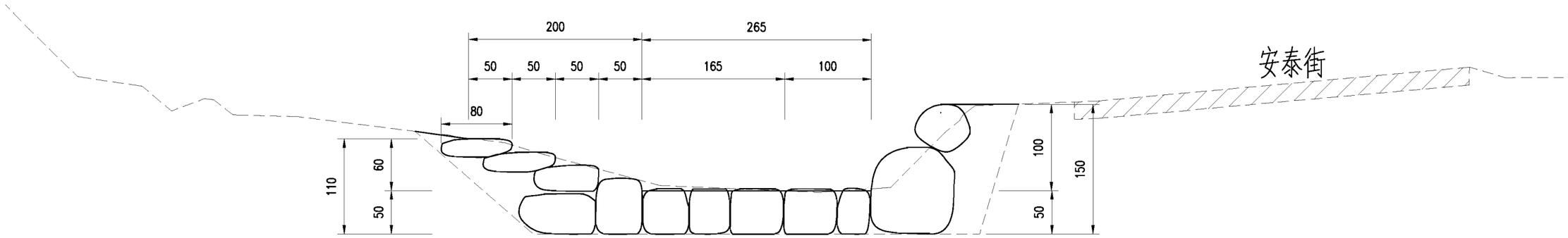

A-A剖面

S:1/50 單位:公分

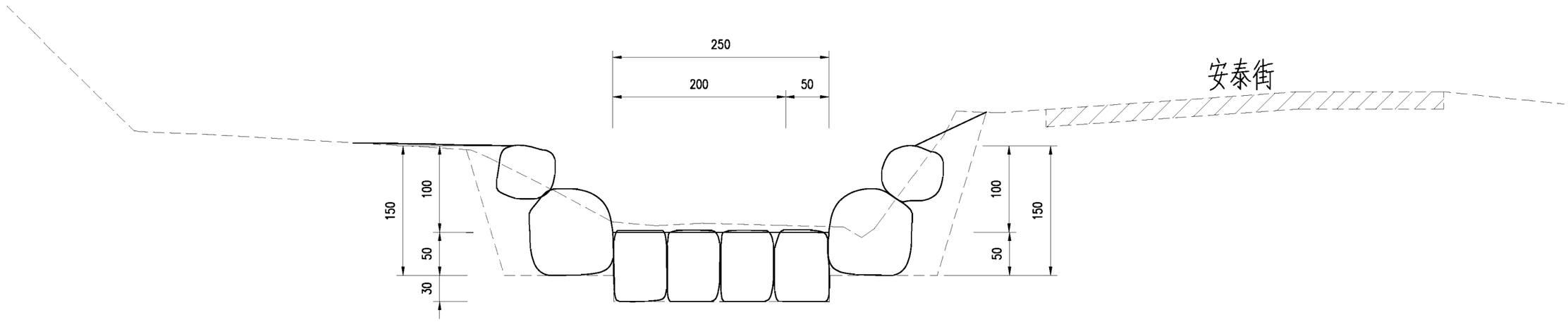

B-B剖面

S:1/50 單位:公分

臺北市政府工務局大地工程處	工程名稱: 111年度臺北市山坡地溪溝改善及設施維護工程	開巨技術顧問有限公司	繪圖	李鴻鈞	審核	陳品之	圖名	砌石固床工(二)詳圖(2)	圖號	D-03-04	頁碼	第 頁
			設計	葉竑蔚	核准	王存欵						共 頁
			日期	111.02								

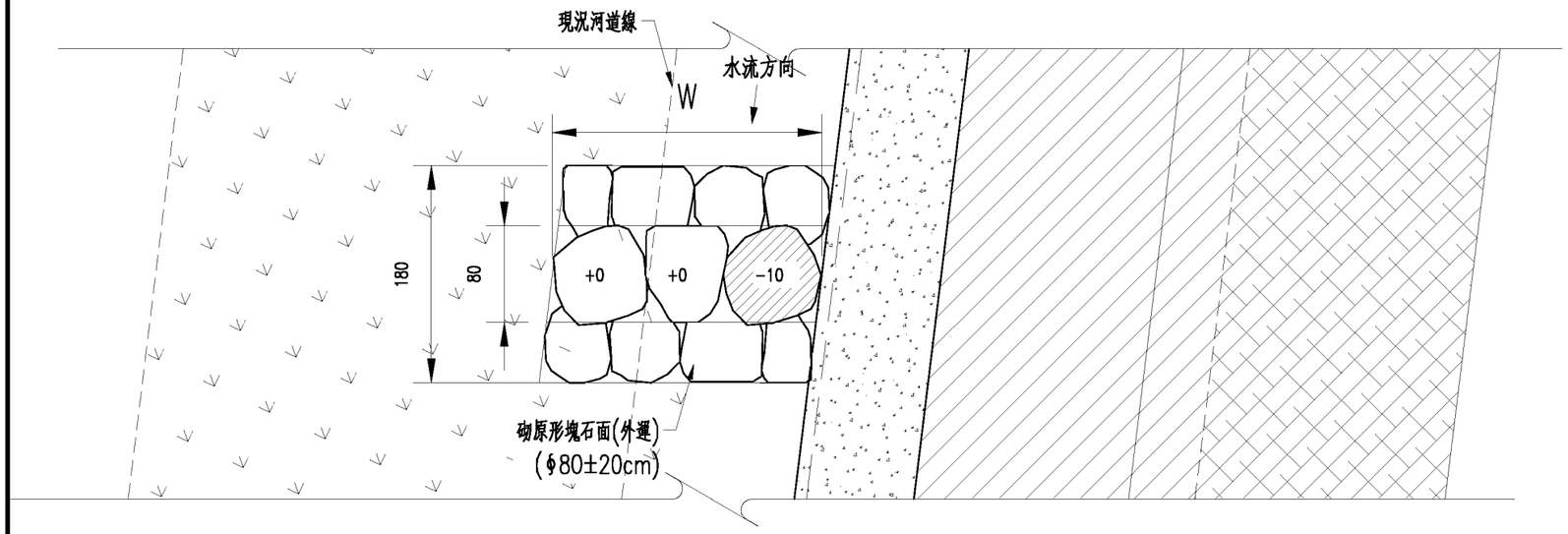

砌石固床工(三)平面圖
S:1/50 單位:公分

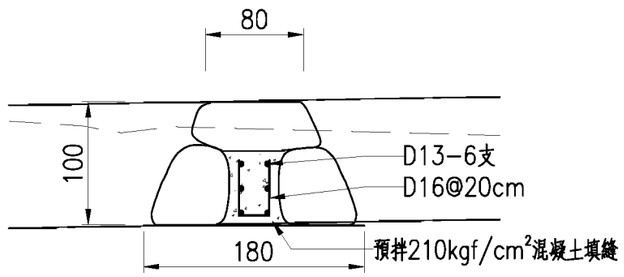

砌石固床工(三)剖面圖
S:1/50 單位:公分

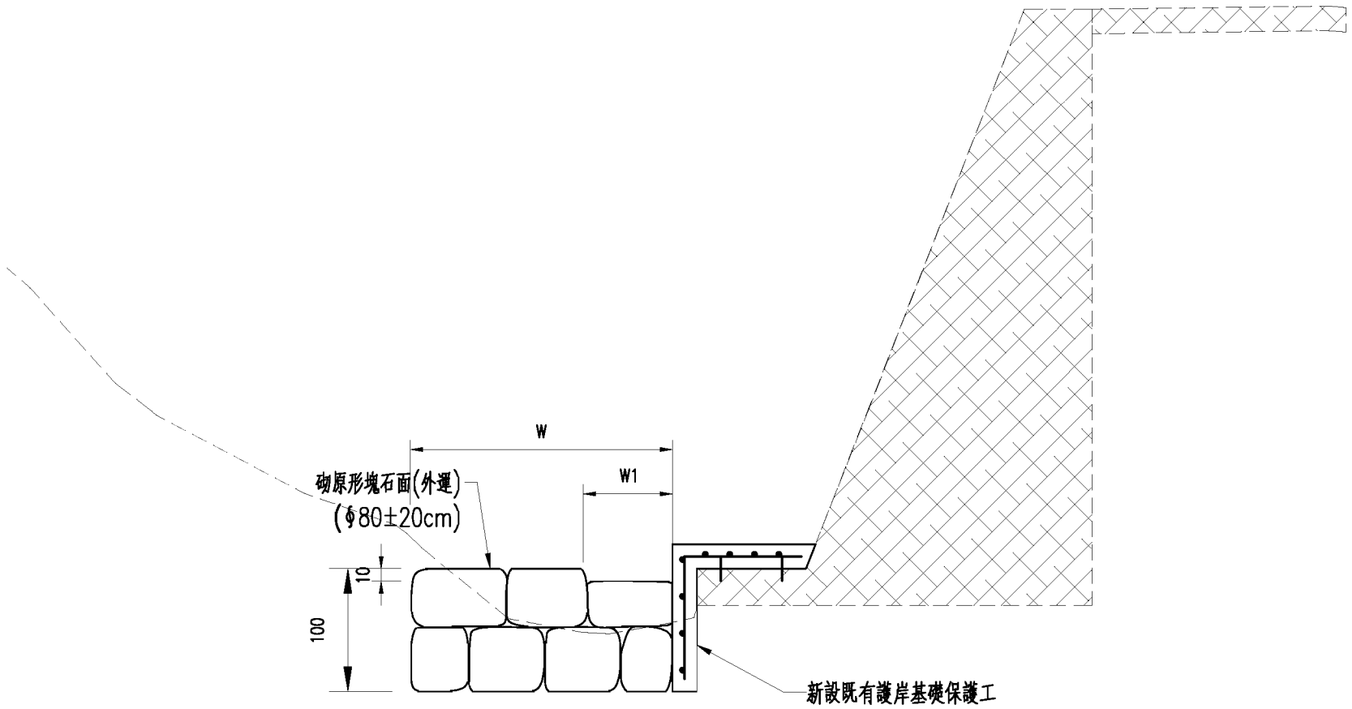

砌石固床工(三)立面圖
S:1/50 單位:公分

砌石固床工(三)位置一覽表

編號(樁號)	W(M)	W1(M)
#4(0K+140)	1.1	0
#5(0K+160)	2.2	0.7
#6(0K+186.69)	2.6	0.9

臺北市政府工務局大地工程處	工程名稱: 111年度臺北市山坡地溪溝改善及設施維護工程	開巨技術顧問有限公司	繪圖	李鴻鈞	審核	陳品之	圖名	砌石固床工(三)詳圖	圖號	D-03-05	頁碼	第 頁
			設計	葉姑蔚	核准	王存歆						共 頁
			日期	111.02								

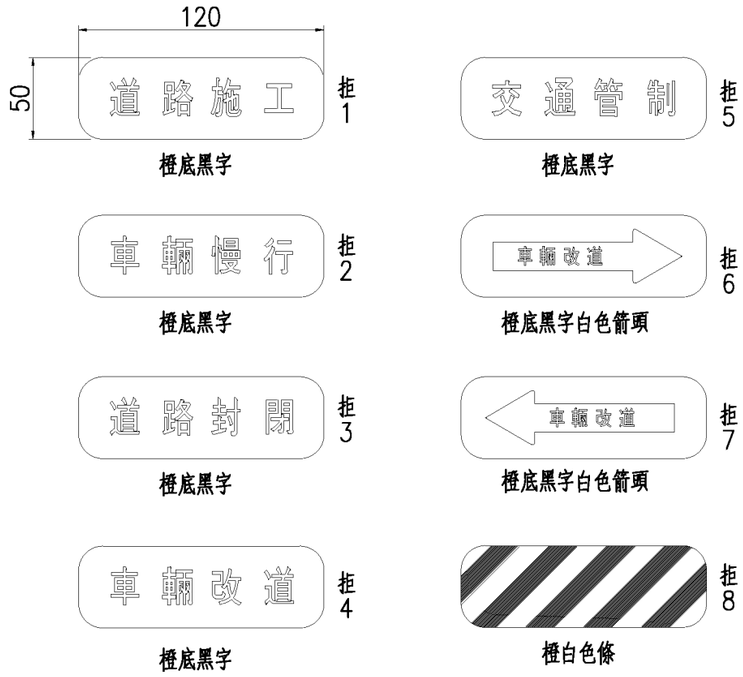

(尺寸:50cmx120cm)

活動型拒馬標誌牌面(一般型)

N.T.S. 單位:公分

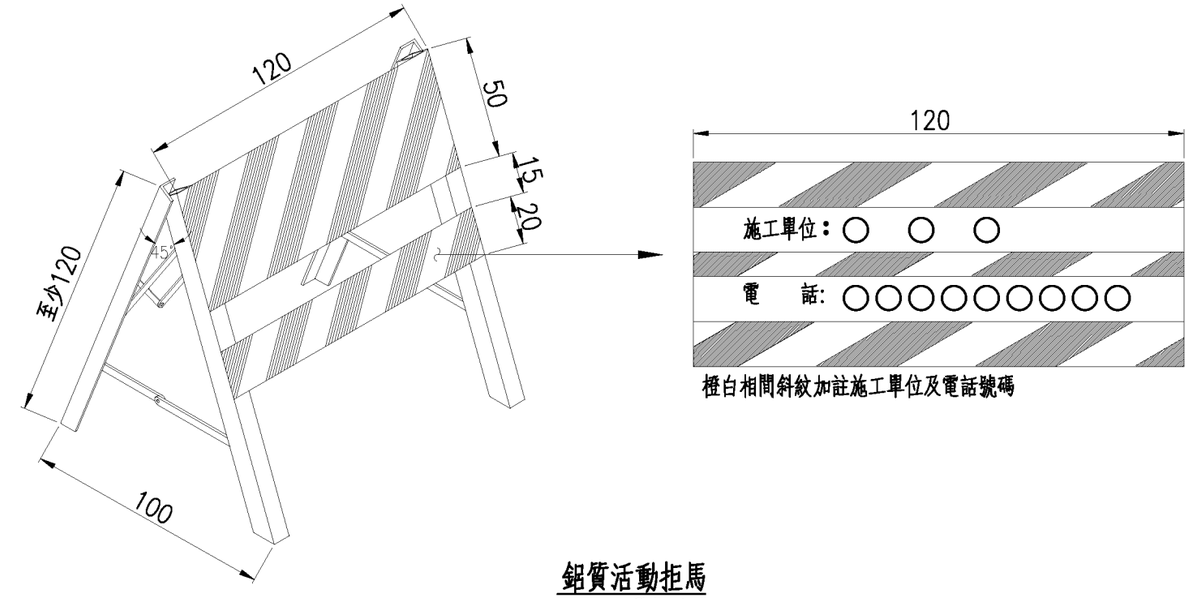

橙白相間斜紋加註施工單位及電話號碼

鋁質活動拒馬

N.T.S. 單位:公分

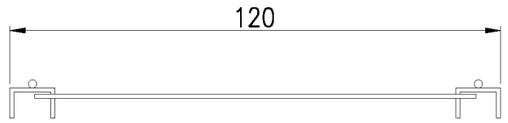

附註:

1. 所有尺寸除另有註明者外，均以公分爲單位。
2. 本拒馬夜間應選擇適當位置裝設施工警示燈號。
3. 各牌面均須具有反光性能材料顏色依中央標準局中華民國國家標準CNS 4345之規定。
4. 所有之材料包括顏色應依據交通部編印之「道路交通標誌標線號誌設置規則」辦理。
5. 各項施工標誌牌面指示牌及附牌使用之鋁鈑標誌牌面厚0.326公分。
6. 交通錐夜間使用時，上端應安裝銀白色反光材料。

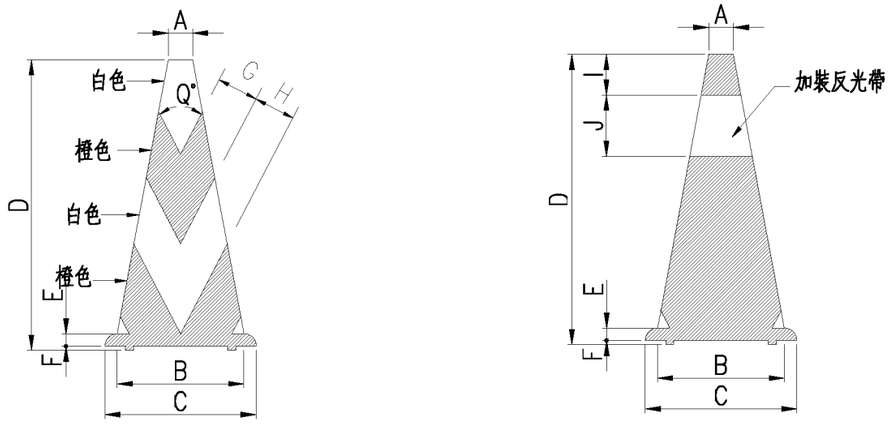

部位 / 高度	A	B	C	D	E	F	G	H	I	J	Q
700(mm)	56	306	365	700	28	7	100	100	100	150	55°

交通錐

N.T.S. 單位:公釐

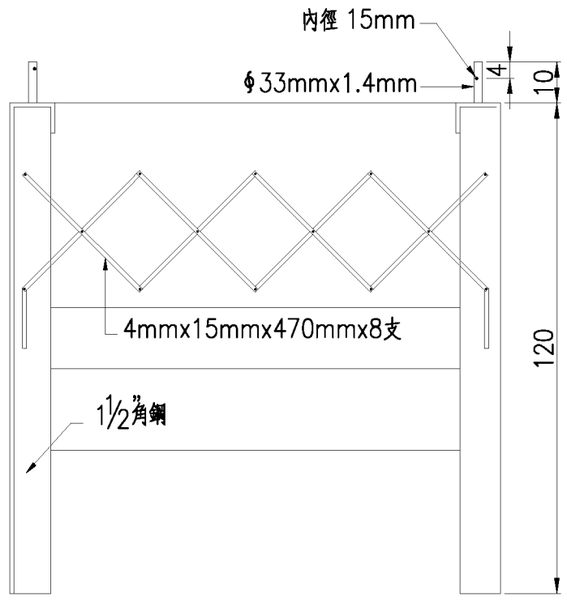

鋁質活動拒馬背面結構圖

N.T.S. 單位:公分

臺北市政府工務局大地工程處	工程名稱: 111年度臺北市山坡地溪溝改善及設施維護工程	開巨技術顧問有限公司	繪圖	李鴻鈞	審核	陳品之	圖名	施工中交通安全設施詳圖(一)	圖號	X-01	頁碼	第 頁
			設計	葉竑蔚	核准	王存欵						共 頁
			日期	111.02								

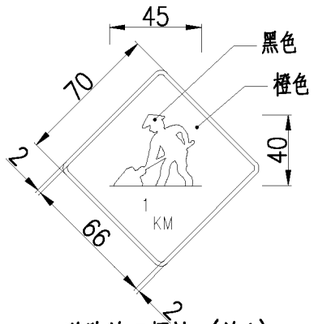

道路施工標誌（施1）

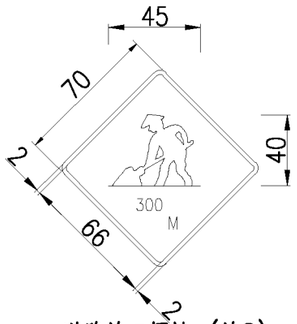

道路施工標誌（施2）

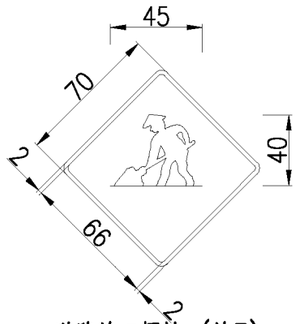

道路施工標誌（施3）

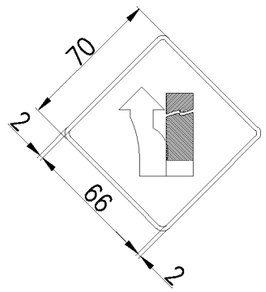

右道封閉（施9）

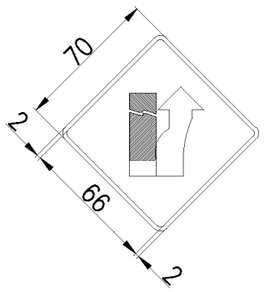

左道封閉（施12）

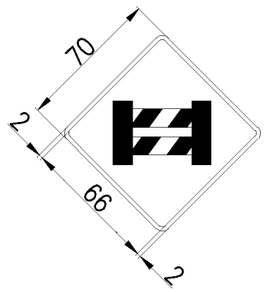

道路封閉（施6）

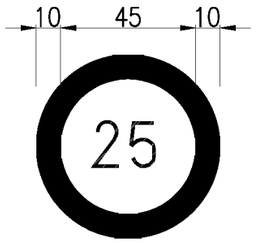

時速限制（限5）
（白底黑字紅邊）

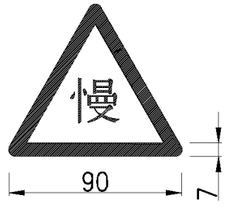

慢行標誌（警49）
（白底黑字紅邊）

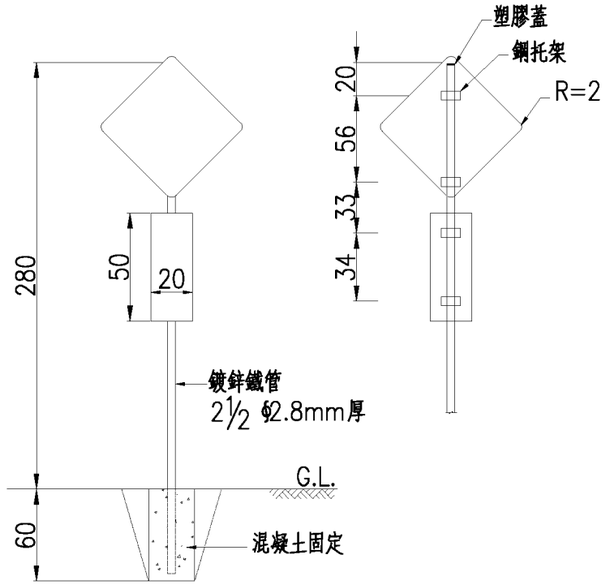

施工標誌桿柱
N.T.S. 單位:公分

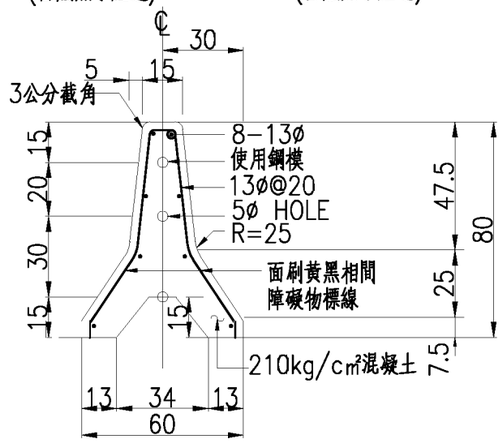

活動型紐澤西護欄側視圖
N.T.S. 單位:公分

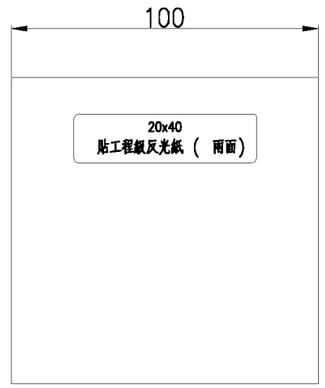

活動型紐澤西護欄正面圖
N.T.S. 單位:公分

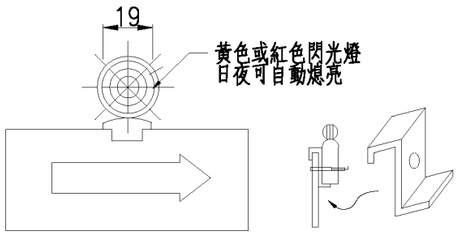

附掛式警告燈
N.T.S. 單位:公分

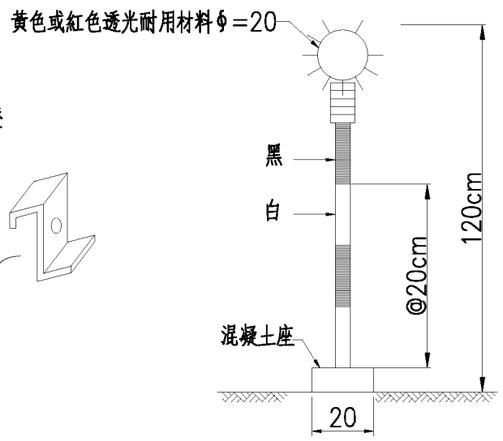

柱式閃光燈

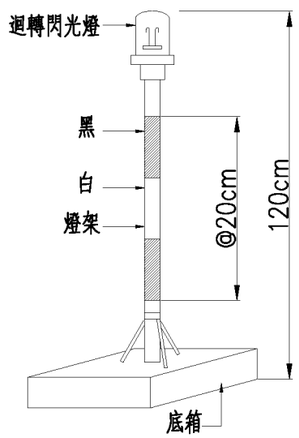

直流式附電瓶警告燈號

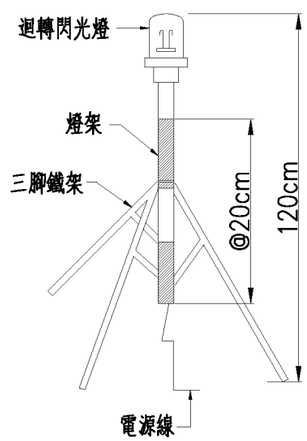

交流式附三腳架警告燈號

支架式警告燈
N.T.S. 單位:公分

附註:

1. 顏色及詳細規定應照「道路交通標誌標線號誌設置規則」辦理。
2. 單位除註明外均為公分。
3. 活動型紐澤西護欄正面應貼工程級反光紙或裝設警告燈或反光導標。
4. 標誌附牌及指示牌牌面為白底黑框，黑色正楷字體。

臺北市政府工務局大地工程處	工程名稱: 111年度臺北市山坡地溪溝改善及設施維護工程	開巨技術顧問有限公司	繪圖	李鴻鈞	審核	陳品之	圖名	施工中交通安全設施詳圖(二)	圖號	X-02	頁碼	第 頁
			設計	葉姑蔚	核准	王存欵						共 頁
			日期	111.02								

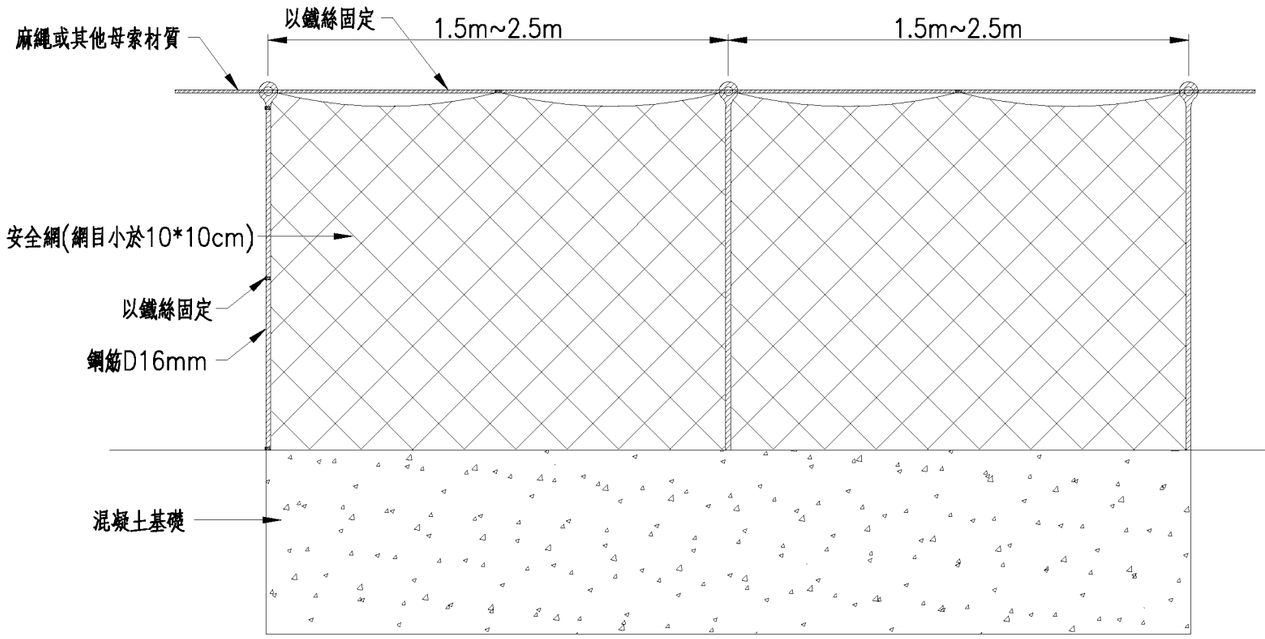

安全網展開正立面圖
N.T.S. 單位：公尺

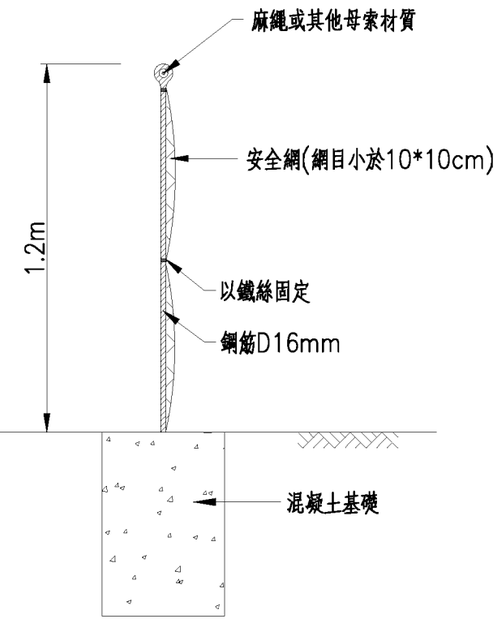

安全網剖面圖
N.T.S. 單位：公尺

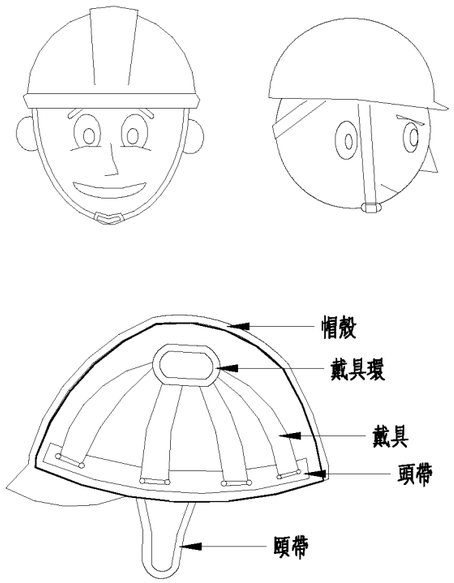

安全帽配戴與構造詳圖
N.T.S. 單位：公尺

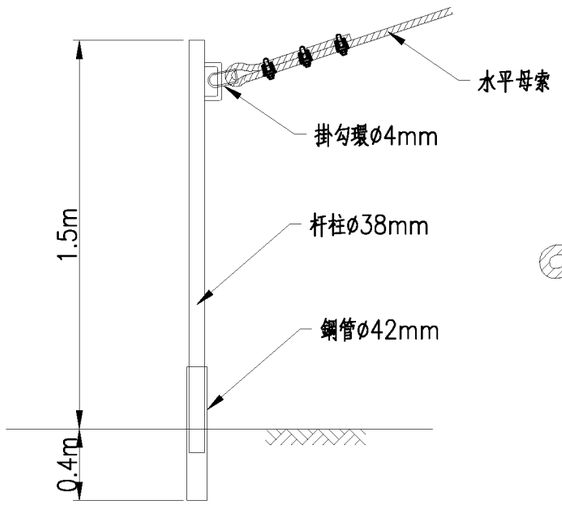

杆柱立面
N.T.S. 單位：公尺

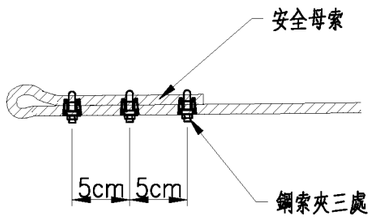

水平母索固定方式
N.T.S. 單位：公尺

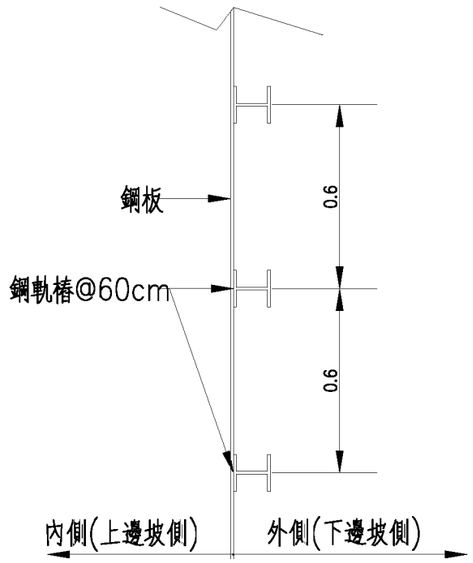

鋼軌樁平面配置圖
N.T.S. 單位：公尺

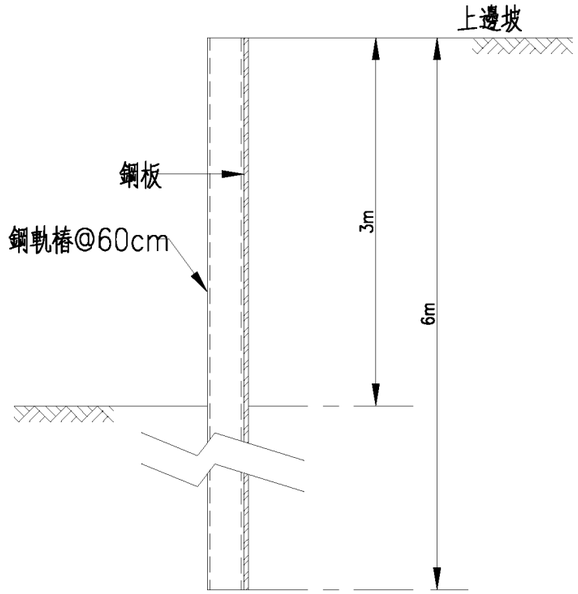

鋼軌樁鑽設標準剖面圖
N.T.S. 單位：公尺

臺北市政府工務局大地工程處	工程名稱: 111年度臺北市山坡地溪溝改善及設施維護工程	開巨技術顧問有限公司	繪圖	李鴻鈞	審核	陳品之	圖名	施工中交通安全設施詳圖(三)	圖號	X-03	頁碼	第 頁
			設計	葉竑蔚	核准	王存欵						共 頁
			日期	111.02								

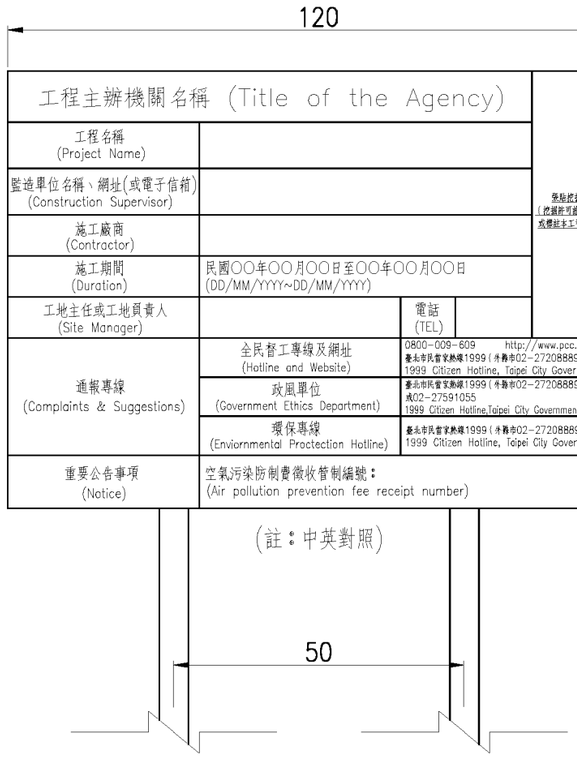

工程告示牌說明說明:

1.告示面板以3mm厚鋁板製作,綠色噴漆底色書寫白色正楷字體。
2.鍍鋅白鐵管二支(外徑76mm,厚2.5mm),間距50cm,入土深50cm,每支長230cm。
3.告示牌應於開工前製作並設立完成。

工程告示牌

N.T.S. 單位:公分

備註:本圖說僅提供參考,實際施作格式仍須依據主辦機關公佈最新相關樣式辦理。

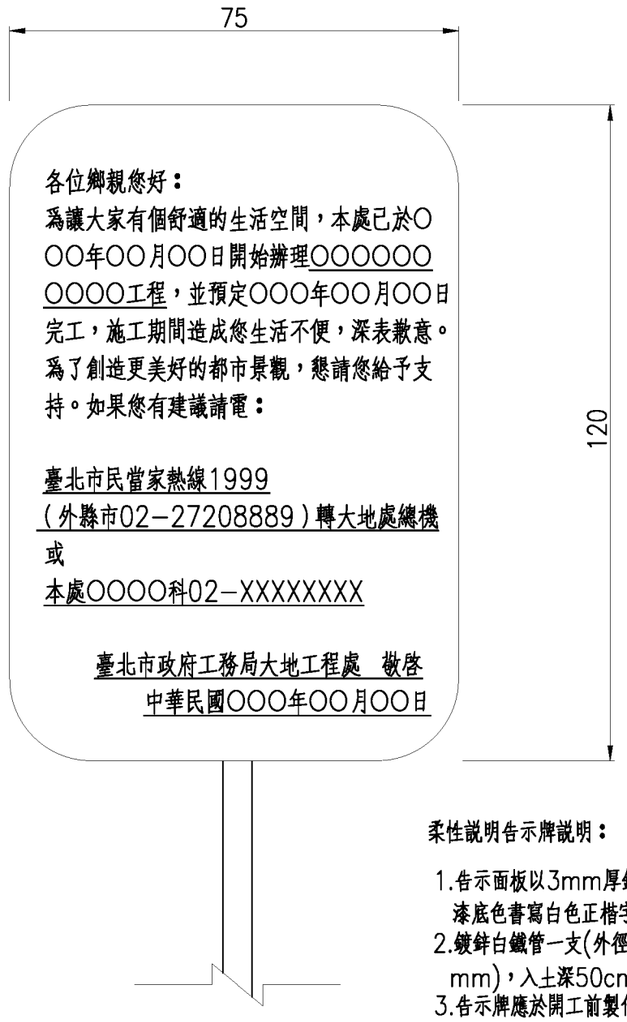

柔性說明告示牌說明:

1.告示面板以3mm厚鋁板製作,綠色噴漆底色書寫白色正楷字體。
2.鍍鋅白鐵管一支(外徑76mm,厚2.5mm),入土深50cm,每支長230cm。
3.告示牌應於開工前製作並設立完成。

柔性告示牌

N.T.S. 單位:公分

備註:本圖說僅提供參考,實際施作格式仍須依據主辦機關公佈最新相關樣式辦理。

臺北市政府工務局大地工程處	工程名稱: 111年度臺北市山坡地溪溝改善及設施維護工程	開巨技術顧問有限公司	繪圖	李鴻鈞	審核	陳品之	圖名	工程告示牌及柔性告示牌示意圖	圖號	X-04	頁碼	第 頁
			設計	葉竑蔚	核准	王存欵						共 頁
			日期	111.02								